HYDRAULIC CYLINDER

The best technology and experience

DAEHEUNG HYDRAULICS CO., LTD

(주)대흥유압

COMPANY **INTRODUCTION**

THE BEST TECHNOLOGY AND EXPERIENCE

SINCE 1986

DAEHEUNG HYDRAULICS

신기술 개발을 목표로 1986년 설립된 (주)대흥유압은 회사의 설립 이래 연구개발로 축적되어 온 노하우를 바탕으로 유압실린더, 각종 유압기계, 유압유니트, 시험기 등 우수한 기계화 설비를 제작하여 왔습니다. 또한, 해마다 실용신안을 등록하여 기술력의 향상과 우수성을 증명하고 있습니다.
기술의 제품화에 앞장서고 있는 (주)대흥유압은 앞으로도 고객의 편의와 사용자의 의견을 바탕으로 신기술 개발과 품질 향상에 매진하여 사용자의 편의를 도모하기 위하여 노력하겠습니다.
전 사원의 인화단결로 건실한 기업으로 항상 신뢰할 수 있는 (주)대흥유압이 되겠습니다.

– (주)대흥유압 임직원 일동 –

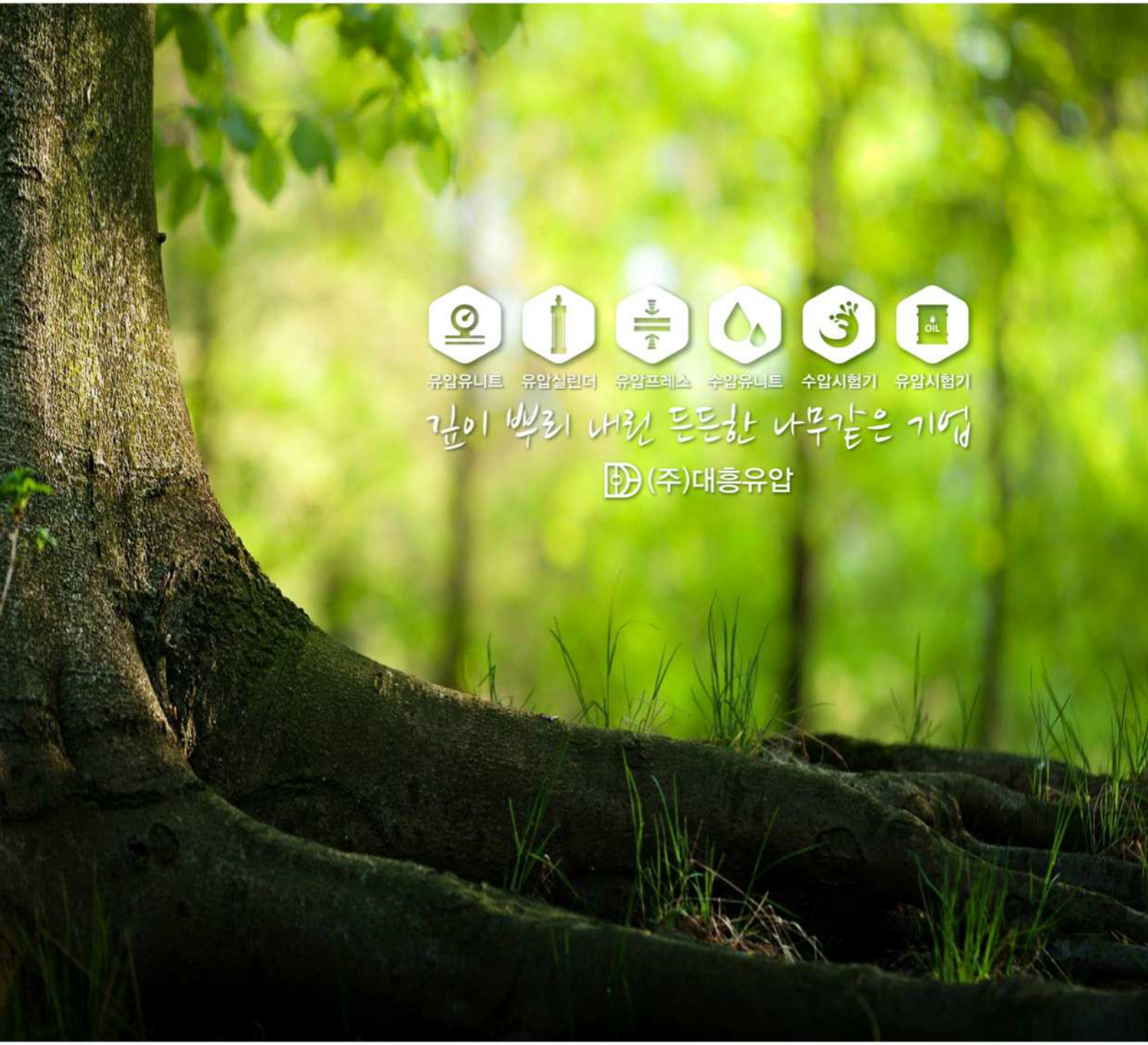
유압유니트
유압실린더
유압프레스
수압유니트
수압시험기
유압시험기
깊이 뿌리 내린 든든한 나무같은 기업
(주)대흥유압

(주)대흥유압
DAEHEUNG HYDRAULICS CO., LTD
HYDRAULIC CYLINDER

1998
- 침유식 유압 오일펌프 실용신안등록 (등록번호 : 제 137776호)
- (주)삼성전기 필터프레스 유압시스템 기술체결 도입
- (주)현대제철 ARC FURNACE 유압시스템 기술체결 도입

1995
- 기본형 유압 파워 유니트(50LT 이하) 즉납 체계 선언

1986
- 대흥산업 설립
- 유압유니트, 유압프레스 생산

1991
- 유압유니트 외 수압시험기 규격화
- 유압프레스 규격화 개발
- 제설제 살포기 유압장치 개발

2000
- (주)대흥유압으로 법인 전환

1992
- 유압기계 테이블 리프타 개발 생산

1993
- 유압 탁상프레스 개발 시작
- 유압 탁상프레스 개발 생산 완료

1996
- 유압기계의 작동유 냉각구조 실용신안등록

1997
- 탁상용 유압프로세스 실용신안등록 (등록번호 : 제 108676호)

COMPANY **HISTORY**

2005
- ISO 9001:2000 / KS A9001:2001 품질시스템 인증 획득

2007
- 공장 2층(유압유니트 조립LINE)확장
- 일본 ASAHI KASEI 필터프레스 유압시스템 기술체결 적용 도입

2009
- 알루미늄 휠의 탕구 펀칭장치 특허등록 (등록번호 : 제 929890호)
- 제 2공장 설립(인천 남동공단)

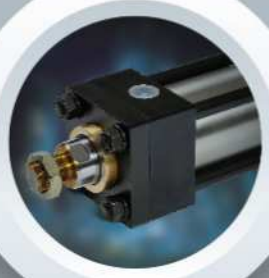

2002
- 영흥 화력발전소 TRASH LAKER 유압 SYSTEM 적용

2004
- 유압기구용 오일탱크 디자인 등록 (등록번호 : 제 369267호)
- 공장 확장 이전 (인천 남동공단)
- 유압장치용 오일탱크 실용신안등록 (등록번호 : 제 349475호)

2012
- 자동차 휠 제조용 저압주조장치 특허등록 (등록번호 : 제 121676호)
- 인천시 우수기업(비전기업) 선정
- (주)대흥유압 기업부설 연구소 설립

2013
- 대우 E&C 모로코 JORF LASFAR 5&6 발전소 유압시스템 적용

2015
- 서보를 이용한 비례제어 자동 수압시험기 특허등록 (등록번호 제 10-1491306호)
- 기술혁신형 중소기업 (INNO-BIZ)

2016
- 하이브리드 서보 프레스기 특허등록 (등록번호 제 10-1650650호)
- VINH TAN4 THERMAL POWER PLANT 유압시스템 적용

2017
- ISO 9001:2015 품질시스템 인증 갱신

CONTENTS

HYDRAULIC CYLINDER

1. 유압실린더 참고자료	07
2. 일반사각실린더 (70~140kgf/cm²) DHC-70/140H 시리즈	16
3. 고압사각실린더 (210kgf/cm²) DHC-210H 시리즈	34
4. 제철설비실린더 (70~140kgf/cm²) DJL-70/140H 시리즈	46
5. 고압제철설비실린더 (210kgf/cm²) DJH-210H 시리즈	59
6. 텔레스코프실린더 (70kgf/cm²) DTC-70H 시리즈	69
7. 일반박형실린더 (70~140kgf/cm²) DCC-70/140H 시리즈	81
8. 장비실린더 (140kgf/cm²) DHL-140H 시리즈	92
9. 특수실린더	102
10. 홈페이지를 통한 견적 및 주문방법	105

1

유압실린더 참고자료

DAEHEUNG HYDRAULICS

01. 유압실린더 선정방법 08

02. 유압실린더 사용상의 주의 13

03. 유압실린더 제품라벨 15

01. 유압실린더 선정방법

실린더 선정순서

유압실린더를 결정할 때는 다음 항목을 결정해야 한다.

STEP 01	STEP 02	STEP 03	STEP 04	STEP 05	STEP 06	STEP 07
실린더 내경	실린더 속도의 확인	지지방법	피스톤 로드경의 선정	패킹재질	쿠션의 유무	방진 커버의 결정

이상의 내용을 결정해야 하는 데는 다음 항목을 확인할 필요가 있다.

1. 설정압력 : 안전변의 설정압력
2. 부하의 크기 : 움직이는 물체의 중량(kg)
3. 부하의 상태 : 부하의 설정상태 및 사용방법
4. 실린더의 필요한 스트로크 : 실린더 행정(실린더가 움직이는 거리)
5. 작동속도 : mm/sec
6. 작동빈도 : 횟수/min
7. 사용환경 : 온도, 분진상태, 진동

실린더 내경의 결정

유압실린더의 내경 결정은 실린더의 "힘"이 얼마나 필요한가에 따라 결정된다.

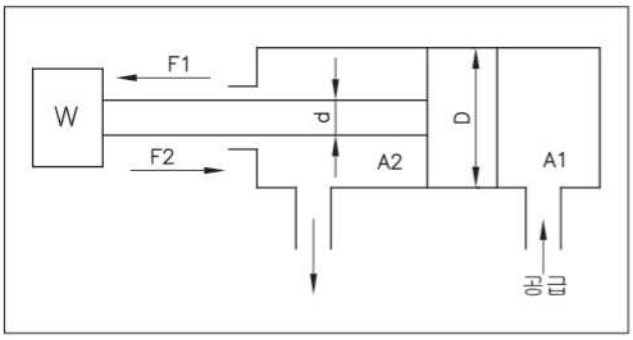

1. 전진시 F1 = A1 x P x β(kgf/cm²)
2. 후진시 F2 = A2 x P x β(kgf/cm²)

A1 : 전진시 피스톤의 수압면적(cm²) A1 = π D2/4
A2 : 후진시 피스톤의 수압면적(cm²) A2 = π (D2−d2)/4

D : 실린더 내경(cm)
d : 피스톤 로드경(cm)
P : 작동압력(kgf/cm²)
β : 부하율(%)

실제의 추력은 실린더 습동부의 저항, 배관과 기구의 압력손실 등을 고려해서 결정된다.
부하율이라 함은 실린더에 걸리는 실제 부하력과 회로 설정 압력에서 계산된 이론력(이론 실린더력)의 비율을 말하고 대체적으로 다음과 같다.

관성력이 적을 때 : 60 ~ 80%
관성력이 클 때 : 25 ~ 35%

당 카탈로그의 계산 예는 부하율 80%로 계산하였다.

예제1

DHC 시리즈의 내경 100mm 실린더를 설정압력 70(kgf/cm²)으로 사용했을 때 미는 측과 당기는 측의 실린더 힘은 얼마인가? (단, 로드경은 B형으로 계산)

해답1

전진시 추력
= 설정압력(kgf/cm²)×전진시 피스톤 면적×부하율
= 70×78.5×0.80 = 4,396(kgf)

후진시 추력
= 설정압력(kgf/cm²)×후진시 피스톤 면적×부하율
= 70×53.9×0.80 = 3,018.4(kgf)

예제2

DHC 시리즈의 실린더를 사용하여 설정압력 70(kgf/cm²)에서 5,000kgf의 힘을 얻고자 할 때 실린더 내경을 결정하시오.

해답2

피스톤 수압면적을 구한다.

$$\text{피스톤 면적} = \frac{\text{실린더 힘(kgf)} / \text{실효율(\%)}}{\text{사용 압력(kgf/cm}^2\text{)}}$$

$$\text{피스톤 면적} = \frac{5{,}000\text{(kgf)} / 0.8\text{(\%)}}{70\text{(kgf/cm}^2\text{)}} = 89.2\text{(cm}^2\text{)}$$

$$\text{실린더 내경} = \sqrt{\frac{4 \times 89.2}{\pi}} \times 10$$

= 106.57mm 이므로 내경은? ø125 결정

01. 유압실린더 선정방법

피스톤 로드 B TYPE 출력표(실효율 100%)

실린더 내경mm	로드경mm	작동방향	유효면적 (cm²)	추력(kgf/cm²)				유량 10 ℓ/min 때 속도 mm/sec	속도 10mm/sec 때 유량 ℓ/min	속도비	
				35	70	140	210			전진	후진
32	18	전 진	8.04	281	562	–	–	–	0.5	1	1.46
		후 진	5.50	193	386	–	–	–	0.2		
40	22.4	전 진	12.56	440	880	1759	2639	132.6	0.8	1	1.43
		후 진	8.62	302	604	1208	1812	193.3	0.5		
50	28	전 진	19.63	687	1374	2749	4123	84.9	1.2	1	1.46
		후 진	13.48	472	943	1887	2830	123.7	0.8		
63	35	전 진	31.17	1091	2182	4364	6546	53.5	1.9	1	1.45
		후 진	21.55	754	1509	3017	4526	77.3	1.3		
80	45	전 진	50.27	1759	3519	7037	10556	33.2	3.0	1	1.46
		후 진	34.36	1203	2405	4811	7216	48.5	2.1		
100	55	전 진	78.54	2749	5498	10996	16493	21.2	4.7	1	1.43
		후 진	54.78	1917	3835	7669	11504	30.4	3.3		
125	70	전 진	122.72	4295	8590	17181	25771	13.6	7.4	1	1.46
		후 진	84.23	2948	5896	11793	17689	19.8	5.1		
140	80	전 진	153.94	5388	10776	21551	32327	10.8	9.2	1	1.48
		후 진	103.67	3629	7257	14514	21771	16.1	6.2		
150	85	전 진	176.71	6185	12370	24740	37110	9.4	10.6	1	1.47
		후 진	119.97	4199	8398	16796	25194	13.9	7.2		
160	90	전 진	201.06	7037	14074	28149	42223	8.3	12.1	1	1.46
		후 진	137.44	4811	9621	19242	28863	12.1	8.2		
180	100	전 진	254.47	8906	17813	35626	53438	6.5	15.3	1	1.45
		후 진	175.93	6158	12315	24630	36945	9.5	10.6		
200	112	전 진	314.16	10996	21991	43982	65973	5.3	18.8	1	1.46
		후 진	215.64	7547	15095	30189	45284	7.7	12.9		
224	125	전 진	393.88	13786	39388	78776	118164	4.2	23.6	1	1.45
		후 진	271.22	9493	18986	37972	56958	6.1	16.3		
250	140	전 진	490.63	17172	34344	68688	103032	3.4	29.5	1	1.46
		후 진	336.94	11793	23586	47171	70757	4.9	20.2		

피스톤 로드 C TYPE 출력표(실효율 100%)

실린더 내경mm	로드경mm	작동방향	유효면적 (cm²)	추력(kgf/cm²)				유량 10 ℓ/min 때 속도 mm/sec	속도 10mm/sec 때 유량 ℓ/min	속도비	
				35	70	140	210			전진	후진
40	18	전 진	12.57	440	880	1759	2639	132.6	0.8	1	1.25
		후 진	10.02	351	702	1403	2105	166.3	0.6		
50	22.4	전 진	19.63	687	1374	2749	4123	84.9	1.2	1	1.24
		후 진	15.83	554	1108	2217	3325	105.3	1.0		
63	28	전 진	31.17	1091	2182	4364	6546	53.5	1.9	1	1.25
		후 진	25.01	876	1751	3502	5253	66.6	1.5		
80	35	전 진	50.27	1759	3519	7037	10556	33.2	3.0	1	1.24
		후 진	40.64	1423	2845	5690	8535	41.0	2.4		
100	45	전 진	78.54	2749	5498	10996	16493	21.2	4.7	1	1.25
		후 진	62.64	2192	4384	8769	13153	26.6	3.8		
125	55	전 진	122.72	4295	8590	17181	25771	13.6	7.4	1	1.24
		후 진	98.96	3464	6927	13854	20782	16.8	5.9		
140	60	전 진	153.94	5388	10776	21551	32327	10.8	9.2	1	1.27
		후 진	125.68	4399	8798	17596	26394	13.3	7.5		
150	65	전 진	176.71	6185	12370	24740	37110	9.4	10.6	1	1.23
		후 진	143.54	5024	10047	20094	30142	11.6	8.6		
160	70	전 진	201.06	7037	14074	28149	42223	8.3	12.1	1	1.24
		후 진	162.58	5690	11380	22761	34141	10.3	9.8		
180	80	전 진	254.47	8906	17813	35626	53438	6.5	15.3	1	1.25
		후 진	204.20	7147	14294	28588	42883	8.2	12.3		
200	90	전 진	314.16	10996	21991	43982	65973	5.3	18.8	1	1.25
		후 진	250.54	5769	17538	35075	52614	6.7	15.0		
224	100	전 진	393.88	13786	39388	78776	118164	4.2	23.6	1	1.25
		후 진	315.38	11038	22076	44152	66228	5.3	18.9		
250	112	전 진	490.63	17172	34344	68688	103032	3.4	29.5	1	1.25
		후 진	392.16	13726	27452	54904	82356	4.2	23.5		

01. 유압실린더 선정방법

피스톤 로드경의 선정방법

유압실린더를 사용할 때 실린더는 스트로크에 따른 압축응력과 좌굴(Buckling)에 대한 것을 고려하여야 합니다.
피스톤 로드축을 긴 기둥이라고 생각할 때 이것에 대한 강도는 높은 항장력강을 사용한다든가 또는 열처리를 한다고 해서 강해지는 것이 아니며, 피스톤 로드의 좌굴 강도를 유지할 수 있는 방법으로서는 오로지 피스톤 로드경을 굵게 하는 것 이외는 다른 방법이 없음을 명심하여 선정하셔야 합니다.
아래에 표시된 도표는 직립한 장주에 적용되는 오일러의 공식을 기초로 하여 각 피스톤 로드 직경에 적합 압축 하중이 걸렸을 때 안전한 최대 스트로크를 표시한 것입니다.
수직, 경사, 수평 등의 특수한 장착 또는 충격 부하일 때의 사용 조건에 맞도록 스트로크를 변경시킬 필요가 있습니다.
예를 들면 수직 실린더를 사용하여 가이드가 충분할 때에는 1/3 정도 스트로크를 증가시켜도 좋지만, 수평으로 장착하여 충격 부하가 걸릴 때에는 표시 수치의 1/3 정도에 적용할 때도 있습니다.

피스톤 로드의 좌굴 계산

A. 실린더 내경에 따라 사용 최대하중을 구하는 방법

1. 실린더의 설치 형식은 그림 ① ~ ⑯까지의 형태에서 결정 짓는다.
2. 설치 형식이 결정되면 그것에 맞는 L의 값을 구한다.
3. 각 실린더의 좌굴표에서 L의 값과 사용 실린더 내경 곡선에서 사용 가능한 최대하중을 구한다.

예제

DHC 시리즈에서 내경 ø50mm에 B형 로드에 스트로크 1,000 mm의 CA형 타입일 때 사용 최대하중은 얼마인가?

해답

1. 실린더의 양끝이 자유측이기 때문에 그림 ①형식에서 L=D
2. 행정이 나왔을 때의 L치를 구한다. 카탈로그의 치수 표에서
   L=D=(230+70+1,000+1,000)=2,300mm
   (주, 70은 선단 금구 치수)
3. DHC 좌굴표에서 W=250kg 이하로 한다.

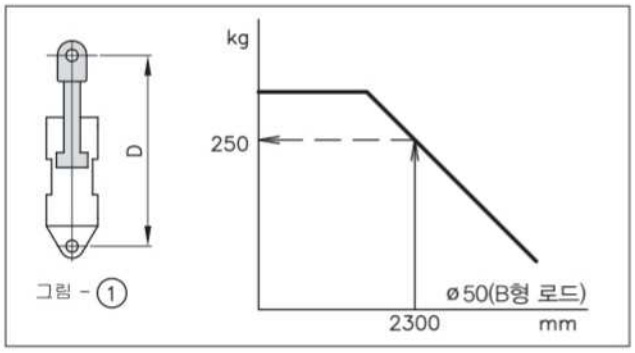

B. 실린더 내경에 따라 사용 최대행정을 구하는 방법

1. 실린더의 설치 형식은 그림 ① ~ ⑯까지의 형태에서 결정 짓는다.
2. 각 실린더 좌굴표에 따라 최대 사용 하중과 내경에서 L 값을 구한다.

예제

DHC 시리즈에서 내경 ø80mm에 B형 로드에 부하 3,500kg의 FB형 타입일 때의 최대 행정은 얼마인가?(로드 선단은 자유단)

해답

1. FB형으로서 로드선단이 자유단인 관계로 그림 ⑦형식이 된다. (L=2D)
2. W=3,500kg이기 때문에 그래프에서 L=1,500mm
3. L 값으로부터 행정을 구한다.
   D=L/2=1,500 / 2=(2×행정×243)
   카탈로그에서 실린더 행정의 약 253mm 이내

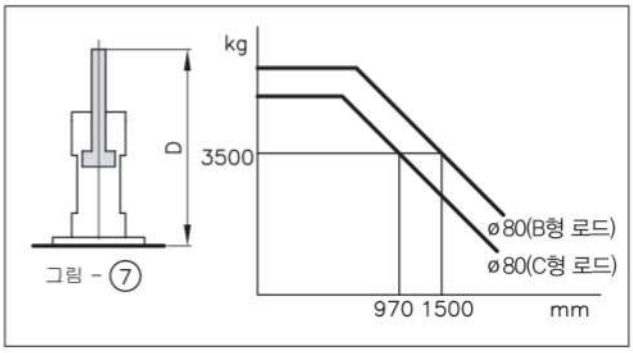

C. 최대 사용 하중에 대한 실린더 내경 계산방법

1. 실린더의 장착방식은 그림 ① ~ ⑯ 까지의 형태에서 결정 짓는다.
2. 장착 방식이 결정되면 그것에 맞추어 L 값을 구한다.
3. 각 시리즈의 좌굴표로부터 사용 최대하중과 L 값에 따른 실린더 내경을 구한다.

예제

DHC 시리즈 FA형 행정 1,000mm 하중 3,000kg 자유 선단일 때 실린더 내경과 로드경을 구하시오.

해답

1. FA형에서 로드선단이 자유단은 그림 ⑤형식이 된다.(L=D)
2. L=2D=2×(1,000+100)=2,200mm
   주) 치수 100은 로드 길이
3. 좌굴표로부터 ø100 B 로드 또는 ø125 C 로드

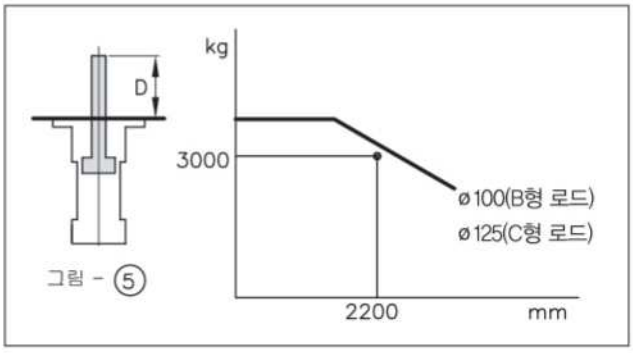

01. 유압실린더 선정방법

실린더 지지상태

A. 양단 조인트의 경우 (D=L)

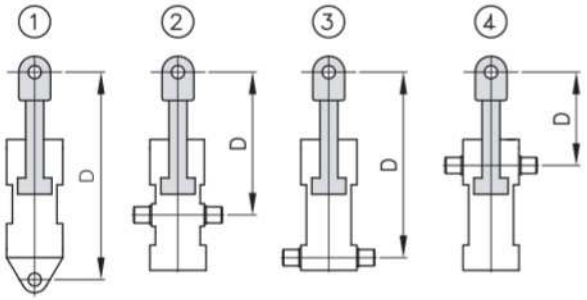

B. 실린더 고정, 로드선단 자유단 경우 (D=L/2)

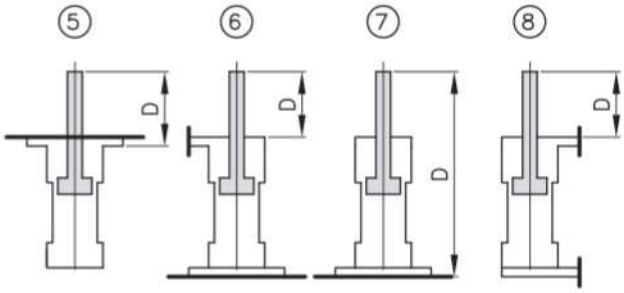

C. 실린더 고정, 로드선단 핀결합 가이드인 경우 (D=1.4L)

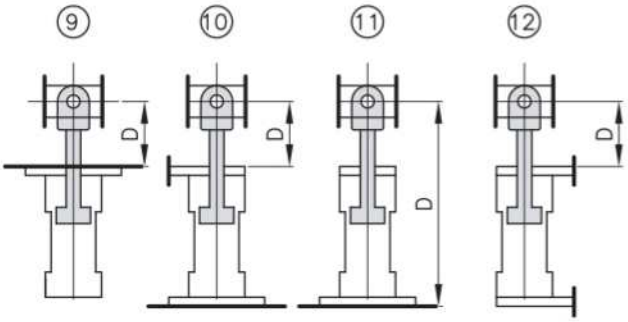

D. 실린더 고정, 로드선단 가이드인 경우 (D=2L)

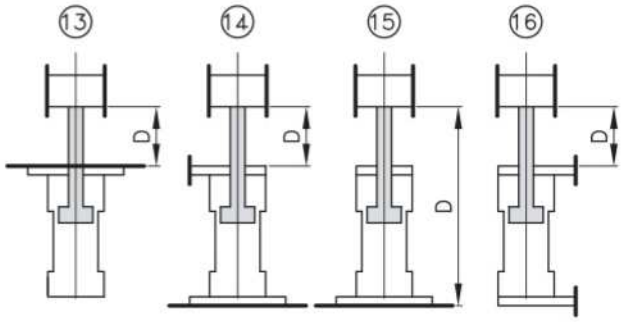

피스톤 로드의 좌굴에 대한 주의점

피스톤 로드의 좌굴 계산에 들어가기 전에 실린더의 정지방법에 대해 검토할 필요가 있습니다.
실린더를 멈추는 방법에는 실린더 본체의 행정단으로 멈추는 실린더 스톱방식과 외부 스토퍼로 멈추는 외부 스톱방식이 있습니다.

A. 실린더 스톱방식에 의한 사고

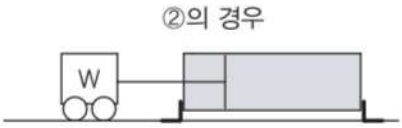

①의 경우

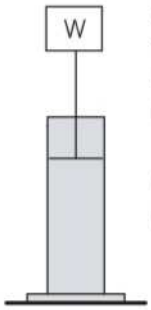

그림과 같이 실린더 행정단으로 정지하는 상태를 말합니다.
좌굴계산에 필요한 하중에 대한 사고는 다음과 같이 생각해 주십시오.

①의 경우 하중 = W
②의 경우 하중 = u . W
u : 마찰계수

B. 외부 스톱방식에 의한 하중의 사고

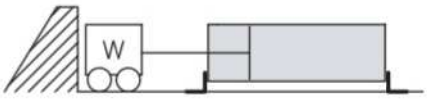

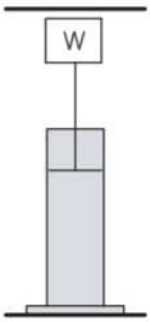

그림과 같이 외부 스토퍼에 의해 작동이 도중에 정지하는 상태를 말합니다.
이 경우 좌굴 계산에 필요한 하중은 W가 아니고, 실린더 이론추력 {작동압력(kgf/cm²) × 피스톤 단면적(cm²)} 이 됩니다.

01. 유압실린더 선정방법

좌굴표

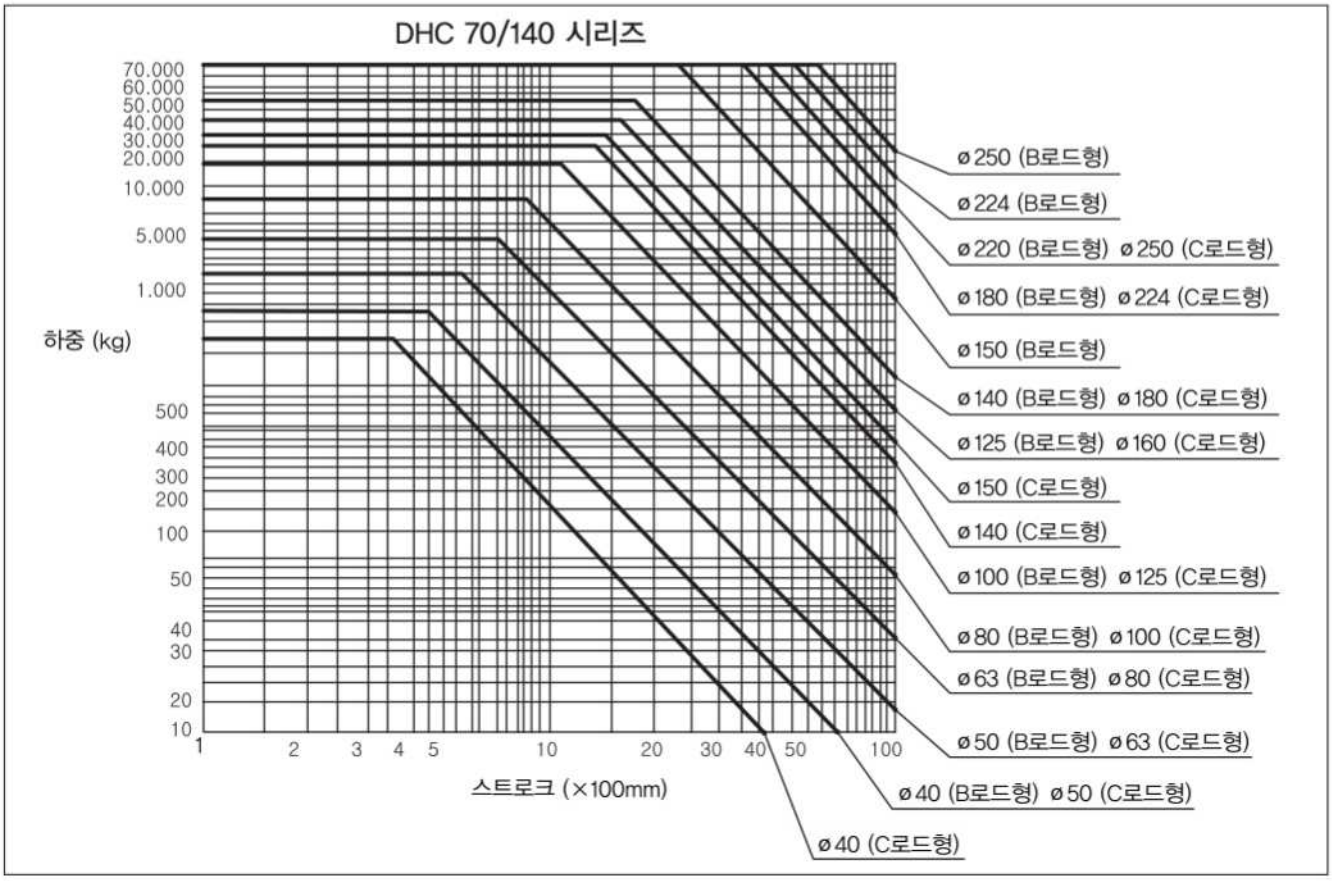

실린더 속도와 배관 PT경의 선정

실린더 속도는 실린더에 유입되는 유량으로 정해집니다.
계산식은 $V = Q^c/A$ (mm/sec)
Q^c : 실린더 내의 공급 유량 (cm^3/sec)
A : 피스톤 면적 (cm^2)
아래 도표는 실린더 각 사이즈에 대한 필요 유량과 속도, PT경과 관내 유속의 관계를 그래프로 나타낸 것입니다.

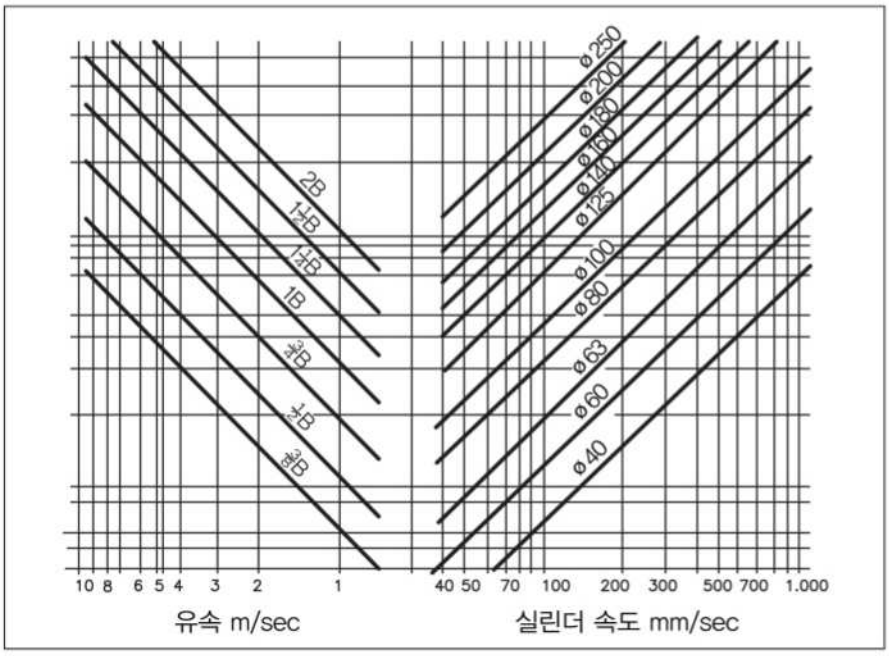

주) 일반적으로 관내 유속은 7m/sec를 넘는 경우는 배관 저항이 높아지고 압력 손실이 많아지기 때문에 작동시에 추력이 떨어지고 속도가 늦어지므로 7m/sec를 넘지 않도록 하십시오.

02. 유압실린더 사용상의 주의

적용 작동유

작동유의 종류	적 합 성
일반 광물성 작동유	표준으로 사용할 수 있습니다.
물 · 글리콜계 작동유	니트릴 고무 TYPE으로 주문하여 주시기 바랍니다.
W/O 에멀젼계 작동유	표준으로 사용할 수 있습니다.
지방산 에스테르계 작동유	표준으로 사용할 수 있습니다.
인산 에스테르계 작동유	패킹의 종류가 특수해지므로 불소 고무 TYPE으로 주문하여 주시기 바랍니다.

취부 방법

지지 형식	취부 방법		
	밀기	당기기	밀고 당기기
FA FC	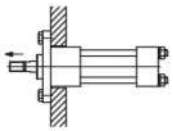	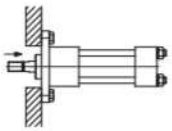	밀고 당기기 중 출력이 큰 쪽을 기준으로 하여 좌측에 기재된 취부 방법 중에서 하나를 선택해 주십시오. 밀고 당기기 모두 최대 출력을 필요로 할 경우에는 별도로 상담하여 주십시오.
FB FD	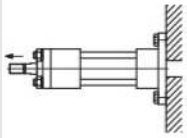	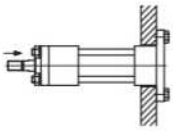	
LA LB	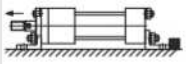	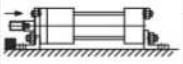	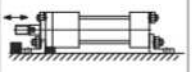
CA CB	스트로크 1,000mm 이상의 경우는 옆으로 취부하는 것을 피해 주십시오.		

포트, 쿠션 조정 밸브 및 에어 빼기의 방향

각각의 방향은 로드측에서 볼 때 시계 방향으로 Ⓐ Ⓑ Ⓒ Ⓓ 로 됩니다.
표준은 포트 방향 Ⓐ, 쿠션 조정 밸브의 방향 Ⓑ, 에어 빼기 방향 Ⓓ로 됩니다.
주) 포트와 쿠션 조정 밸브 및 에어 빼기는 같은 방향으로는 불가능합니다.

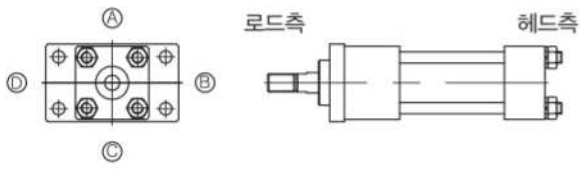

공기 빼기

실린더에 저압의 사용유를 보내 (실린더가 10mm/s 정도의 저속으로 움직임) 공기 빼기 밸브를 반시계 방향으로 1~2회 돌려 공기 빼기를 하십시오. 공기가 없어질 때까지 반복하십시오.

⚠ 경고1

공기 빼기 작업 시, 공기 빼기 밸브를 규정 리프트량 이상으로 느슨하게 하지 마십시오.
밸브 부품이 빠지거나 사용유가 분출하여 큰 사고가 생길 우려가 있습니다.

⚠ 경고2

실린더의 공기 빼기는, 저압에서 공기를 완전히 제거해 주십시오.
이것을 제대로 하지 않으면 실린더가 예기치 않게 움직여 작업자가 다칠 우려가 있습니다.

공기 빼기를 한 후 공기 빼기 밸브를 규정 토크로 잠가 기름이 새지 않는지 확인하십시오.

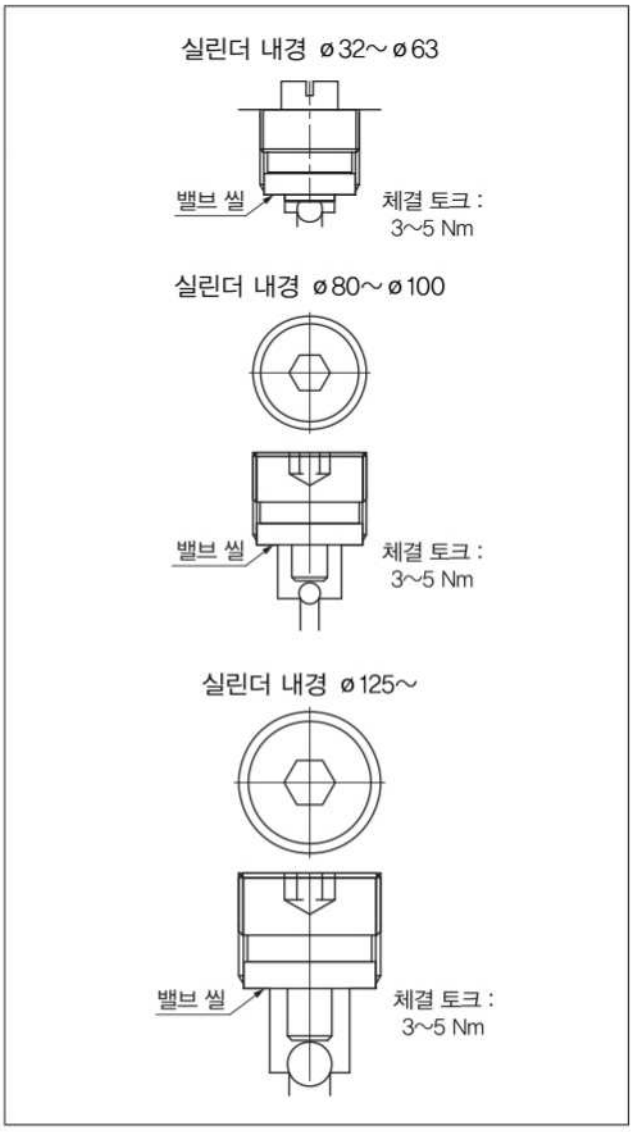

02. 유압실린더 사용상의 주의

쿠션

쿠션 링에는 특수한 오리피스 가공을 실시하고 있으므로 원활한 쿠션 효과를 얻을 수 있습니다.
단, 스트로크 끝에서 사용하지 않고 3mm 이상 앞쪽에서 정지시키는 경우에는 쿠션 효과가 약해지므로 주의하여 주십시오.
또한, 이와 같은 경우에는 쿠션 평행부(M 치수)가 긴 것도 별도로 제작 가능하오니 상담하여 주십시오.

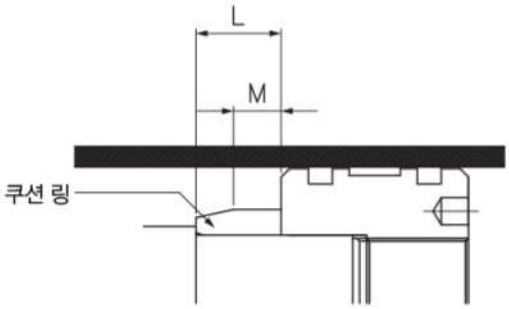

실린더 내경mm	쿠션 링의 길이 L	링 평행부의 길이 M
32 ~ 63	20	13
80 ~ 160	25	13
180 ~ 224	30	13
250	35	8

쿠션 조정 밸브

- 기계의 움직임에 맞춰 개도의 조정을 해 주십시오.
- 조정 나사를 시계 방향으로 돌리면 쿠션 시간이 길어집니다.
- 조정 나사는 어느 쪽으로든지 정지할 때까지 돌릴 수 있습니다.

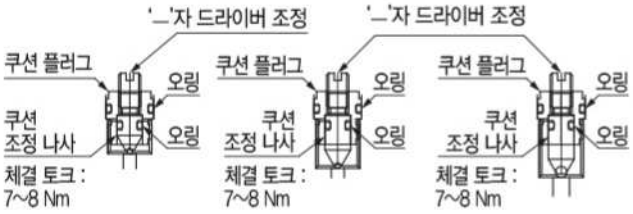

실린더 내경 32, 40　실린더 내경 50, 63　실린더 내경 80

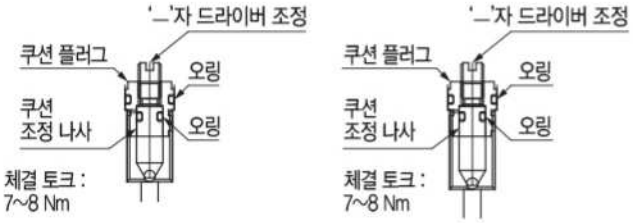

실린더 내경 100~125　실린더 내경 140~250

쿠션 조정 밸브 조정방법

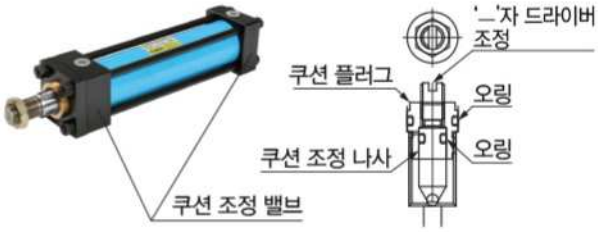

① 스패너 등으로 쿠션 플러그를 1/4 회전시켜 느슨하게 해 주십시오.

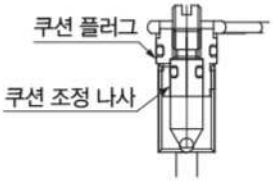

② 일자 드라이버로 쿠션 조정 나사만 돌립니다.
시계 방향 ⇒ 쿠션 공정의 속도가 늦어지게 됨.
반시계 방향 ⇒ 쿠션 공정의 속도가 빨라지게 됨.

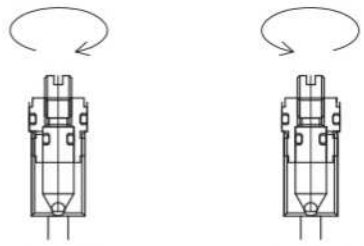

시계 방향　반시계 방향

③ 쿠션 조정 나사의 조정이 끝나면, 쿠션 조정 나사가 움직이지 않도록 일자 드라이버로 고정하여 쿠션 플러그를 조여 주십시오. (체결 토크 : 12~15 N · m)

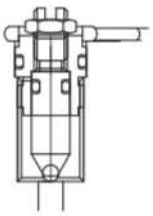

⚠ 경고

쿠션을 조정할 경우에는 저속(50mm/s 이하)에서부터 천천히 속도를 높여 조정하십시오.
처음부터 속도를 높여 조정하면 이상 서지압이 생겨, 실린더 혹은 기계의 파손으로 큰 사고가 생길 우려가 있습니다.

03. 유압실린더 제품라벨

제품라벨

제품라벨에는 제품에 관계되는 정보가 기입되어 있습니다.
제조된 MODEL NUMBER와 사용 압력, 제조 날짜 등의 추가 정보가 기입됩니다.
또한 제조 날짜와 MFG NUMBER를 통하여 출하 및 제품 정보를 유지하고 있습니다.
단, 당사의 제품 출하시점 상황과 관련하여 라벨의 모양 및 정보가 다소 달라질 수 있습니다.

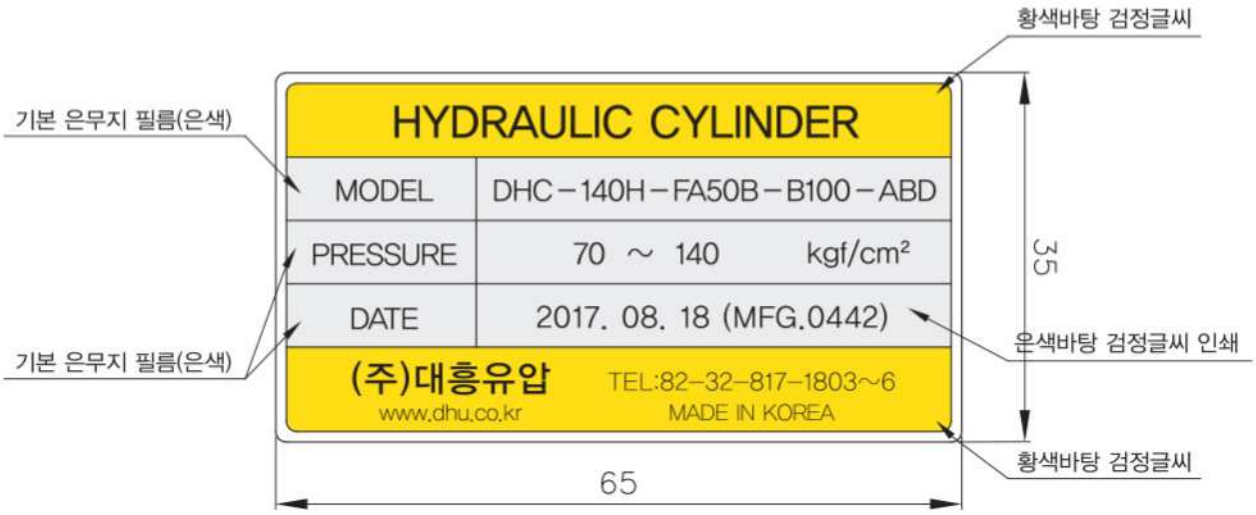

제품라벨 부착의 예(위치)

제품라벨은 실린더 포트 면의 파이프에 접착되어 있습니다.
단, 푸트 취부형의 포트, 쿠션밸브의 위치에 따라 접착 위치가 달라질 수 있습니다.

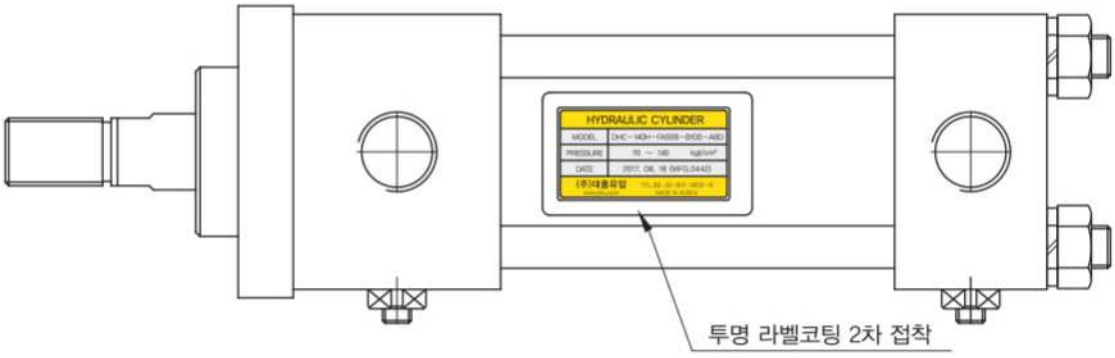

HYDRAULIC CYLINDER

The best technology and experience

DAEHEUNG HYDRAULICS CO., LTD

(주)대흥유압

2

일반사각실린더

DAEHEUNG HYDRAULICS

01. 유압실린더 사양 18

02. 유압실린더 모델 번호의 구성 19

03. 실린더 기본형 내부 구조도 20

04. 타입별 실린더 외형 치수도 21

05. 방진 커버부 및 스위치 부착형 실린더 외형 치수도 32

06. 선단금구 및 로크너트 33

01. 유압실린더 사양

유압실린더 사양

종 류		표준형 / 스위치부착형		
형 식		DHC-70H/HL	DHC-140H/HL	
실린더내경(mm)		ø32/ø32, ø40/ø40, ø50/ø50, ø63/ø63, ø80/ø80, ø100/ø100 ø125, ø140, ø150, ø160, ø180, ø200, ø224, ø250		
사 용 압 력		70kgf/cm² (6.865MPa)	140kgf/cm² (13.729MPa)	
최고허용압력		헤드측 90kgf/cm² (8.826MPa) 로드측(B형) 135kgf/cm² (13.239MPa) 로드측(C형) 110kgf/cm² (10.787MPa)	헤드측 180kgf/cm² (17.652MPa) 로드측(B형) 180kgf/cm² (17.652MPa) 로드측(C형) 140kgf/cm² (13.729MPa)	
내 압 력		105kgf/cm² (10.297MPa)	210kgf/cm² (20.594MPa)	
최저작동압력		헤드측 3kgf/cm² (0.294MPa)이하 로드측(B형) 4.5kgf/cm² (0.441MPa) 이하 로드측(C형) 4kgf/cm² (0.392MPa)		
사용속도범위		ø40 ~ø63 : 8 ~ 400mm/sec ø80 ~ø125 : 8 ~ 300mm/sec ø140 ~ø250 : 8 ~ 200mm/sec		
사용온도범위		-10 ~ +80℃ (주위온도 및 유온)	100℃ 이상 팩킹 VITON 사용	
쿠 션 방 식		메탈 감압방식		
사 용 작 동 유		일반 광물성 작동유 (그 외의 작동유를 사용할 경우 별도로 상담하여 주세요.)		
나 사 공 차		KS 2급		
스트로크허용차		100mm이하	101 ~ 250mm	251 ~ 630mm
		631 ~ 1000mm	1001 ~ 1600mm	1601 ~ 2000mm
튜 브 재 질		기계 구조용 탄소강 (스텐레스)		
지지형식	표 준 형	SD, LA, (LB), FA, FB, FC, FD, CA, CB, TA, TC		
	양로드형	SD, LA, (LB), FA, FB, FC, FD, TA, TC		
관련부품	방진커버	보통 : 나일론 타폴린	특수 : 네오프렌	
	선단금구	1산형 (I형)	2산형 (Y형)	
	기 타	로크너트		

주) 1. 사용 압력은 실린더를 사용하는 유압회로의 릴리프변의 설정 압력의 최고치.
2. 최고 허용압력이란, 실린더의 내부에 발생하는 압력의 허용 가능 최고치.
3. 내압력은 상용 압력에 복귀할 때 성능의 저하를 초래하지 않고 견디어 내지 않으면 안 되는 시험 압력.
4. 최저 작동압력은 실린더를 수평으로 설치해 무부하(로드 자중분은 별도 고려)의 상태에서 압력을 가할 때 실린더가 작동하기 시작하는 압력.
5. 지지형식란 ( )는 사용압력 70kgf/cm² 용입니다.
6. 피스톤 로드선단 나사부에 로크너트를 설치해서 사용하는 경우는 나사 길이 A 치수를 길게 해 주십시오.

쿠션의 길이

단위 : mm

내 경	ø32 ~ø63	ø80 ~ø160	ø180 ~ø224	ø250
쿠션길이	20	25	30	35

행정의 한계

단위 : mm

내 경	ø32 ~ø50	ø63 ~ø80	ø100 ~ø250
한 계	1200	1600	2000

주) 1. 지지형식에 따른 좌굴은 별도로 계산하여 주십시오.
2. 이상 보다 긴 스트로크는 상담 바랍니다.

패킹재질

규 격	품 명	재 질
ø32 ~ø250	DUST SEAL	URETHANE RUBBER
	ROD SEAL	URETHANE RUBBER
	PISTON SEAL	URETHANE RUBBER
	WEAR RING	PHENOL
	O - RING	NBR

02. 유압실린더 모델 번호의 구성

DHC-70H	—	○	SD	40	B	—	B	300	—	A	B	○	—	○
①		②	③	④	⑤		⑥	⑦		⑧	⑨	⑩		⑪

① 시리즈

편 로 드	DHC-70H	70kgf/cm²
	DHC-140H	140kgf/cm²
양 로 드	DHC-70HW	70kgf/cm²
	DHC-140HW	140kgf/cm²
스위치부착	DHC-70/140HL	70/140kgfcm²

② 패킹재질

기 호	재 질	비 고
무 기 호	니트릴우레탄	표준 규격품
1	니 트 릴 고 무	
2	우 레 탄 고 무	
3	불 소 고 무	

③ 지지형식

SD, LA, (LB), FA, FB, FC, FD, CA, CB, TA, TC

④ 실린더 내경 ⑤ 로드경 및 형식

튜 브		로 드	
규격표시	실린더 내경	B (B계열)	C (C계열)
32	ø32	ø18	–
40	ø40	ø22.4	ø18
50	ø50	ø28	ø22.4
63	ø63	ø35	ø28
80	ø80	ø45	ø35
100	ø100	ø55	ø45
125	ø125	ø70	ø55
140	ø140	ø80	ø60
150	ø150	ø85	ø65
160	ø160	ø90	ø70
180	ø180	ø100	ø80
200	ø200	ø112	ø90
224	ø224	ø125	ø100
250	ø250	ø140	ø112

⑥ 쿠션형식

B	양측 쿠션
R	로드측 쿠션
H	헤드측 쿠션
N	쿠션 없음

⑦ 실린더 행정 (mm)

⑧ 포트위치 : 표준 (A)
하기 쿠션밸브 위치를 참조하세요.

⑨ 쿠션밸브 위치 : 표준 (B)

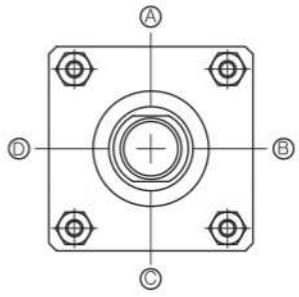

포트의 표준위치는 A방향
쿠션밸브의 표준위치는 B방향 입니다.
위치변경이 필요한 경우 A, B, C, D로 표시하여 주십시오.

⑩ 에어 벤트 밸브 위치 : 無 or 표준 (D)
상기 쿠션밸브 위치를 참조하세요.

⑪ 방진커버

기 호	재 질
J	자바라 부착시

지지형식

SD	기본형		FD	헤드측 방향 플랜지형	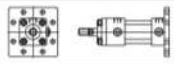
LA	축직각 푸트형		CA	1산 클레비스형	
LB	축방향 푸트형		CB	2산 클레비스형	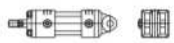
FA	로드측 플랜지형		TA	로드측 트러니언형	
FB	헤드측 플랜지형		TC	센터 트러니언형	
FC	로드측 방향 플랜지형	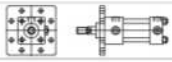			

03. 실린더 기본형 내부 구조도

내부 구조도

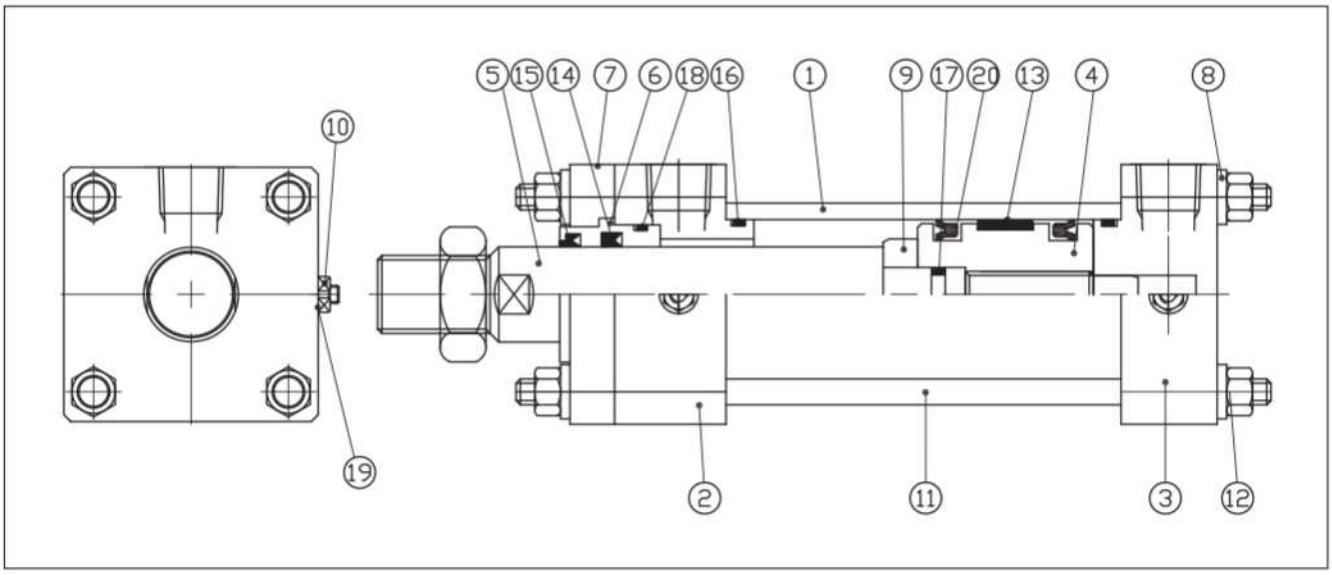

부품 LIST

NO	품 명	재 질	수량	NO	품 명	재 질	수량
1	CYLINDER TUBE	STKM13C	1	7	FLANGE	SS41	1
2	ROD COVER	SS41	1	8	SPRING WASHER	SWRH57B	4
3	HEAD COVER	SS41	1	9	CUSHION RING	BC6	1
4	PISTON	S45C	1	10	CUSHION BODY	SS41	2
5	ROD	S45C	1	11	TIE ROD	S45C	4
6	BUSH	BC3	1	12	HEX' NUT	S45C	4

패킹 LIST

NO	13	14		15		16	17	18	19	20	
품명	WEAR RING	ROD PACKING		DUST SEAL		O – RING	O – RING	O – RING	O – RING	PISTON PACKING	
형식	B/C	B계열	C계열	B계열	C계열	B/C	B/C	B/C	B/C	B계열	C계열
재질	PHENOL	URETHANE		URETHANE		NBR	NBR	NBR	NBR	URETHANE	
내경 \ 수량	1	1	1	1	1	2	1	1	1	2	
ø32	WR–032–028	K33–018	–	K103–018	–	S32	P12	P21	P4, P10A	K23–032	
ø40	WR–040–036	K33–22.4	K33–018	K103–22.4	K103–018	G40	P12	G25	P4, P10A	K23–040	
ø50	WR–050–045	K33–028	K33–22.4	K103–028	K103–22.4	G45	P16	G30	P4, P10A	K23–050	
ø63	WR–063–058	K33–035	K33–028	K103–035	K103–028	G58	P20	G40	P4, P10A	K23–063	
ø80	WR–080–075	K33–045	K33–035	K103–045	K103–035	G75	G35 / G25	G50 / G40	P4, P10A	K23–080	
ø100	WR–100–095	K33–055	K33–045	K103–055	K103–045	G95	G45 / G35	G60 / G50	P4, P10A	K23–100	
ø125	WR–125–120	K33–070	K33–055	K103–070	K103–055	G120	G55 / G45	G75 / G60	P4, P10A	K23–125	
ø140	WR–140–135	K33–080	K33–060	K103–080	K103–060	G135	G65 / G45	G85 / G65	P7, P14	K23–140	
ø150	WR–150–145	K33–085	K33–065	K103–085	K103–065	G145	G65 / G50	G90 / G70	P7, P14	K23–150	
ø160	WR–160–154	K33–090	K33–070	K103–090	K103–070	G150	G70 / G55	G95 / G75	P7, P14	K23–160	
ø180	WR–180–172	K33–100	K33–080	K103–100	K103–080	G170	G75 / G65	G110 / G85	P7, P14	K23–180	
ø200	WR–200–192	K33–112	K33–090	K103–112	K103–090	G190	G95 / G70	G125/ G95	P7, P14	K23–200	
ø224	WR–224–216	K33–125	K33–100	K103–125	K103–100	P209	G100/G85	G140/ G115	P7, P14	K23–224	
ø250	WR–250–242	K33–140	K33–112	K103–140	K103–112	G240	G115 /G95	G155/ G125	P7, P14	K23–250	

04. 타입별 실린더 외형 치수도

SD : 기본형 외형도

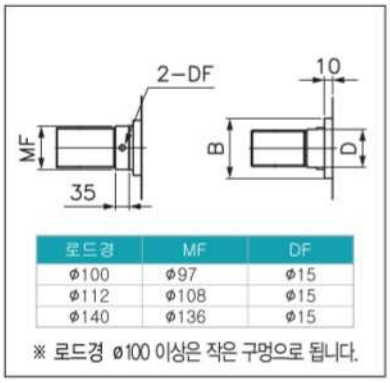

로드경	MF	DF
φ100	φ97	φ15
φ112	φ108	φ15
φ140	φ136	φ15

※ 로드경 ø100 이상은 작은 구멍으로 됩니다.

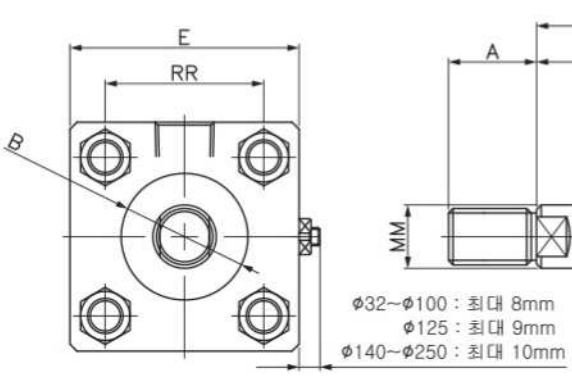

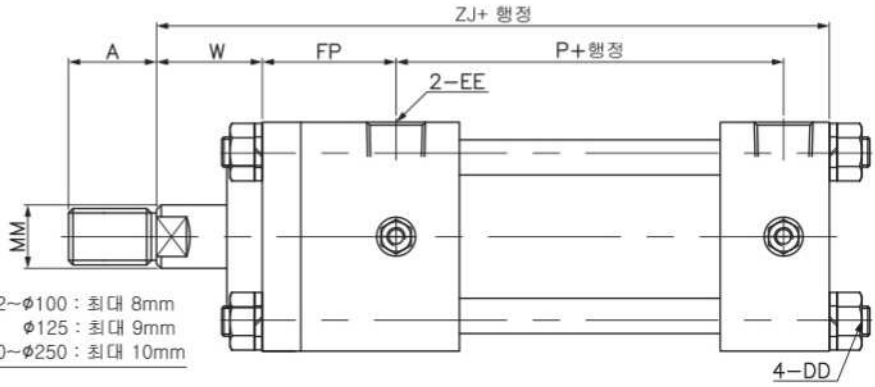

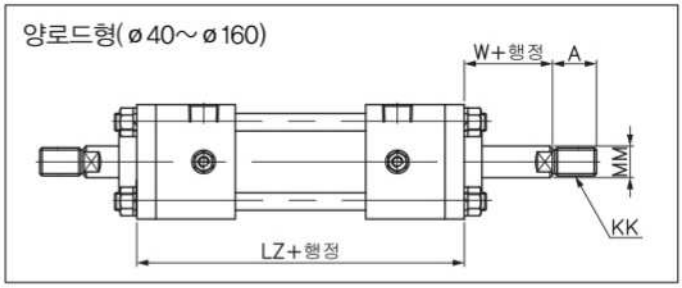

※ 방진 커버부는 관련부품을 참조하여 주십시오.

Specifications

기호 / 내경	로드경(B형) A	B	D	KK	MM	로드경(C형) A	B	D	KK	MM	DD	E	EE	F	FP	H	J	K	LF	LZ	P	RR	W	ZJ
ø32	25	ø34	14	M16×1.5	ø18	–	–	–	–	–	M10×1.25	□58	PT ⅜"	11	38	44	50	36	141	166	90	38	30	171
ø40	30	ø40	20	M20×1.5	ø22.4	25	ø36	16	M16×1.5	ø18	M10×1.25	□65	PT ⅜"	13	35	59	38.5	30.5	141	167	92	45	30	171
ø50	35	ø46	24	M24×1.5	ø28	30	ø40	20	M20×1.5	ø22.4	M10×1.25	□76	PT ½"	18	42	60	43	34	155	182	97	52	30	185
ø63	45	ø55	30	M30×1.5	ø35	35	ø46	24	M24×1.5	ø28	M12×1.5	□90	PT ½"	18	42	68	43	34	163	190	105	63	35	198
ø80	60	ø65	41	M39×1.5	ø45	45	ø55	30	M30×1.5	ø35	M16×1.5	□110	PT ¾"	21	52	71	52.5	39.5	184	218	113.5	80	35	219
ø100	75	ø80	50	M48×1.5	ø55	60	ø65	41	M39×1.5	ø45	M18×1.5	□135	PT ¾"	24	55	76	52.5	39.5	192	229	118.5	102	40	232
ø125	95	ø95	65	M64×2	ø70	75	ø80	50	M48×1.5	ø55	M22×1.5	□165	PT 1"	27	62	83	60	50	220	257	130	122	45	265
ø140	110	ø105	75	M72×2	ø80	80	ø85	55	M56×2	ø60	M24×1.5	□185	PT 1"	31	68	84	65	50	230	276	138	138	50	280
ø150	115	ø110	80	M76×2	ø85	85	ø90	60	M60×2	ø65	M27×1.5	□196	PT 1"	35	72	90	65	50	240	290	144	148	50	290
ø160	120	ø115	85	M80×2	ø90	95	ø95	65	M64×2	ø70	M27×1.5	□210	PT 1"	37	77	94	72	50	253	312	152	160	55	308
ø180	140	ø125	–	M95×2	ø100	110	ø105	75	M72×2	ø80	M30×1.5	□235	PT 1¼"	39	84	101	75	60	275	329	162	182	55	330
ø200	150	ø140	–	M100×2	ø112	120	ø115	85	M80×2	ø90	M33×1.5	□262	PT 1½"	44	99	99	92	66	301	371	170	200	55	356
ø224	180	ø150	–	M120×2	ø125	140	ø125	–	M95×2	ø100	M39×1.5	□292	PT 1½"	41	89	90	95	79	305	362	184	225	60	365
ø250	195	ø170	–	M130×2	ø140	150	ø140	–	M100×2	ø112	M42×1.5	□325	PT 2"	54	114	107	105	80	346	425	192	250	65	411

04. 타입별 실린더 외형 치수도

LA : 축직각 방향 푸트형

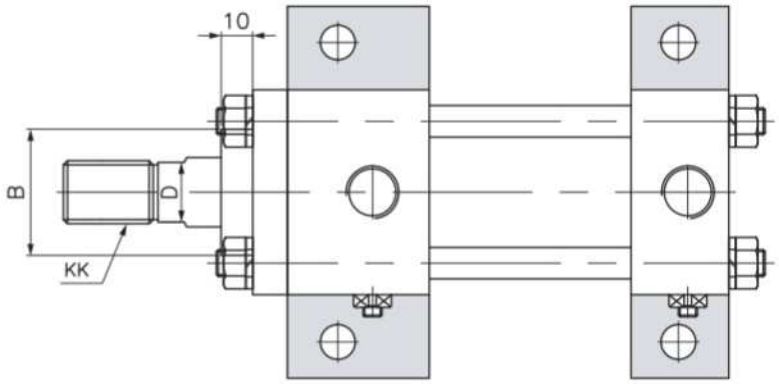

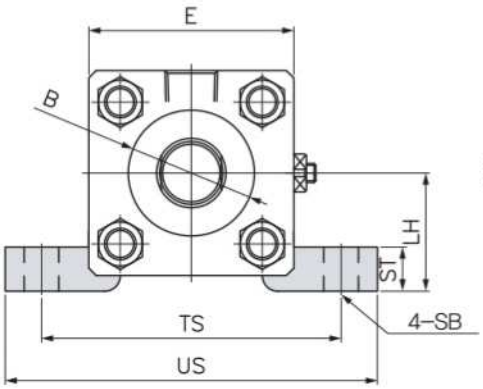

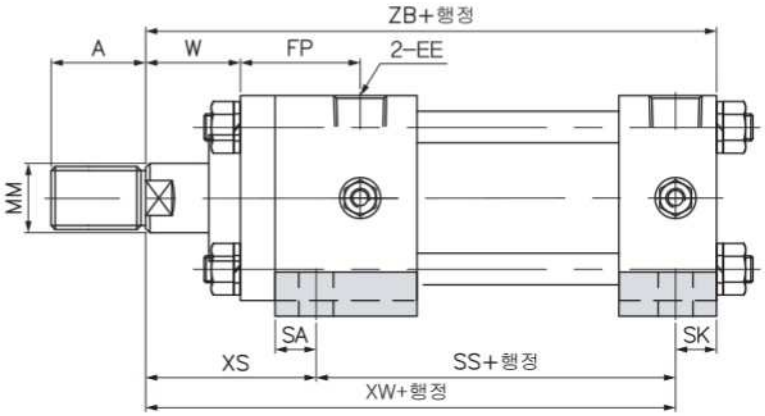

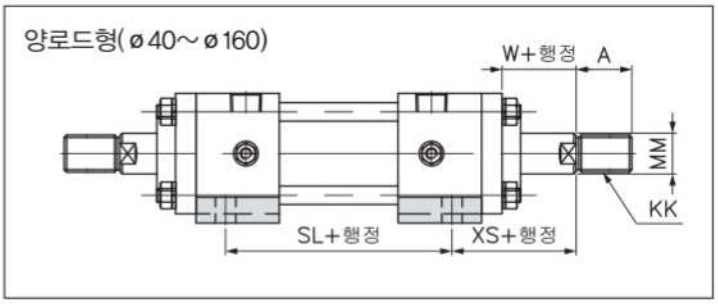

※ 방진 커버부는 관련부품을 참조하여 주십시오.

Specifications

기호 / 내경	로드경(B형) A	B	D	KK	MM	로드경(C형) A	B	D	KK	MM	E	EE	FP	LH	SA	SB	SK	SL	SS	ST	TS	US	W	XS	XW	ZB
ø32	25	ø34	14	M16×1.5	ø18	–	–	–	–	–	□58	PT ⅜"	38	35 ±0.15	16	ø11	16	112	98	12	88	109	30	57	155	171
ø40	30	ø40	20	M20×1.5	ø22.4	25	ø36	16	M16×1.5	ø18	□65	PT ⅜"	35	37.5 ±0.15	14	ø11	16	108	98	14	95	118	30	57	155	171
ø50	35	ø46	24	M24×1.5	ø28	30	ø40	20	M20×1.5	ø22.4	□76	PT ½"	42	45 ±0.15	12	ø14	17	122	108	17	115	145	30	60	168	185
ø63	45	ø55	30	M30×1.5	ø35	35	ø46	24	M24×1.5	ø28	□90	PT ½"	42	50 ±0.15	18	ø18	21	118	106	19	132	165	35	71	177	198
ø80	60	ø65	40	M39×1.5	ø45	45	ø55	30	M30×1.5	ø35	□110	PT ¾"	52	60 ±0.25	18	ø18	21	144	124	25	155	190	35	74	198	219
ø100	75	ø80	50	M48×1.5	ø55	60	ø65	41	M39×1.5	ø45	□135	PT ¾"	55	71 ±0.25	22	ø22	24	137	122	27	190	230	40	85	208	232
ø125	95	ø95	65	M64×2	ø70	75	ø80	50	M48×1.5	ø55	□165	PT 1"	62	85 ±0.25	27	ø26	25	149	136	32	224	272	45	99	235	265
ø140	110	ø105	75	M72×2	ø80	80	ø85	55	M56×2	ø60	□185	PT 1"	68	95 ±0.25	25	ø26	30	164	144	35	250	300	50	106	250	280
ø150	115	ø110	80	M76×2	ø85	85	ø90	60	M60×2	ø65	□196	PT 1"	72	106 ±0.25	26	ø30	33	163	146	37	270	320	50	111	257	290
ø160	120	ø115	85	M80×2	ø90	95	ø95	65	M64×2	ø70	□210	PT 1"	77	112 ±0.25	30	ø33	36	169	150	42	285	345	55	122	272	308
ø180	140	ø125	–	M95×2	ø100	110	ø105	75	M72×2	ø80	□235	PT 1¼"	84	125 ±0.25	29	ø33	35	193	172	47	315	375	55	123	295	330
ø200	150	ø140	–	M100×2	ø112	120	ø115	85	M80×2	ø90	□262	PT 1½"	99	140 ±0.25	32	ø36	39	219	186	52	355	425	55	131	317	356
ø224	180	ø150	–	M120×2	ø125	140	ø125	–	M95×2	ø100	□292	PT 1½"	89	150 ±0.25	39	ø42	39	202	186	52	395	475	60	140	326	365
ø250	195	ø170	–	M130×2	ø140	150	ø140	–	M100×2	ø112	□325	PT 2"	114	170 ±0.25	39	ø45	47	239	206	57	425	515	65	158	364	411

04. 타입별 실린더 외형 치수도

LB : 축방향 푸트형

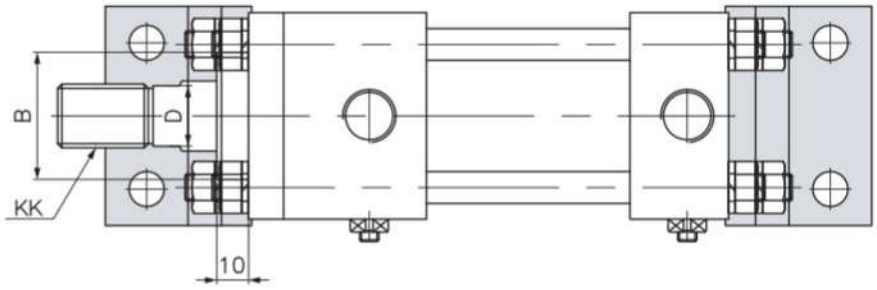

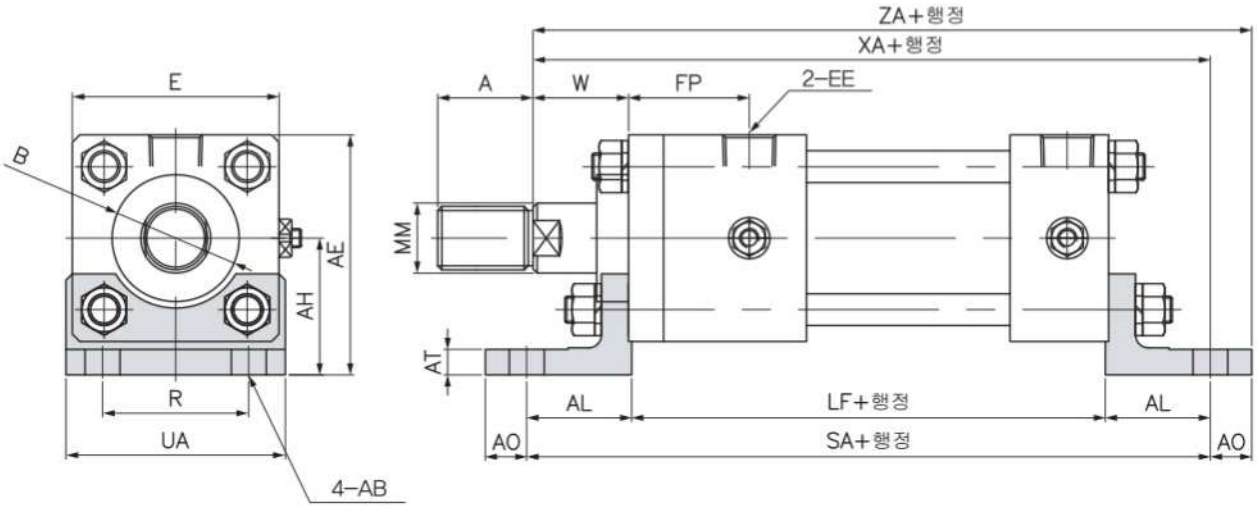

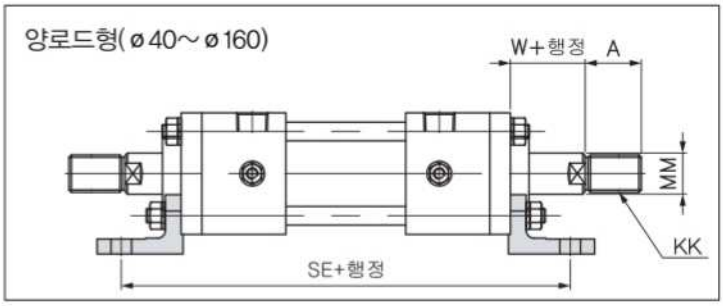

※ 방진 커버부는 관련부품을 참조하여 주십시오.

Specifications

기호 / 내경	로드경(B형) A	B	D	KK	MM	로드경(C형) A	B	D	KK	MM	AB	AE	AH	AL	AO	AT	E	EE	FP	LF	R	SA	SE	UA	W	XA	ZA
ø32	25	ø34	14	M16×1.5	ø18	–	–	–	–	–	ø11	69	40 ±0.15	32	13	8	□58	PT ⅜"	38	141	40	205	230	62	30	203	216
ø40	30	ø40	20	M20×1.5	ø22.4	25	ø36	16	M16×1.5	ø18	ø11	75.5	43 ±0.15	32	13	8	□65	PT ⅜"	35	141	46	205	226	69	30	203	216
ø50	35	ø46	24	M24×1.5	ø28	30	ø40	20	M20×1.5	ø22.4	ø14	87.5	50 ±0.15	35	15	8	□76	PT ½"	42	155	58	225	252	85	30	220	235
ø63	45	ø55	30	M30×1.5	ø35	35	ø46	24	M24×1.5	ø28	ø18	105	60 ±0.15	42	18	10	□90	PT ½"	42	163	65	247	274	98	35	240	258
ø80	60	ø65	41	M39×1.5	ø45	45	ø55	30	M30×1.5	ø35	ø18	127	72 ±0.25	50	20	12	□110	PT ¾"	52	184	87	284	318	118	35	269	289
ø100	75	ø80	50	M48×1.5	ø55	60	ø65	41	M39×1.5	ø45	ø22	152.5	85 ±0.25	55	23	12	□135	PT ¾"	55	192	109	302	339	150	40	287	310
ø125	95	ø95	65	M64×2	ø70	75	ø80	50	M48×1.5	ø55	ø26	187.5	105 ±0.25	66	29	15	□165	PT 1"	62	220	130	352	389	175	45	331	360
ø140	110	ø105	75	M72×2	ø80	80	ø85	55	M56×2	ø60	ø26	207.5	115 ±0.25	70	30	18	□185	PT 1"	68	230	145	370	416	195	50	350	380
ø150	115	ø110	80	M76×2	ø85	85	ø90	60	M60×2	ø65	ø30	221	123 ±0.25	75	30	18	□196	PT 1"	72	240	155	390	440	210	50	365	395
ø160	120	ø115	85	M80×2	ø90	95	ø95	65	M64×2	ø70	ø33	237	132 ±0.25	75	35	18	□210	PT 1"	77	253	170	403	462	225	55	383	418
ø180	140	ø125	–	M95×2	ø100	110	ø105	75	M72×2	ø80	ø33	265.5	148 ±0.25	85	40	20	□235	PT 1¼"	84	275	185	445	499	243	55	415	455
ø200	150	ø140	–	M100×2	ø112	120	ø115	85	M80×2	ø90	ø36	296	165 ±0.25	98	40	25	□262	PT 1½"	99	301	206	497	567	272	55	454	494
ø224	180	ø150	–	M120×2	ø125	140	ø125	–	M95×2	ø100	ø42	331	185 ±0.25	115	45	30	□292	PT 1½"	89	305	230	535	592	310	60	480	525
ø250	195	ø170	–	M130×2	ø140	150	ø140	–	M100×2	ø112	ø45	370.5	208 ±0.25	130	50	35	□325	PT 2"	114	346	250	606	685	335	65	541	591

04. 타입별 실린더 외형 치수도

FA : 로드측 플랜지형

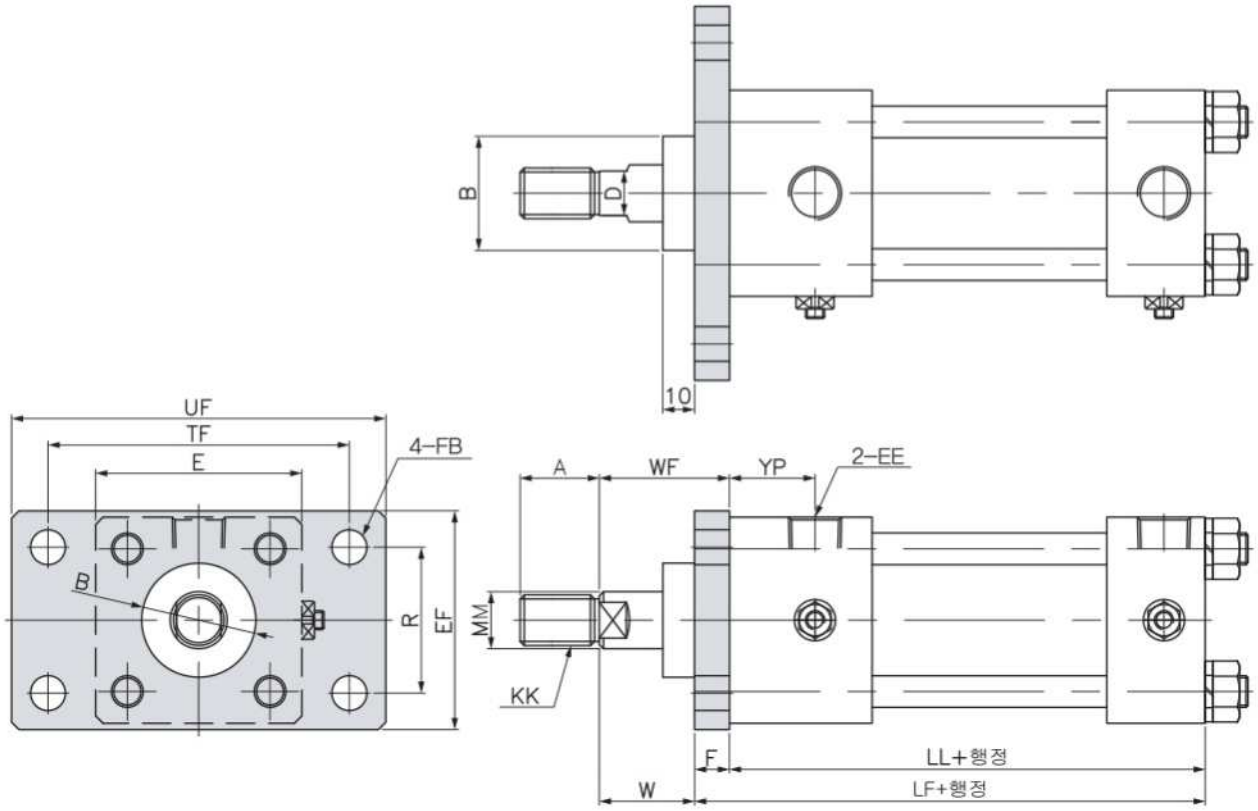

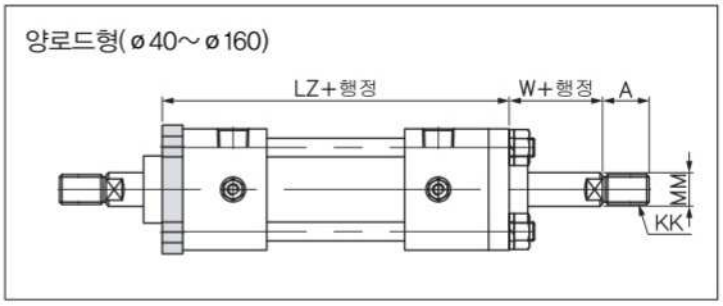

※ 방진 커버부는 관련부품을 참조하여 주십시오.

Specifications

기호 / 내경	로드경(B형) A	B	D	KK	MM	로드경(C형) A	B	D	KK	MM	E	EE	EF	F	FB	LF	LL	LZ	R	TF	UF	W	WF	YP
ø32	25	ø34	14	M16×1.5	ø18	–	–	–	–	–	□58	PT ⅜"	62	11	ø11	141	130	166	40	88	109	30	41	27
ø40	30	ø40	20	M20×1.5	ø22.4	25	ø36	16	M16×1.5	ø18	□65	PT ⅜"	69	13	ø11	141	128	167	46	95	118	30	43	22
ø50	35	ø46	24	M24×1.5	ø28	30	ø40	20	M20×1.5	ø22.4	□76	PT ½"	85	18	ø14	155	137	182	58	115	145	30	48	24
ø63	45	ø55	30	M30×1.5	ø35	35	ø46	24	M24×1.5	ø28	□90	PT ½"	98	18	ø18	163	145	190	65	132	165	35	50	24
ø80	60	ø65	41	M39×1.5	ø45	45	ø55	30	M30×1.5	ø35	□110	PT ¾"	118	21	ø18	184	163	218	87	155	190	35	56	31
ø100	75	ø80	50	M48×1.5	ø55	60	ø65	41	M39×1.5	ø45	□135	PT ¾"	150	24	ø22	192	168	232	109	190	230	40	64	31
ø125	95	ø95	65	M64×2	ø70	75	ø80	50	M48×1.5	ø55	□165	PT 1"	175	27	ø26	220	193	257	130	224	272	45	72	35
ø140	110	ø105	75	M72×2	ø80	80	ø85	56	M56×2	ø60	□185	PT 1"	195	31	ø26	230	199	276	145	250	300	50	81	37
ø150	115	ø110	80	M76×2	ø85	85	ø90	60	M60×2	ø65	□196	PT 1"	210	35	ø30	240	205	290	155	270	320	50	85	37
ø160	120	ø115	85	M80×2	ø90	95	ø95	65	M64×2	ø70	□210	PT 1"	225	37	ø33	253	216	312	170	285	345	55	92	40
ø180	140	ø125	–	M95×2	ø100	110	ø105	75	M72×2	ø80	□235	PT 1¼"	243	39	ø33	275	236	329	185	315	375	55	94	45
ø200	150	ø140	–	M100×2	ø112	120	ø115	85	M80×2	ø90	□262	PT 1½"	272	44	ø36	301	257	371	206	355	425	55	99	55
ø224	180	ø150	–	M120×2	ø125	140	ø125	–	M95×2	ø100	□292	PT 1½"	310	41	ø42	305	264	362	230	395	475	60	101	48
ø250	195	ø170	–	M130×2	ø140	150	ø140	–	M100×2	ø112	□325	PT 2"	335	54	ø45	346	292	425	250	425	515	65	119	60

04. 타입별 실린더 외형 치수도

FB : 헤드측 플랜지형

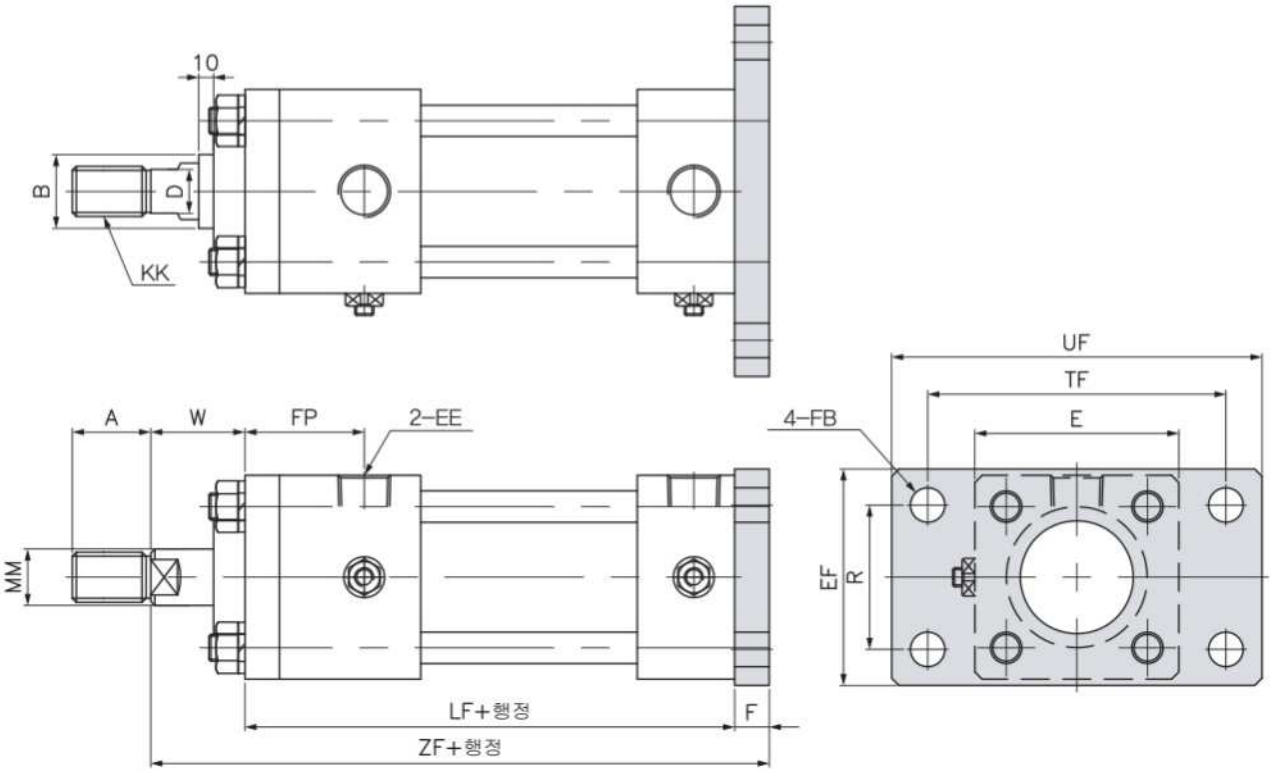

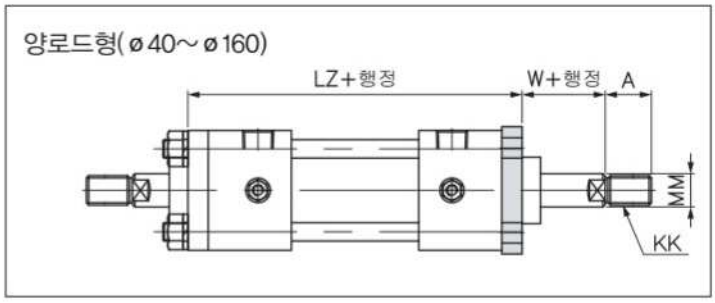

※ 방진 커버부는 관련부품을 참조하여 주십시오.

Specifications

기호 / 내경	로드경(B형) A	B	D	KK	MM	로드경(C형) A	B	D	KK	MM	E	EE	EF	F	FB	FP	LF	LZ	R	TF	UF	W	ZF
ø32	25	ø34	14	M16×1.5	ø18	–	–	–	–	–	□58	PT ⅜"	62	11	ø11	38	141	166	40	88	109	30	182
ø40	30	ø40	20	M20×1.5	ø22.4	25	ø36	16	M16×1.5	ø18	□65	PT ⅜"	69	13	ø11	35	141	167	46	95	118	30	184
ø50	35	ø46	24	M24×1.5	ø28	30	ø40	20	M20×1.5	ø22.4	□75	PT ½"	85	18	ø14	42	155	182	58	115	145	30	203
ø63	45	ø55	30	M30×1.5	ø35	35	ø46	24	M24×1.5	ø28	□90	PT ½"	98	18	ø18	42	163	190	65	132	165	35	216
ø80	60	ø65	41	M39×1.5	ø45	45	ø55	30	M30×1.5	ø35	□110	PT ¾"	118	21	ø18	52	184	218	87	155	190	35	240
ø100	75	ø80	50	M48×1.5	ø55	60	ø65	41	M39×1.5	ø45	□135	PT ¾"	150	24	ø22	55	192	229	109	190	230	40	256
ø125	95	ø95	65	M64×2	ø70	75	ø80	50	M48×1.5	ø55	□165	PT 1"	175	27	ø26	62	220	257	130	224	272	45	292
ø140	110	ø105	75	M72×2	ø80	80	ø85	55	M56×2	ø60	□185	PT 1"	195	31	ø26	68	230	276	145	250	300	50	311
ø150	115	ø110	80	M76×2	ø85	85	ø90	60	M60×2	ø65	□196	PT 1"	210	35	ø30	72	240	290	155	270	320	50	325
ø160	120	ø115	85	M80×2	ø90	95	ø95	65	M64×2	ø70	□210	PT 1"	225	37	ø33	77	253	312	170	285	345	55	345
ø180	140	ø125	–	M95×2	ø100	110	ø105	75	M72×2	ø80	□235	PT 1¼"	243	39	ø33	84	275	329	185	315	375	55	369
ø200	150	ø140	–	M100×2	ø112	120	ø115	85	M80×2	ø90	□262	PT 1½"	272	44	ø36	99	301	371	206	355	425	55	400
ø224	180	ø150	–	M120×2	ø125	140	ø125	–	M95×2	ø100	□292	PT 1½"	310	41	ø42	89	305	362	230	395	475	60	406
ø250	195	ø170	–	M130×2	ø140	150	ø140	–	M100×2	ø112	□325	PT 2"	335	54	ø45	114	346	425	250	425	515	65	465

04. 타입별 실린더 외형 치수도

FC : 정방향 로드측 플랜지형

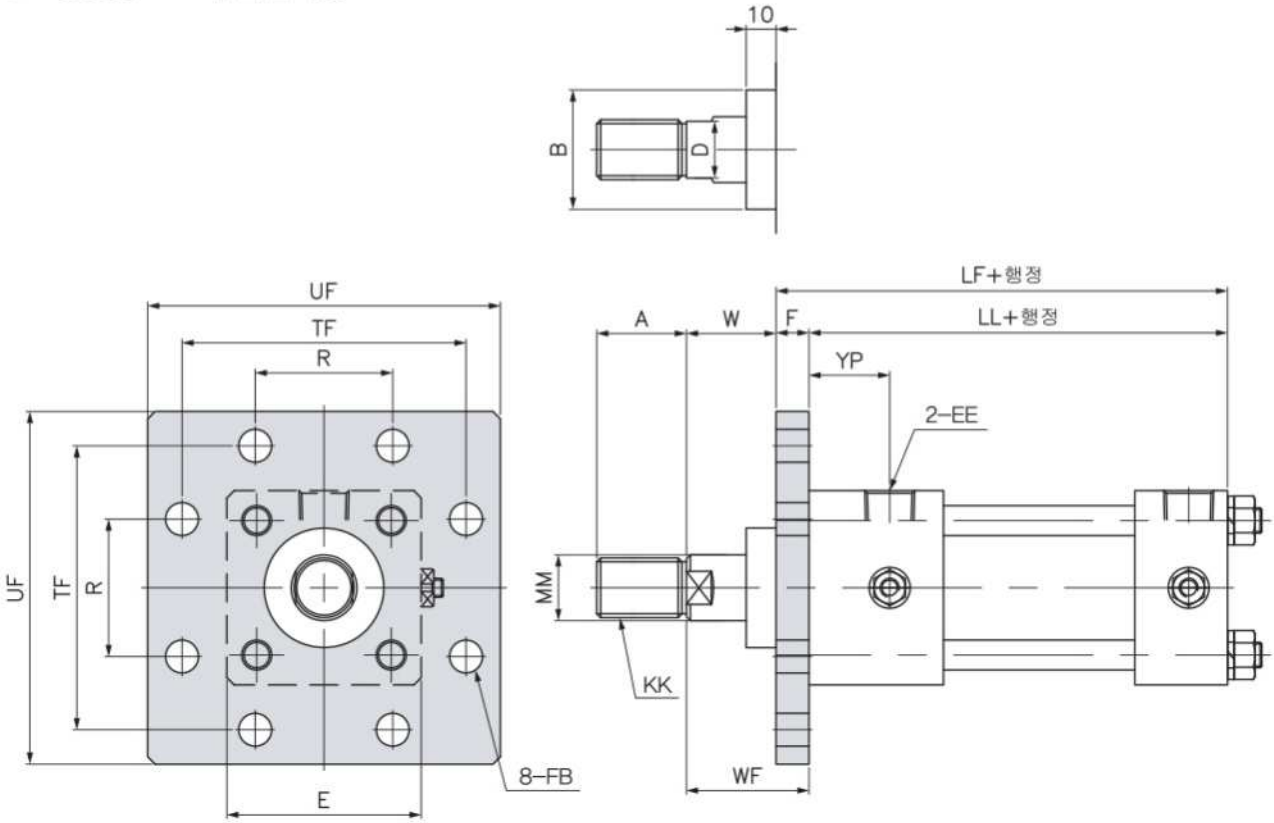

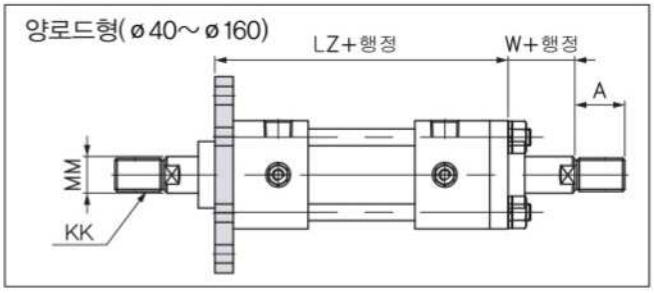

※ 방진 커버부는 관련부품을 참조하여 주십시오.

Specifications

기호 / 내경	로드경(B형) A	B	D	KK	MM	로드경(C형) A	B	D	KK	MM	E	EE	F	FB	LF	LL	LZ	R	TF	UF	W	WF	YP
ø32	25	ø34	14	M16×1.5	ø18	–	–	–	–	–	□58	PT 3/8"	11	ø11	141	130	166	40	88	109	30	41	27
ø40	30	ø40	20	M20×1.5	ø22.4	25	ø36	16	M16×1.5	ø18	□65	PT 3/8"	13	ø11	141	128	167	46	95	118	30	43	22
ø50	35	ø46	24	M24×1.5	ø28	30	ø40	20	M20×1.5	ø22.4	□76	PT 1/2"	18	ø14	155	137	181	58	115	145	30	48	24
ø63	45	ø55	30	M30×1.5	ø35	35	ø46	24	M24×1.5	ø28	□90	PT 1/2"	18	ø18	163	145	190	65	132	165	35	53	24
ø80	60	ø65	41	M39×1.5	ø45	45	ø55	30	M30×1.5	ø35	□110	PT 3/4"	21	ø18	184	163	218	87	155	190	35	56	31
ø100	75	ø80	50	M48×1.5	ø55	60	ø65	41	M39×1.5	ø45	□135	PT 3/4"	24	ø22	192	168	229	109	190	230	40	64	31
ø125	95	ø95	65	M64×2	ø70	75	ø80	50	M48×1.5	ø55	□165	PT 1"	27	ø26	220	193	254	130	224	272	45	72	35
ø140	110	ø105	75	M72×2	ø80	80	ø85	56	M56×2	ø60	□185	PT 1"	31	ø26	230	199	274	145	250	300	50	81	37
ø150	115	ø110	80	M76×2	ø85	85	ø90	60	M60×2	ø65	□196	PT 1"	35	ø30	240	205	291	155	270	320	50	85	37
ø160	120	ø115	85	M80×2	ø90	95	ø95	65	M64×2	ø70	□210	PT 1"	37	ø33	253	216	306	170	285	345	55	92	40
ø180	140	ø125	–	M95×2	ø100	110	ø105	75	M72×2	ø80	□235	PT 1 1/4"	39	ø33	275	236	330	185	315	375	55	94	45
ø200	150	ø140	–	M100×2	ø112	120	ø115	85	M80×2	ø90	□262	PT 1 1/2"	44	ø36	301	264	368	206	355	425	55	99	55
ø224	180	ø150	–	M120×2	ø125	140	ø125	–	M95×2	ø100	□292	PT 1 1/2"	41	ø42	305	264	362	230	395	475	60	101	48
ø250	195	ø170	–	M130×2	ø140	150	ø140	–	M100×2	ø112	□325	PT 2"	54	ø45	346	292	420	250	425	515	65	119	60

04. 타입별 실린더 외형 치수도

FD : 장방향 헤드측 플랜지형

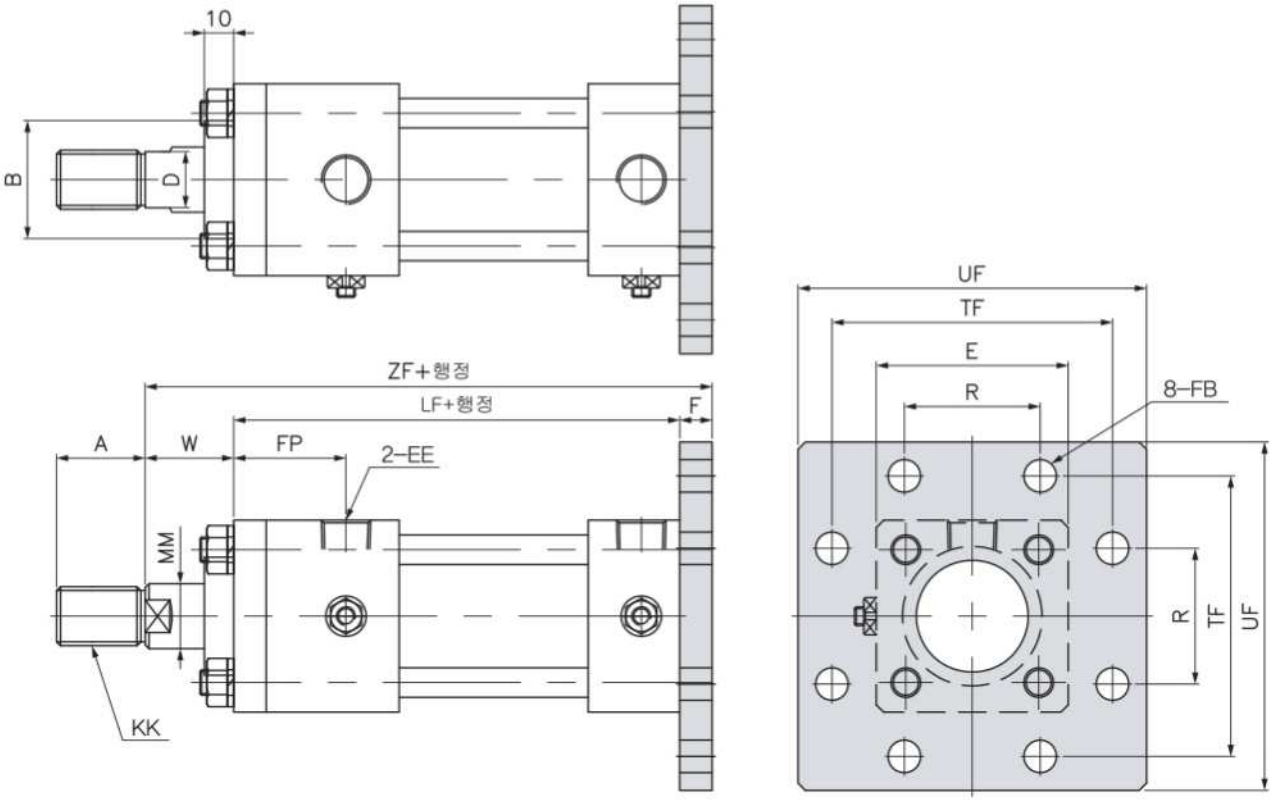

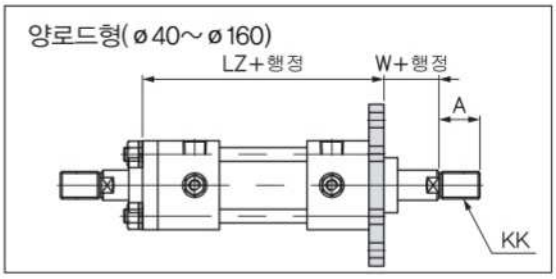

※ 방진 커버부는 관련부품을 참조하여 주십시오.

Specifications

기호 / 내경	로드경(B형) A	B	D	KK	MM	로드경(C형) A	B	D	KK	MM	E	EE	F	FB	FP	LF	LZ	R	TF	UF	W	ZF
ø32	25	ø34	14	M16×1.5	ø18	–	–	–	–	–	□58	PT ⅜"	11	ø11	38	141	166	40	88	109	30	182
ø40	30	ø40	19	M20×1.5	ø22.4	25	ø36	14	M16×1.5	ø18	□65	PT ⅜"	13	ø11	35	141	167	46	95	118	30	184
ø50	35	ø46	24	M24×1.5	ø28	30	ø40	20	M20×1.5	ø22.4	□76	PT ½"	18	ø14	42	155	181	58	115	145	30	203
ø63	45	ø55	30	M30×1.5	ø35	35	ø46	24	M24×1.5	ø28	□90	PT ½"	18	ø18	42	163	190	65	132	165	35	216
ø80	60	ø65	41	M39×1.5	ø45	45	ø55	30	M30×1.5	ø35	□110	PT ¾"	21	ø18	52	184	218	87	155	190	35	240
ø100	75	ø80	50	M48×1.5	ø55	60	ø65	41	M39×1.5	ø45	□135	PT ¾"	24	ø22	55	192	229	109	190	230	40	256
ø125	95	ø95	65	M64×2	ø70	75	ø80	50	M48×1.5	ø55	□165	PT 1"	27	ø26	62	220	254	130	224	272	45	292
ø140	110	ø105	75	M72×2	ø80	80	ø85	55	M56×2	ø60	□185	PT 1"	31	ø26	68	230	274	145	250	300	50	311
ø150	115	ø110	80	M76×2	ø85	85	ø90	60	M60×2	ø65	□196	PT 1"	35	ø30	72	240	291	155	270	320	50	325
ø160	120	ø115	85	M80×2	ø90	95	ø95	65	M64×2	ø70	□210	PT 1"	37	ø33	77	253	306	170	285	345	55	345
ø180	140	ø125	–	M95×2	ø100	110	ø105	75	M72×2	ø80	□235	PT 1¼"	39	ø33	84	275	330	185	315	375	55	369
ø200	150	ø140	–	M100×2	ø112	120	ø115	85	M80×2	ø90	□262	PT 1½"	44	ø36	99	301	368	206	355	425	55	400
ø224	180	ø150	–	M120×2	ø125	140	ø125	–	M95×2	ø100	□292	PT 1½"	41	ø42	89	305	362	230	395	475	60	406
ø250	195	ø170	–	M130×2	ø140	150	ø140	–	M100×2	ø112	□325	PT 2"	54	ø45	114	346	420	250	425	515	65	465

04. 타입별 실린더 외형 치수도

CA : 1산 클레비스형

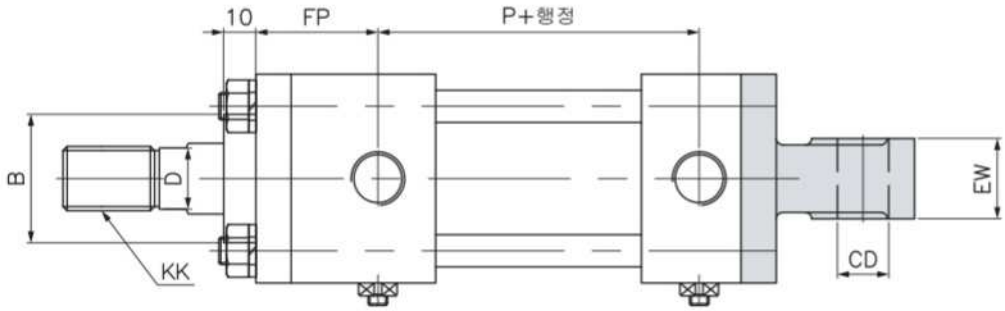

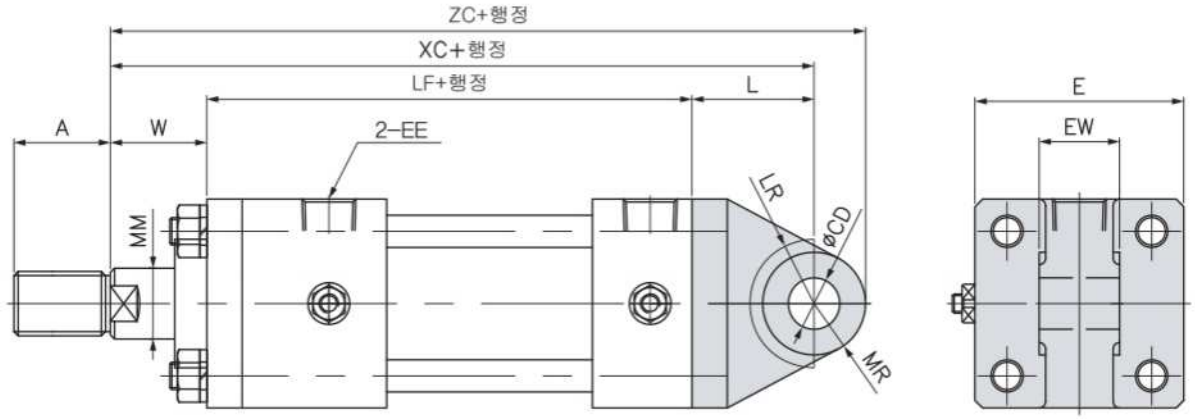

※ 방진 커버부는 관련부품을 참조하여 주십시오.

Specifications

기호 / 내경	로드경(B형) A	B	D	KK	MM	로드경(C형) A	B	D	KK	MM	CD	E	EE	EW	FP	L	LF	LR	MR	P	W	XC	ZC
ø32	25	ø34	14	M16×1.5	ø18	–	–	–	–	–	ø16	□58	PT 3/8"	$25^{-0.1}_{-0.4}$	38	38	141	R20	R16	90	30	209	225
ø40	30	ø40	20	M20×1.5	ø22.4	25	ø36	16	M16×1.5	ø18	ø16	□65	PT 3/8"	$25^{-0.1}_{-0.4}$	35	38	141	R20	R16	85	30	209	225
ø50	35	ø46	24	M24×1.5	ø28	30	ø40	20	M20×1.5	ø22.4	ø20	□76	PT 1/2"	$31.5^{-0.1}_{-0.4}$	42	45	155	R25	R20	97	30	230	250
ø63	45	ø55	30	M30×1.5	ø35	35	ø46	24	M24×1.5	ø28	ø31.5	□90	PT 1/2"	$40^{-0.1}_{-0.4}$	42	63	163	R46	R31.5	105	35	261	292.5
ø80	60	ø65	41	M39×1.5	ø45	45	ø55	30	M30×1.5	ø35	ø31.5	□110	PT 3/4"	$40^{-0.1}_{-0.4}$	52	72	184	R52	R31.5	113.5	35	291	322.5
ø100	75	ø80	50	M48×1.5	ø55	60	ø65	41	M39×1.5	ø45	ø40	□135	PT 3/4"	$50^{-0.1}_{-0.4}$	55	84	192	R62	R40	118.5	40	316	356
ø125	95	ø95	65	M64×2	ø70	75	ø80	50	M48×1.5	ø55	ø50	□165	PT 1"	$63^{-0.1}_{-0.4}$	62	100	220	R73	R50	133	45	365	415
ø140	110	ø105	75	M72×2	ø80	80	ø85	56	M56×2	ø60	ø63	□185	PT 1"	$80^{-0.1}_{-0.6}$	68	120	230	R91	R63	137	50	400	463
ø150	115	ø110	80	M76×2	ø85	85	ø90	60	M60×2	ø65	ø63	□196	PT 1"	$80^{-0.1}_{-0.6}$	72	122	240	R91	R63	143	50	412	475
ø160	120	ø115	85	M80×2	ø90	95	ø95	65	M64×2	ø70	ø71	□210	PT 1"	$80^{-0.1}_{-0.6}$	77	137	253	R103	R71	152	55	445	516
ø180	140	ø125	–	M95×2	ø100	110	ø105	75	M72×2	ø80	ø80	□235	PT 1 1/4"	$100^{-0.1}_{-0.6}$	84	150	275	R100	R80	162	55	480	560
ø200	150	ø140	–	M100×2	ø112	120	ø115	85	M80×2	ø90	ø90	□262	PT 1 1/2"	$125^{-0.1}_{-0.6}$	99	170	301	R115	R90	170	55	526	616
ø224	180	ø150	–	M120×2	ø125	140	ø125	–	M95×2	ø100	ø100	□292	PT 1 1/2"	$125^{-0.1}_{-0.6}$	89	185	305	R125	R100	184	60	550	650
ø250	195	ø170	–	M130×2	ø140	150	ø140	–	M100×2	ø112	ø100	□325	PT 2"	$125^{-0.1}_{-0.6}$	114	185	346	R125	R100	192	65	596	696

04. 타입별 실린더 외형 치수도

CB : 2산 클레비스형

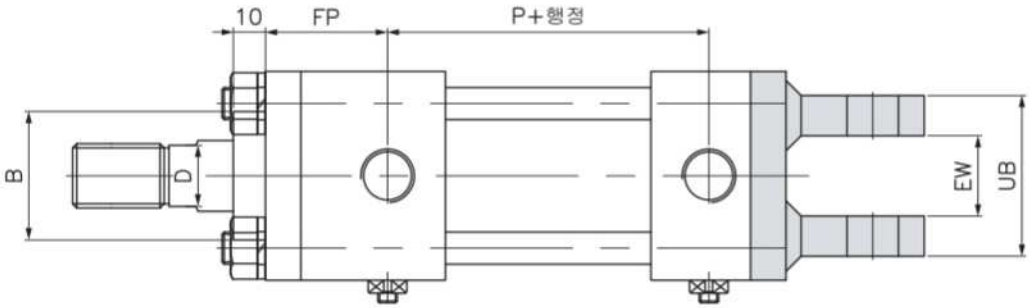

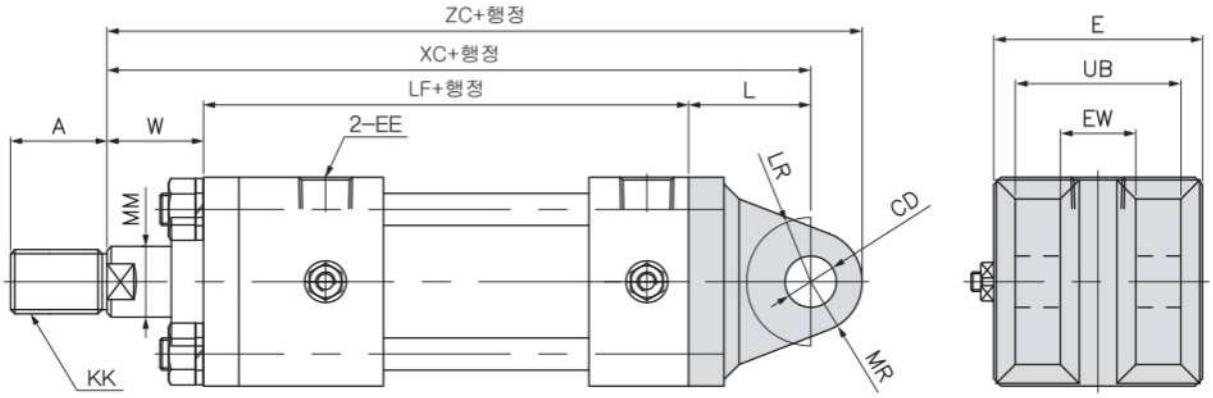

Specifications

기호 / 내경	로드경(B형) A	B	D	KK	MM	로드경(C형) A	B	D	KK	MM	CD	E	EE	EW	FP	L	LF	LR	MR	P	UB	W	XC	ZC
ø32	25	ø34	14	M16×1.5	ø18	–	–	–	–	–	ø16	□58	PT ⅜"	$25^{-0.1}_{-0.4}$	38	38	141	R20	R16	90	50	30	209	225
ø40	30	ø40	20	M20×1.5	ø22.4	25	ø36	16	M16×1.5	ø18	ø16	□65	PT ⅜"	$25^{-0.1}_{-0.4}$	35	38	141	R20	R16	85	50	30	209	225
ø50	35	ø46	24	M24×1.5	ø28	30	ø40	20	M20×1.5	ø22.4	ø20	□76	PT ½"	$31.5^{-0.1}_{-0.4}$	42	45	155	R25	R20	97	63.5	30	230	250
ø63	45	ø55	30	M30×1.5	ø35	35	ø46	24	M24×1.5	ø28	ø31.5	□90	PT ½"	$40^{-0.1}_{-0.4}$	42	63	163	R46	R31.5	105	80	35	261	292.5
ø80	60	ø65	41	M39×1.5	ø45	45	ø55	30	M30×1.5	ø35	ø31.5	□110	PT ¾"	$40^{-0.1}_{-0.4}$	52	72	184	R52	R31.5	113.5	80	35	291	322.5
ø100	75	ø80	50	M48×1.5	ø55	60	ø65	41	M39×1.5	ø45	ø40	□135	PT ¾"	$50^{-0.1}_{-0.4}$	55	84	192	R62	R40	118.5	100	40	316	356
ø125	95	ø95	65	M64×2	ø70	75	ø80	50	M48×1.5	ø55	ø50	□165	PT 1"	$63^{-0.1}_{-0.4}$	62	100	220	R73	R50	153	126	45	365	415
ø140	110	ø105	75	M72×2	ø80	80	ø85	55	M56×2	ø60	ø63	□185	PT 1"	$80^{-0.1}_{-0.6}$	68	120	230	R91	R63	137	160	50	400	463
ø150	115	ø110	80	M76×2	ø85	85	ø90	60	M60×2	ø65	ø63	□196	PT 1"	$80^{-0.1}_{-0.6}$	72	122	240	R91	R63	143	160	50	412	475
ø160	120	ø115	85	M80×2	ø90	95	ø95	65	M64×2	ø70	ø71	□210	PT 1"	$80^{-0.1}_{-0.6}$	77	137	253	R103	R71	152	160	55	445	516
ø180	140	ø125	–	M95×2	ø100	110	ø105	75	M72×2	ø80	ø80	□235	PT 1¼"	$100^{-0.1}_{-0.6}$	84	150	275	R100	R80	162	200	55	480	560
ø200	150	ø140	–	M100×2	ø112	120	ø115	85	M80×2	ø90	ø90	□262	PT 1½"	$125^{-0.1}_{-0.6}$	99	170	301	R115	R90	170	251	55	526	616
ø224	180	ø150	–	M120×2	ø125	140	ø125	–	M95×2	ø100	ø100	□292	PT 1½"	$125^{-0.1}_{-0.6}$	89	185	305	R125	R100	184	251	60	550	650
ø250	195	ø170	–	M130×2	ø140	150	ø140	–	M100×2	ø112	ø100	□325	PT 2"	$125^{-0.1}_{-0.6}$	114	185	346	R125	R100	192	251	65	596	696

04. 타입별 실린더 외형 치수도

TA : 로드측 트러니언형

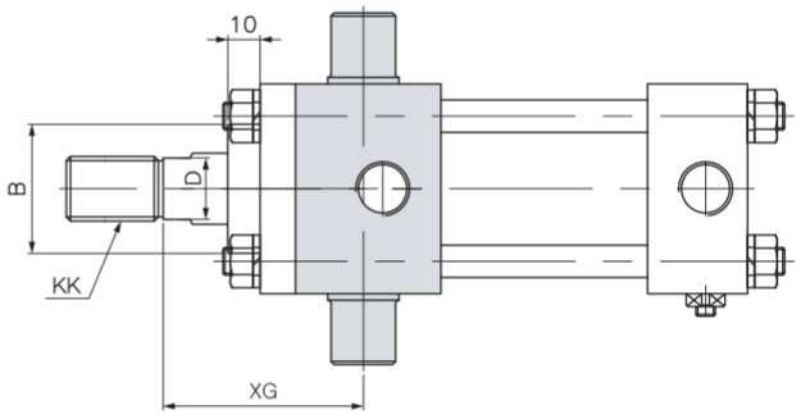

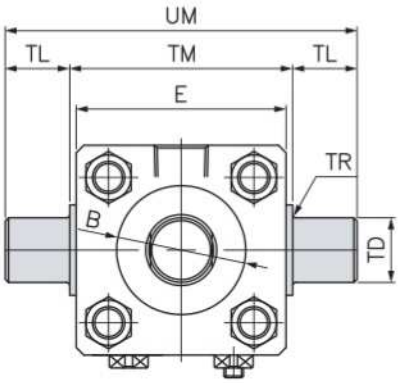

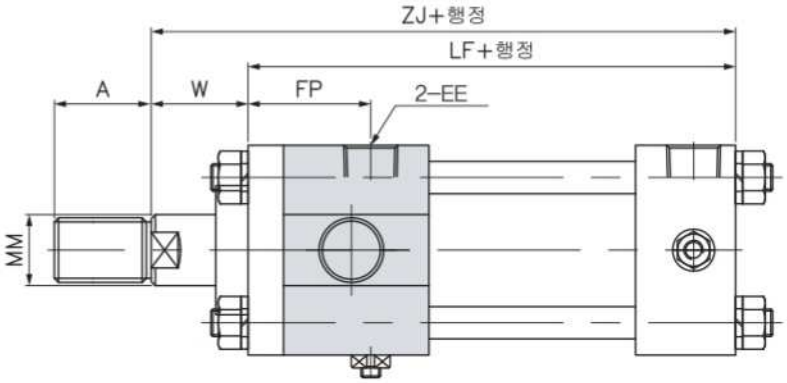

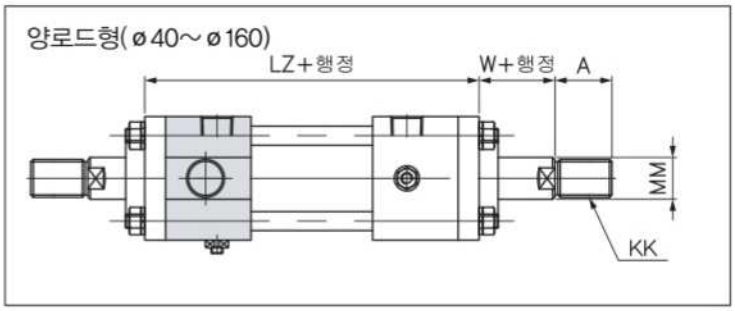

※ 방진 커버부는 관련부품을 참조하여 주십시오.

Specifications

기호 / 내경	로드경(B형) A	B	D	KK	MM	로드경(C형) A	B	D	KK	MM	E	EE	FP	LF	LZ	TD	TL	TM	TR	UM	W	XG	ZJ
ø32	25	ø34	14	M16×1.5	ø18	–	–	–	–	–	□58	PT ⅜"	38	141	166	ø20	20	58-0.3	R2	98	30	62	171
ø40	30	ø40	20	M20×1.5	ø22.4	25	ø36	16	M16×1.5	ø18	□65	PT ⅜"	35	141	167	ø20	20	69-0.35	R2	109	30	62	171
ø50	35	ø46	24	M24×1.5	ø28	30	ø40	20	M20×1.5	ø22.4	□76	PT ½"	42	155	182	ø25	25	85-0.35	R2.5	135	30	66	185
ø63	45	ø55	30	M30×1.5	ø35	35	ø46	24	M24×1.5	ø28	□90	PT ½"	42	163	190	ø31.5	31.5	98-0.35	R2.5	161	35	74	198
ø80	60	ø65	41	M39×1.5	ø45	45	ø55	30	M30×1.5	ø35	□110	PT ¾"	52	184	218	ø31.5	31.5	118-0.35	R2.5	181	35	82	219
ø100	75	ø80	50	M48×1.5	ø55	60	ø65	41	M39×1.5	ø45	□135	PT ¾"	55	192	229	ø40	40	145-0.4	R3	225	40	89	232
ø125	95	ø95	65	M64×2	ø70	75	ø80	50	M48×1.5	ø55	□165	PT 1"	62	220	257	ø50	50	175-0.4	R3	275	45	103	265
ø140	110	ø105	75	M72×2	ø80	80	ø85	55	M56×2	ø60	□185	PT 1"	68	230	276	ø63	63	195-0.46	R4	321	50	113.5	280
ø150	115	ø110	80	M76×2	ø85	85	ø90	60	M60×2	ø65	□196	PT 1"	72	240	290	ø63	63	206-0.46	R4	332	50	117.5	290
ø160	120	ø115	85	M80×2	ø90	95	ø95	65	M64×2	ø70	□210	PT 1"	77	253	312	ø71	71	218-0.46	R4	360	55	128	308

04. 타입별 실린더 외형 치수도

TC : 센터 트러니언형

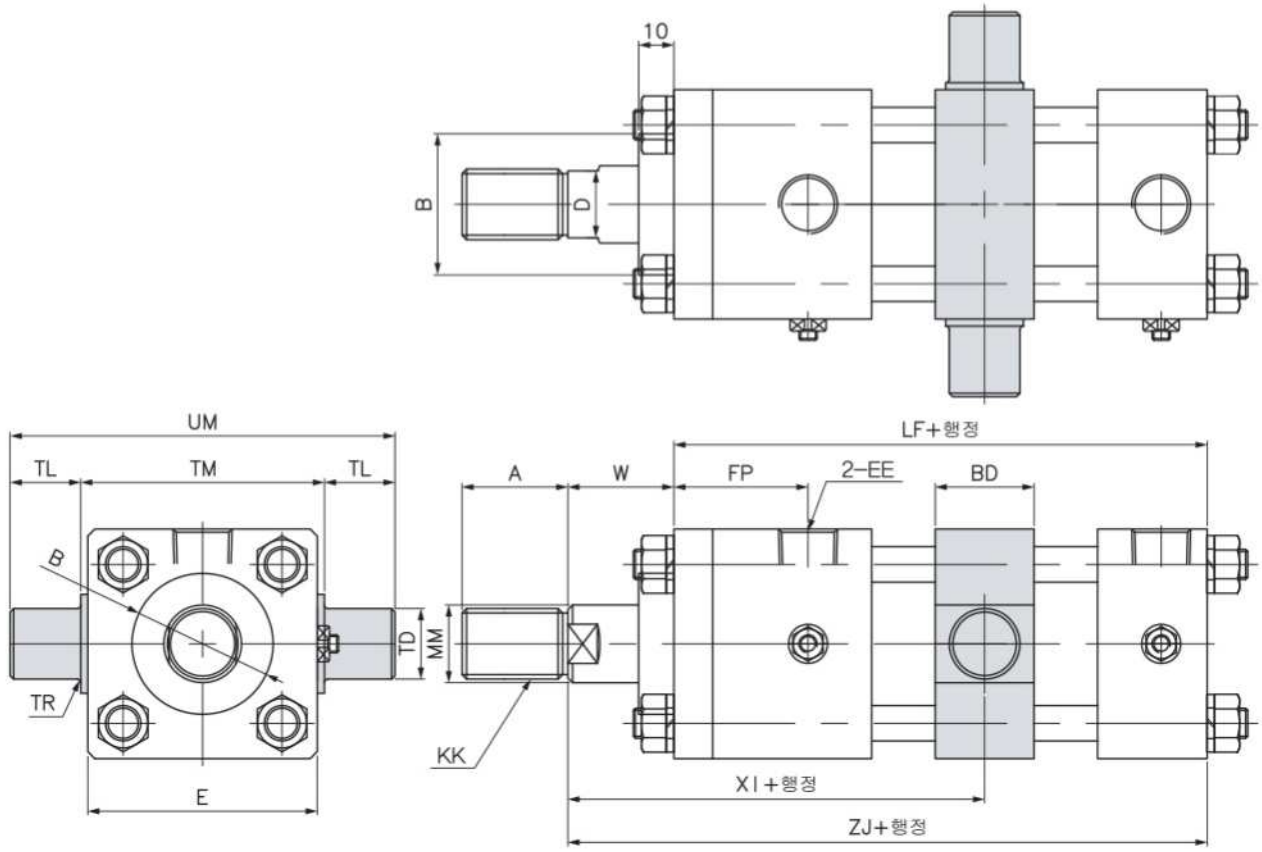

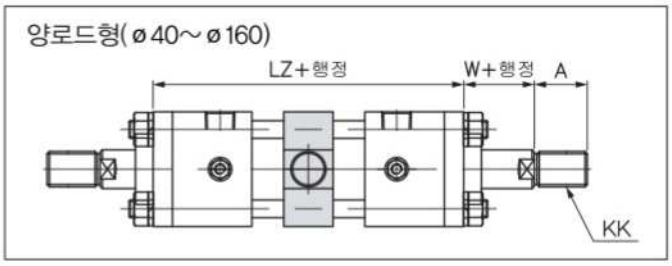

※ 방진 커버부는 관련부품을 참조하여 주십시오.

Specifications

기호 / 내경	로드경(B형) A	B	D	KK	MM	로드경(C형) A	B	D	KK	MM	BD	E	EE	FP	LF	LZ	TD	TL	R	TR	UM	W	XI	ZJ
ø32	25	ø34	14	M16×1,5	ø18	–	–	–	–	–	28	□58	PT ⅜"	38	141	166	ø20	20	58-0.3	R2	98	30	113	171
ø40	30	ø40	20	M20×1,5	ø22,4	25	ø36	16	M16×1,5	ø18	28	□65	PT ⅜"	35	141	167	ø20	20	69-0.3	R2	109	30	113	171
ø50	35	ø46	24	M24×1,5	ø28	30	ø40	20	M20×1,5	ø22,4	33	□76	PT ½"	42	155	182	ø25	25	85-0.35	R2,5	135	30	121	185
ø63	45	ø55	30	M30×1,5	ø35	35	ø46	24	M24×1,5	ø28	43	□90	PT ½"	42	163	190	ø31,5	31,5	98-0.35	R2,5	161	35	132	198
ø80	60	ø65	41	M39×1,5	ø45	45	ø55	30	M30×1,5	ø35	43	□110	PT ¾"	52	184	218	ø31,5	31,5	118-0.35	R2,5	181	35	146	219
ø100	75	ø80	50	M48×1,5	ø55	60	ø65	41	M39×1,5	ø45	53	□135	PT ¾"	55	192	229	ø40	40	145-0.4	R3	225	40	156	232
ø125	95	ø95	65	M64×2	ø70	75	ø80	50	M48×1,5	ø55	58	□165	PT 1"	62	220	257	ø50	50	175-0.4	R3	275	45	177	265
ø140	110	ø105	75	M72×2	ø80	80	ø85	55	M56×2	ø60	78	□185	PT 1"	68	230	276	ø63	63	195-0.46	R4	321	50	188	280
ø150	115	ø110	80	M76×2	ø85	85	ø90	60	M60×2	ø65	78	□196	PT 1"	72	240	290	ø63	63	206-0.46	R4	332	50	194	290
ø160	120	ø115	85	M80×2	ø90	95	ø95	65	M64×2	ø70	88	□210	PT 1"	77	253	312	ø71	71	218-0.46	R4	360	55	207	308
ø180	140	ø125	–	M95×2	ø100	110	ø105	75	M72×2	ø80	98	□235	PT 1¼"	84	275	329	ø80	80	243-0.46	R4	403	55	216	330
ø200	150	ø140	–	M100×2	ø112	120	ø115	85	M80×2	ø90	108	□262	PT 1½"	99	301	371	ø90	90	272-0.52	R5	452	55	232	356
ø224	180	ø150	–	M120×2	ø125	140	ø125	–	M95×2	ø100	117	□292	PT 1½"	89	305	362	ø100	100	300-0.52	R5	500	60	241	365
ø250	195	ø170	–	M130×2	ø140	150	ø140	–	M100×2	ø112	117	□325	PT 2"	114	346	425	ø100	100	335-0.57	R5	535	65	271	411

05. 방진 커버부 및 스위치 부착형 실린더 외형 치수도

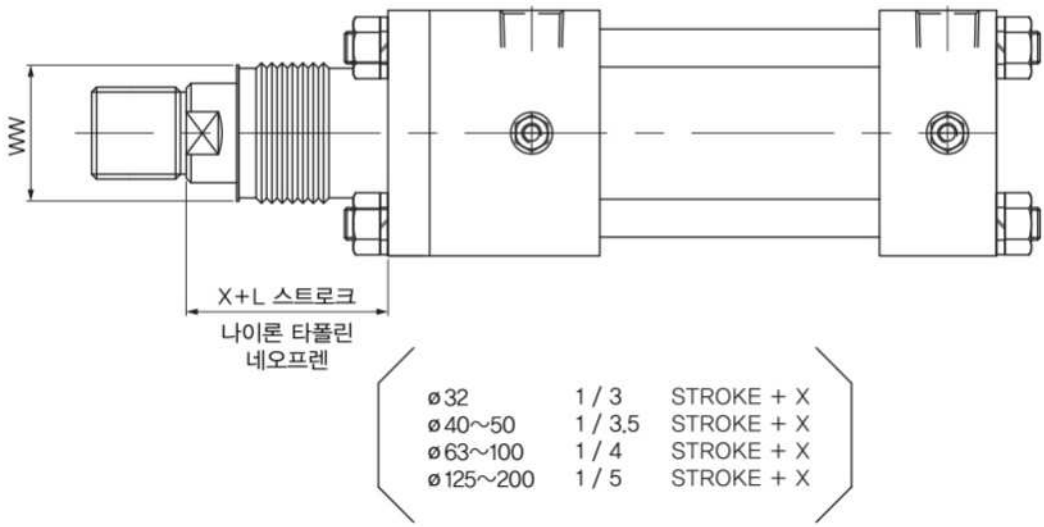

구 분	표 준	특 수
재 질	나이론 타폴린	네오프렌
내 열	80℃	130℃

기호 \ 내경		ø32	ø40	ø50	ø63	ø80	ø100	ø125	ø140	ø150	ø160	ø180	ø200	ø224	ø250
X	B형	45	45	45	55	55	55	65	65	65	65	65	65	65	80
	C형														
WW	B형	40	50	63	71	80	100	125	125	140	140	160	180	180	200
	C형	–	50	50	63	71	80	100	125	125	125	125	140	160	180
L		1/3	1/3.5		1/4			1/5						1/6	

※ 계산치에 소수 미만의 서수가 나올 경우는 끝 올림 해 주십시오.

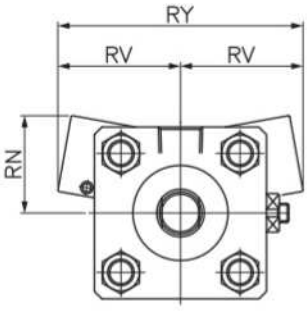

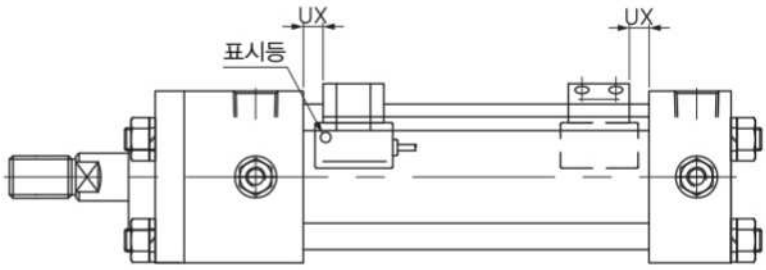

기호 \ 내경	RN	RY	RV	UX★
ø32	38	62	31	8
ø40	45	99	49.5	8
ø50	53	110	55	8
ø63	57	120	60	20
ø80	76	144	72	24
ø100	85	159	79.5	22

※ 본 치수표 이외의 치수는 DHC-70/140을 참조하시기 바랍니다.

★ UX 치수는 스트로크단 검출 최적 설정 위치입니다.
특히 스위치의 최고 감도 위치는 UX+15mm입니다.

06. 선단금구 및 로크너트

1산형 (I형)

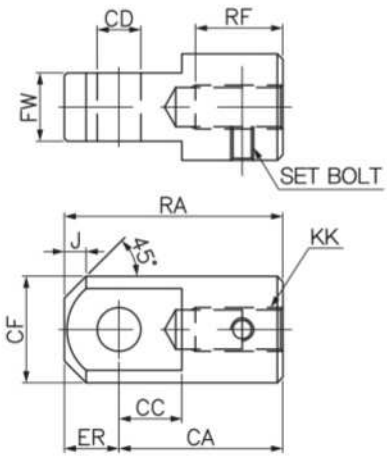

2산형 (Y형)

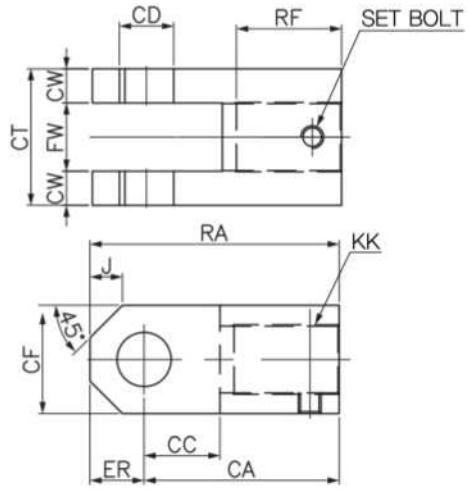

Specifications

기호 / 내경	CA	CC 1산	CC 2산	CD 1산	CD 2산	CF 1산	CF 2산	CT	CW	ER 1산	ER 2산	EW 1산	EW 2산	J	KK B로드	KK C로드	RA 1산	RA 2산	RF 1산	RF 2산
ø32	60	23	27	ø16 H10	ø16 H10	39	32	50	12.5	20	16	$25^{-0.1}_{-0.4}$	$25^{-0.1}_{-0.4}$	8	M16×1.5	–	80	76	27	–
ø40	60	23	27	ø16 H10	ø16 H10	39	32	50	12.5	20	16	$25^{-0.1}_{-0.4}$	$25^{-0.1}_{-0.4}$	8	M20×1.5	M16×1.5	80	76	32	27
ø50	70	28	32	ø20 H10	ø20 H10	49	40	63.5	16	25	20	$31.5^{-0.1}_{-0.4}$	$31.5^{-0.1}_{-0.4}$	10	M24×1.5	M20×1.5	95	90	37	32
ø63	115	43	50	ø31.5 H10	ø31.5 H10	62	60	80	20	35	30	$40^{-0.1}_{-0.4}$	$40^{-0.1}_{-0.4}$	15	M30×1.5	M24×1.5	150	145	47	37
ø80	115	43	50	ø31.5 H10	ø31.5 H10	62	60	80	20	35	30	$40^{-0.1}_{-0.4}$	$40^{-0.1}_{-0.4}$	15	M39×1.5	M30×1.5	150	145	62	47
ø100	145	55	60	ø40 H10	ø40 H10	79	80	100	25	40	40	$50^{-0.1}_{-0.4}$	$50^{-0.1}_{-0.4}$	20	M48×1.5	M39×1.5	185	185	77	62
ø125	180	65	70	ø50 H10	ø50 H10	100	100	126	31.5	50	50	$63^{-0.1}_{-0.4}$	$63^{-0.1}_{-0.4}$	30	M64×2	M48×1.5	230	230	97	77
ø140	225	85	90	ø63 H10	ø63 H10	130	120	160	40	65	65	$80^{-0.1}_{-0.6}$	$80^{-0.1}_{-0.6}$	30	M72×2	M56×2	290	290	112	82
ø150	225	85	90	ø63 H10	ø63 H10	130	120	160	40	65	65	$80^{-0.1}_{-0.6}$	$80^{-0.1}_{-0.6}$	30	M76×2	M60×2	290	290	117	87
ø160	240	90	100	ø71 H10	ø71 H10	140	140	160	40	70	70	$80^{-0.1}_{-0.6}$	$80^{-0.1}_{-0.6}$	40	M80×2	M64×2	310	310	122	97

육각 로크너트

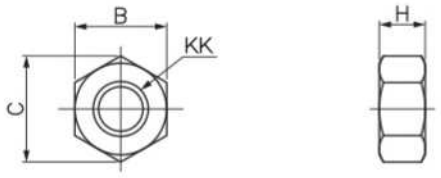

기호 / 내경	로드경(B형) KK	B	C	H	로드경(C형) KK	B	C	H
ø32	M16×1.5	22	25.4	10	–	–	–	–
ø40	M20×1.5	27	31.2	12	M16×1.5	22	25.4	10
ø50	M24×1.5	32	37.0	14	M20×1.5	27	31.2	12
ø63	M30×1.5	41	47.3	17	M24×1.5	32	37.0	14
ø80	M39×1.5	55	63.5	20	M30×1.5	41	47.3	17

원형 로크너트

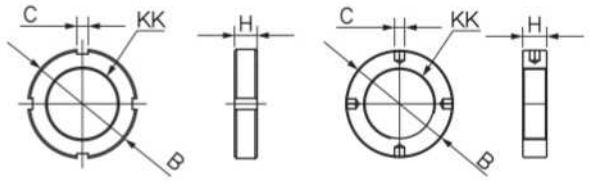

기호 / 내경	로드경(B형) KK	B	C	H	로드경(C형) KK	B	C	H
ø100	M48×1.5	70	6	15	M39×1.5	58	6	12
ø125	M64×2	84	7	20	M48×1.5	70	6	15
ø140	M72×2	108	10	24	M56×2	84	7	19
ø150	M76×2	108	10	24	M60×2	84	7	20
ø160	M80×2	115	10	24	M64×2	84	7	20
ø180	M95×2	128	10	27	M72×2	108	10	24
ø200	M100×2	135	10	27	M80×2	115	10	24
ø224	M120×2	160	10	28	M95×2	128	10	27
ø250	M130×2	180	10	30	M100×2	135	10	27

HYDRAULIC CYLINDER

The best technology and experience

DAEHEUNG HYDRAULICS CO., LTD

(주)대흥유압

3

고압사각실린더

DAEHEUNG HYDRAULICS

01. 유압실린더 사양	36
02. 유압실린더 모델 번호의 구성	37
03. 실린더 기본형 내부 구조도	38
04. 타입별 실린더 외형 치수도	39
05. 선단금구 및 로크너트	45

01. 유압실린더 사양

유압실린더 사양

종 류		표준형		양로드형
형 식		DHC-210H		DHC-210HW
실린더내경(mm)		ø40, ø50, ø63, ø80, ø100, ø125, ø140, ø160		
최고허용압력		210kgf/cm² (20.594MPa)		
내 압 력		315kgf/cm² (30.8917MPa)		
최저작동압력		3kgf/cm² (0.294MPa)이하		
사용속도범위		10 ~ 300mm/sec		
사용온도범위		-10 ~ +80℃		
지 지 형 식		SD, LA, FA, FB, CA, TC		SD, LA, FA, FB, TC
사 용 작 동 유		일반 광물성 작동유 (그 외의 작동유를 사용할 경우 별도로 상담하여 주세요.)		
나 사 공 차		KS 2급		
스트로크허용차		100mm이하 $^{+0.8}_{0}$	101 ~ 250mm $^{+1}_{0}$	251 ~ 630mm $^{+1.25}_{0}$
		631 ~ 1000mm $^{+1.4}_{0}$	1001 ~ 1600mm $^{+1.6}_{0}$	1601 ~ 2000mm $^{+1.8}_{0}$
관련 부품	방진커버	보통 : 나일론 타폴린		특수 : 네오플렌
	선단금구	1산형 (I형)		2산형 (Y형)
	기 타	로크너트		

주) 1. 사용 압력은 실린더를 사용하는 유압회로의 릴리프변의 설정 압력의 최고치.
2. 최고 허용압력이란, 실린더의 내부에 발생하는 압력의 허용 가능 최고치.
3. 내압력은 상용 압력에 복귀할 때 성능의 저하를 초래하지 않고 견디어 내지 않으면 안 되는 시험 압력.
4. 최저 작동압력은 실린더를 수평으로 설치해 무부하(로드 자중분은 별도 고려)의 상태에서 압력을 가할 때 실린더가 작동하기 시작하는 압력.
5. 피스톤 로드선단 나사부에 로크너트를 설치해서 사용하는 경우는 나사 길이 A 치수를 길게 해 주십시오.

쿠션의 길이

단위 : mm

내 경	ø32 ~ø63	ø80 ~ø160
쿠션길이	20	25

행정의 한계

단위 : mm

내 경	ø40 ~ø50	ø63 ~ø80	ø100 ~ø160
한 계	1200	1600	2000

주) 1. 지지형식에 따른 좌굴은 별도로 계산하여 주십시오.
2. 이상 보다 긴 스트로크는 상담 바랍니다.

패킹재질

규 격	품 명	재 질
ø40 ~ø160	DUST SEAL	URETHANE RUBBER
	ROD SEAL	URETHANE RUBBER
	BACKUP RING	TEFLON
	PISTON SEAL	URETHANE RUBBER
	WEAR RING	PHENOL
	O - RING	NBR

02. 유압실린더 모델 번호의 구성

DHC-210H	—	○	SD	40	—	Ⓑ	300	—	Ⓐ	Ⓑ	○	—	○
①		②	③	④		⑤	⑥		⑦	⑧	⑨		⑩

① 시리즈

편 로 드	DHC-210H	210kgf/cm²
양 로 드	DHC-210HW	210kgf/cm²

② 패킹재질

기 호	재 질	비 고
무 기 호	니트릴우레탄	표준 규격품
1	니 트 릴 고 무	
2	우 레 탄 고 무	
3	불 소 고 무	

③ 지지형식

편 로 드	SD, LA, FA, FB, CA, TC
양 로 드	SD, LA, FA, FB, TC

④ 실린더 내경

튜 브	
규격표시	실린더 내경
40	ø40
50	ø50
63	ø63
80	ø80
100	ø100
125	ø125
140	ø140
150	ø150
160	ø160

⑤ 쿠션형식

B	양측 쿠션
R	로드측 쿠션
H	헤드측 쿠션
N	쿠션 없음

⑥ 실린더 행정 (mm)

⑦ 포트위치 : 표준 (A)
하기 쿠션밸브 위치를 참조하세요.

⑧ 쿠션밸브 위치 : 표준 (B)

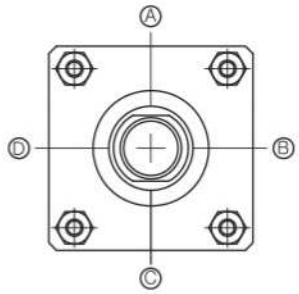

포트의 표준위치는 A방향
쿠션밸브의 표준위치는 B방향 입니다.
위치변경이 필요한 경우 A, B, C, D로 표시하여 주십시오.

⑨ 에어 벤트 밸브 위치 : 無 or 표준 (D)
상기 쿠션밸브 위치를 참조하세요.

⑩ 방진커버

기 호	재 질
J	자바라 부착시

지지형식

SD	기본형		FB	헤드측 플랜지형	
LA	축직각 푸트형		CA	1산 클레비스형	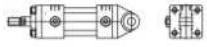
FA	로드측 플랜지형		TC	센터 트러니언형	

03. 실린더 기본형 내부 구조도

내부 구조도

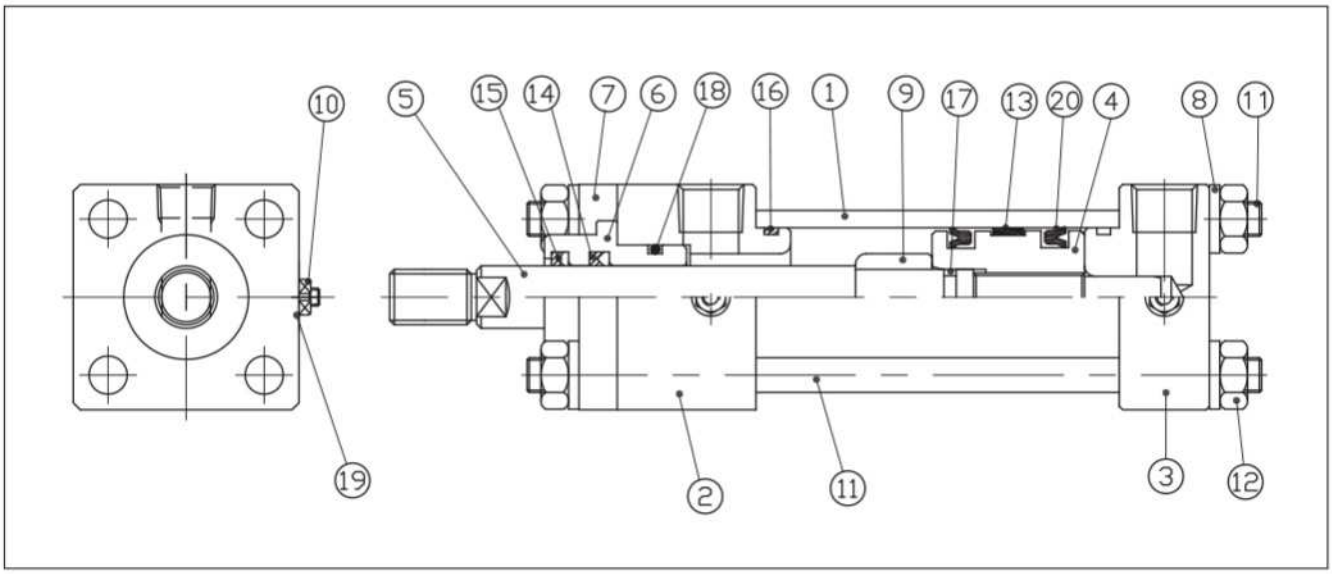

부품 LIST

NO	품 명	재 질	수량	NO	품 명	재 질	수량
1	CYLINDER TUBE	STKM13C	1	7	FLANGE	SS41	1
2	ROD COVER	SS41	1	8	SPRING WASHER	SWRH57B	4
3	HEAD COVER	SS41	1	9	CUSHION RING	BC6	1
4	PISTON	S45C	1	10	CUSHION BODY	SS41	2
5	ROD	S45C	1	11	TIE ROD	S45C	4
6	BUSH	BC3	1	12	HEX' NUT	S45C	4

패킹 LIST

NO	13	14		15	16		17	18		19	20	
품명	WEAR RING	ROD PACKING		DUST SEAL	O-RING	BACK UP	O-RING	O-RING	BACK UP	O-RING	PISTON PACKING	
형식	B계열	B계열	백업링	B계열	B계열	B계열	B계열	B계열	B계열	B계열	B계열	백업링
재질	FABRIC	URETHANE	TEFRON	URETHANE	NBR	TEFRON	NBR	NBR	TEFRON	NBR	URETHANE	TEFRON
수량 / 내경	1	1	1	1	2	2	1	1	1	1	2	2
ø40	WR-040-036	K33-22.4	22.4×30×2	K103-22.4	G35	35×40×1.25	P14	G25	25×30×1.25	P4, P10A	K23-040	30×40×3
ø50	WR-050-045	K33-28	28×35.5×2	K103-28	G45	45×50×1.25	P18	G30	30×35×1.25	P4, P10A	K23-050	40×50×3
ø63	WR-063-058	K33-35	35×45×3	K103-35	G58	58×63×1.25	P22A	G40	40×45×1.25	P4, P10A	K23-063	58×63×3
ø80	WR-080-075	K33-45	45×55×3	K103-45	G75	75×80×1.25	P29	G50	50×55×1.25	P4, P10A	K23-080	70×80×3
ø100	WR-100-95	K33-55	55×65×3	K103-55	G95	95×100×1.25	G40	G60	60×65×1.25	P4, P10A	K23-100	85×100×3
ø125	WR-125-120	K33-70	70×80×3	K103-70	G120	120×125×1.25	G50	G75	75×80×1.25	P7, P14	K23-125	105×125×3
ø140	WR-140-135	K33-80	80×90×3	K103-80	G135	135×140×1.25	G58	G85	85×90×1.25	P7, P14	K23-140	125×140×3
ø160	WR 160-154	K33-90	90×105×3	K103-90	G150	150×160×1.9	G65	G95	95×100×1.25	P7, P14	K23-160	145×160×3

04. 타입별 실린더 외형 치수도

SD : 기본형 외형도

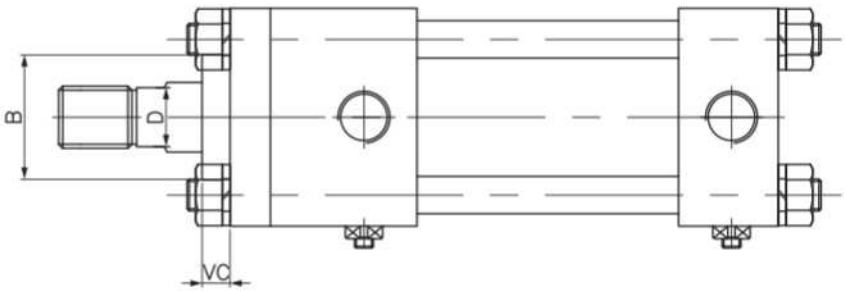

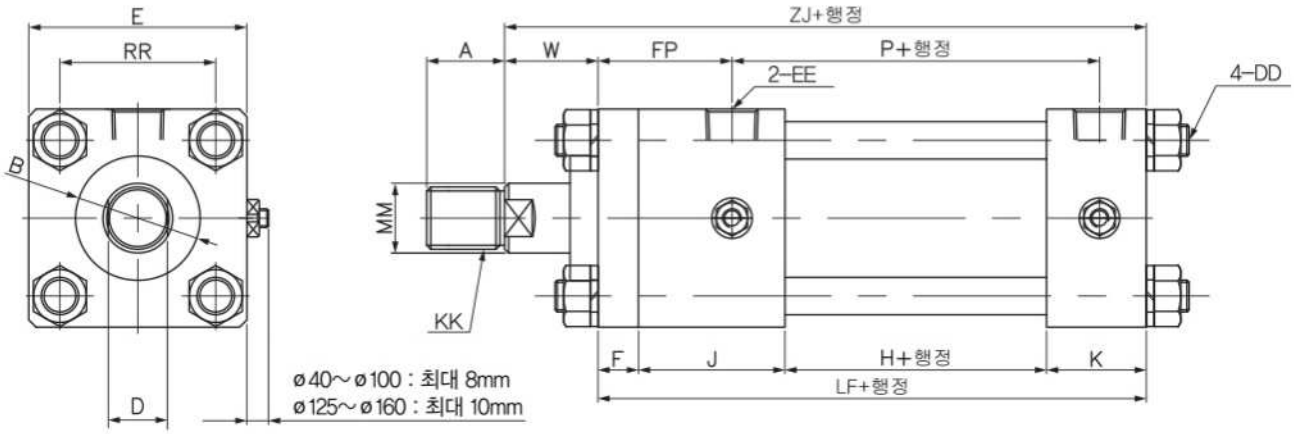

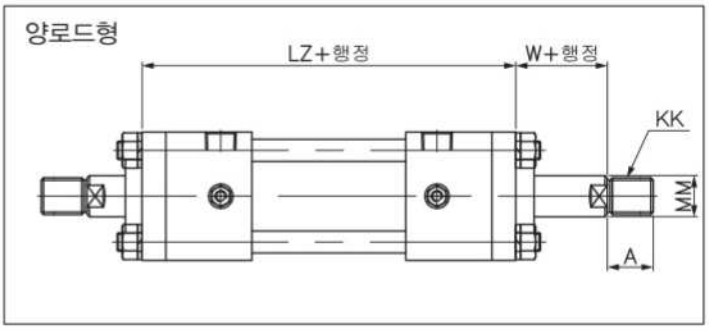

※ 방진 커버부는 관련부품을 참조하여 주십시오.

Specifications

기호 / 내경	A	B	D	DD	E	EE	F	FP	H	J	K	KK	LF	LZ	MM	P	RR	VC	W	ZJ
ø40	25	ø40	19	M12×1.5	□70	PT 3/8"	13	43	64	47	32	M20×1.5	156	183	ø22.4	98	50	11	30	186
ø50	30	ø46	24	M14×1.5	□85	PT 1/2"	15	48	68	52	37	M24×1.5	172	202	ø28	106	62	14	30	202
ø63	35	ø55	30	M16×1.5	□100	PT 1/2"	18	56	75	57	37	M30×1.5	187	225	ø35	113	74	15	35	222
ø80	45	ø65	41	M18×1.5	□125	PT 3/4"	24	69	85	67	42	M39×1.5	218	267	ø45	129	92	9	35	253
ø100	55	ø80	50	M22×1.5	□160	PT 3/4"	26	71	95	67	42	M48×1.5	230	281	ø55	139	120	14	40	270
ø125	75	ø95	65	M27×1.5	□190	PT 1"	33	83	105	77	52	M64×2	267	325	ø70	159	145	13	45	312
ø140	80	ø105	75	M30×1.5	□215	PT 1"	36	86	110	77	52	M72×2	275	336	ø80	164	165	14	50	325
ø160	90	ø120	85	M33×1.5	□240	PT 1"	41	94	124	80	59	M80×2	304	366	ø90	186	185	14	55	359

04. 타입별 실린더 외형 치수도

LA : 축직각 방향 푸트형

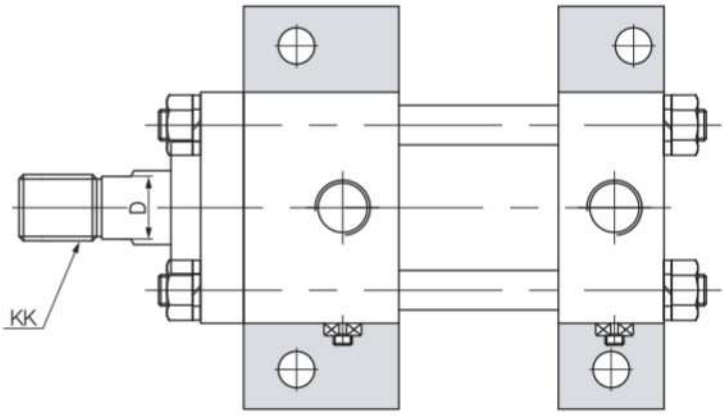

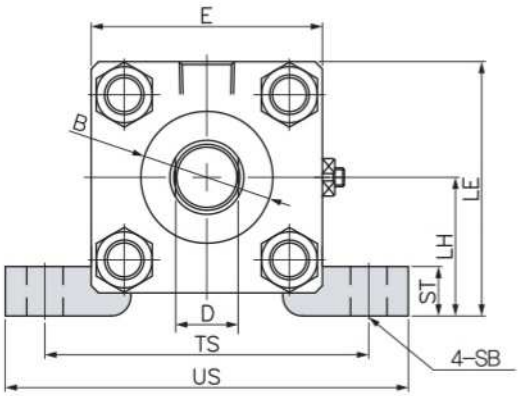

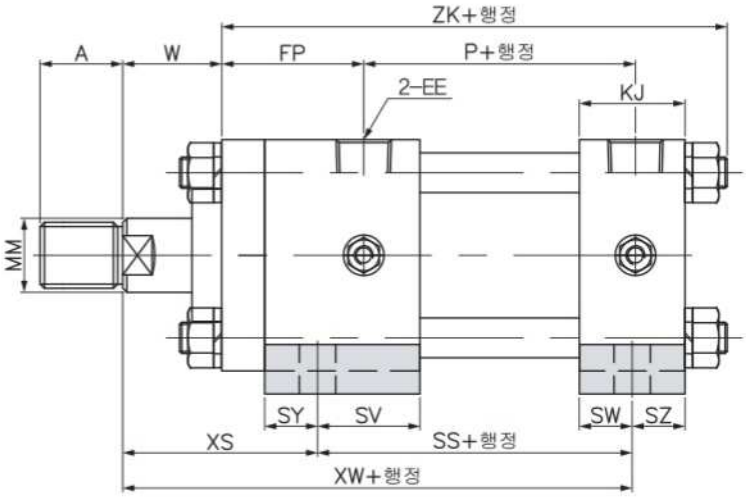

※ 방진 커버부는 관련부품을 참조하여 주십시오.

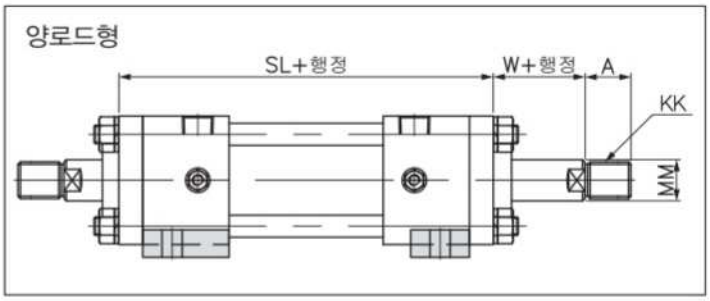

Specifications

기호 / 내경	A	B	D	E	EE	FP	KK	KJ	LE	LH	MM	P	SB	SL	SS	ST	SV	SW	SY	SZ	TS	US	W	XS	XW	ZK
ø40	25	ø40	19	□70	PT 3/8"	43	M20×1.5	32	77	42 ±0.15	ø22.4	98	ø11	125	111	15	31	16	16	16	98	122	30	59	170	203
ø50	30	ø46	24	□85	PT 1/2"	48	M24×1.5	37	97.5	55 ±0.15	ø28	106	ø14	136	120	20	34	18	18	19	118	145	30	63	183	220
ø63	35	ø55	30	□100	PT 1/2"	56	M30×1.5	37	113	63 ±0.15	ø35	113	ø18	153	132	25	39	18	18	19	140	175	35	71	203	242
ø80	45	ø65	41	□125	PT 3/4"	69	M39×1.5	42	137.5	75 ±0.25	ø45	129	ø22	177	152	30	46	21	21	21	175	210	35	80	232	276
ø100	55	ø80	50	□160	PT 3/4"	71	M48×1.5	47	165	85 ±0.25	ø55	139	ø26	183	162	35	44	23	23	24	215	260	40	89	251	301
ø125	75	ø95	65	□190	PT 1"	83	M64×2	57	200	105 ±0.25	ø70	159	ø33	203	182	45	49	28	28	29	270	330	45	106	288	347
ø140	80	ø105	75	□215	PT 1"	86	M72×2	57	219.5	112 ±0.25	ø80	164	ø33	208	187	45	49	28	28	29	280	335	50	114	301	363
ø160	90	ø120	85	□240	PT 1"	94	M80×2	62	245	125 ±0.25	ø90	186	ø36	222	212	50	49	31	31	31	315	375	55	127	339	405

04. 타입별 실린더 외형 치수도

FA : 로드측 플랜지형

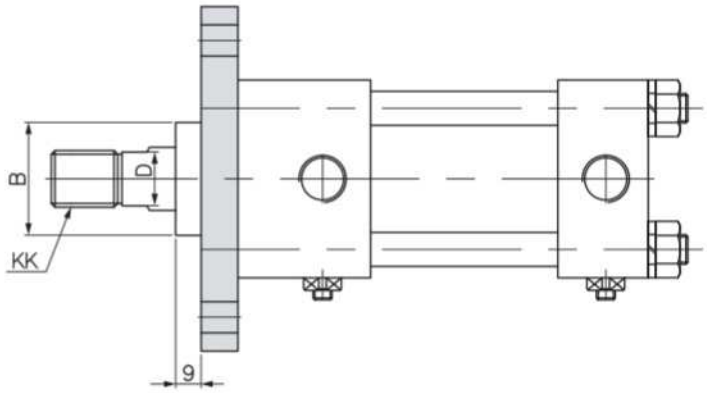

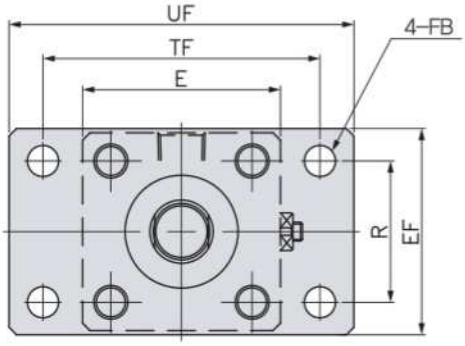

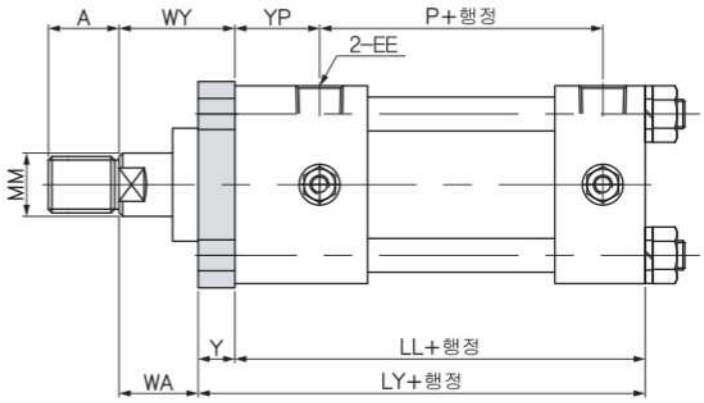

※ 방진 커버부는 관련부품을 참조하여 주십시오.

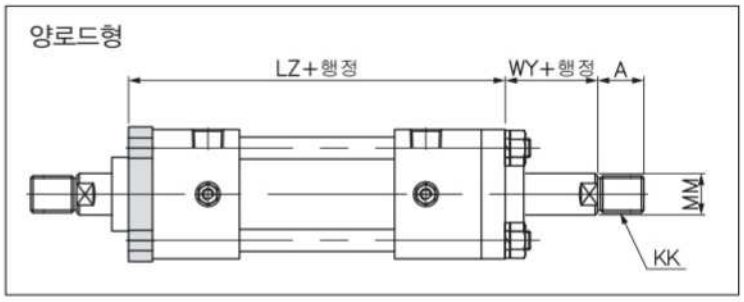

Specifications

기호 / 내경	A	B	D	E	EE	EF	FB	KK	LL	LY	LZ	MM	P	R	TF	UF	WA	WY	Y	YP
ø40	25	ø40	19	□70	PT ⅜"	73	ø11	M20×1.5	143	158	185	ø22.4	98	50	98	122	28	43	15	30
ø50	30	ø46	24	□85	PT ½"	88	ø14	M24×1.5	157	177	207	ø28	106	60	118	145	25	45	20	33
ø63	35	ø55	30	□100	PT ½"	106	ø18	M30×1.5	169	193	231	ø35	113	73	140	175	29	53	24	38
ø80	45	ø65	41	□125	PT ¾"	130	ø22	M39×1.5	194	218	267	ø45	129	90	175	210	35	59	24	45
ø100	55	ø80	50	□160	PT ¾"	165	ø26	M48×1.5	204	235	286	ø55	139	115	215	260	35	66	31	45
ø125	75	ø95	65	□190	PT 1"	205	ø33	M64×2	234	271	329	ø70	159	145	270	330	41	78	37	50
ø140	80	ø105	75	□215	PT 1"	218	ø33	M72×2	239	280	341	ø80	164	160	280	335	45	86	41	50
ø160	90	ø120	85	□240	PT 1"	243	ø36	M80×2	263	309	371	ø90	186	180	315	375	50	96	46	53

04. 타입별 실린더 외형 치수도

FB : 헤드측 플랜지형

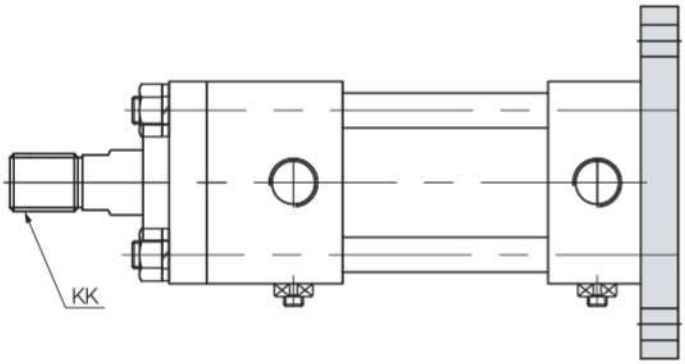

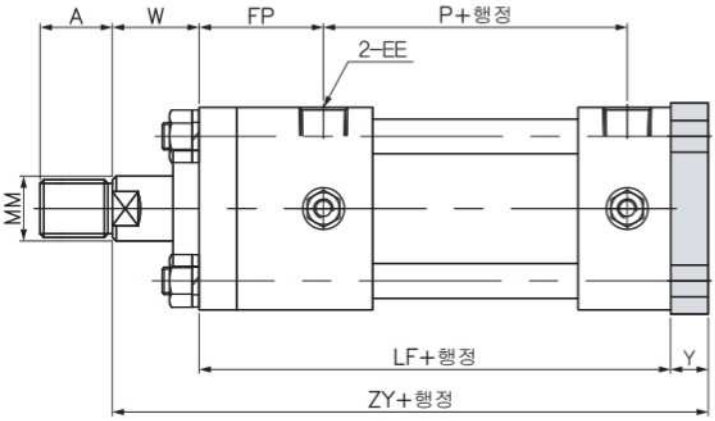

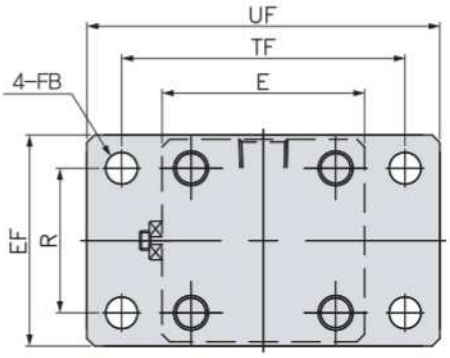

※ 방진 커버부는 관련부품을 참조하여 주십시오.

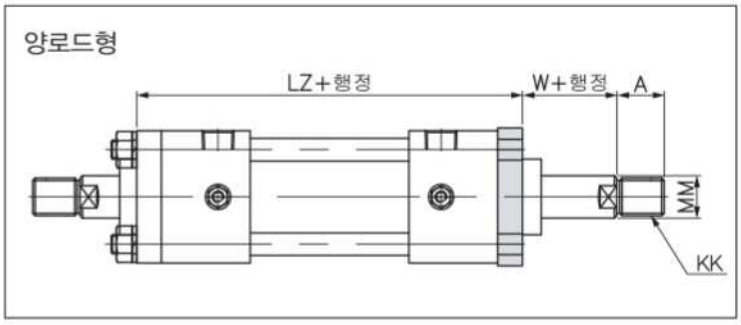

Specifications

기호 / 내경	A	E	EE	EF	FB	FP	KK	LF	LZ	MM	P	R	TF	UF	W	Y	ZY
ø40	25	□70	PT ⅜"	73	ø11	43	M20×1.5	156	185	ø22.4	98	50	98	122	30	15	201
ø50	30	□85	PT ½"	88	ø14	48	M24×1.5	172	207	ø28	106	60	118	145	30	20	222
ø63	35	□100	PT ½"	106	ø18	56	M30×1.5	187	231	ø35	113	73	140	175	35	24	246
ø80	45	□125	PT ¾"	130	ø22	69	M39×1.5	218	267	ø45	129	90	175	210	35	24	277
ø100	55	□160	PT ¾"	165	ø26	71	M48×1.5	230	286	ø55	139	115	215	260	40	31	301
ø125	75	□190	PT 1"	205	ø33	83	M64×2	267	329	ø70	159	145	270	330	45	37	349
ø140	80	□215	PT 1"	218	ø33	86	M72×2	275	341	ø80	164	160	280	335	50	41	366
ø160	90	□240	PT 1"	243	ø36	94	M80×2	304	371	ø90	186	180	315	375	55	46	405

04. 타입별 실린더 외형 치수도

CA : 1산 클레비스형

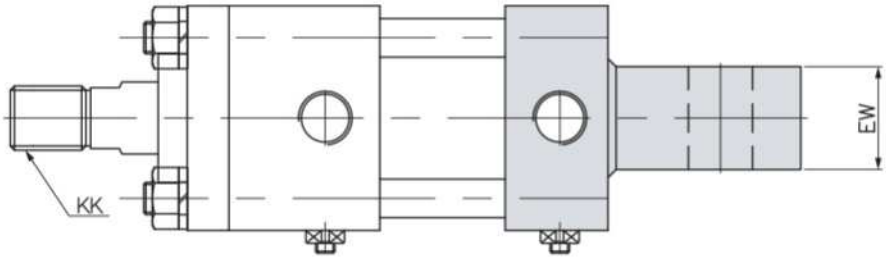

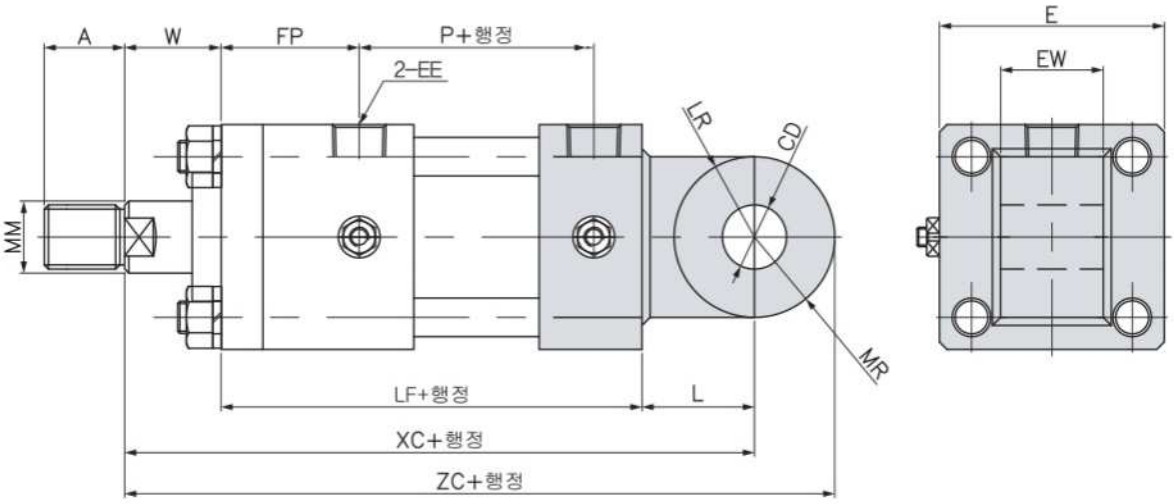

※ 방진 커버부는 관련부품을 참조하여 주십시오.

Specifications

기호 / 내경	A	CD	E	EE	EW	FP	KK	L	LF	LR	MM	MR	P	W	XC	ZC
ø40	25	ø20 H9	□70	PT 3/8"	$32^{-0.1}_{-0.4}$	43	M20×1.5	35	156	R25	ø22.4	R25	98	30	221	246
ø50	30	ø25 H9	□85	PT 1/2"	$36^{-0.1}_{-0.4}$	48	M24×1.5	45	172	R32	ø28	R30	106	30	247	277
ø63	35	ø31.5 H9	□100	PT 1/2"	$40^{-0.1}_{-0.4}$	56	M30×1.5	55	187	R40	ø35	R35	113	35	277	312
ø80	45	ø40 H9	□125	PT 3/4"	$50^{-0.1}_{-0.4}$	69	M39×1.5	70	218	R50	ø45	R40	129	35	323	363
ø100	55	ø50 H9	□160	PT 3/4"	$63^{-0.1}_{-0.4}$	71	M48×1.5	80	230	R63	ø55	R50	139	40	350	400
ø125	75	ø63 H9	□190	PT 1"	$80^{-0.1}_{-0.6}$	83	M64×2	105	267	R79	ø70	R63	159	45	417	480
ø140	80	ø71 H9	□215	PT 1"	$80^{-0.1}_{-0.6}$	86	M72×2	115	275	R89	ø80	R71	164	50	440	511
ø160	90	ø80 H9	□240	PT 1"	$100^{-0.1}_{-0.6}$	94	M80×2	125	304	R100	ø90	R80	186	55	484	564

04. 타입별 실린더 외형 치수도

TC : 센터 트러니언형

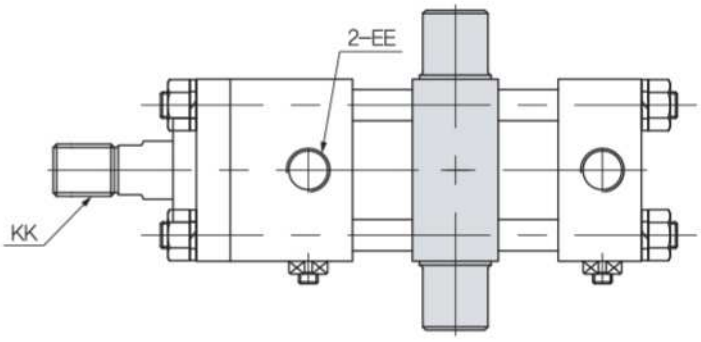

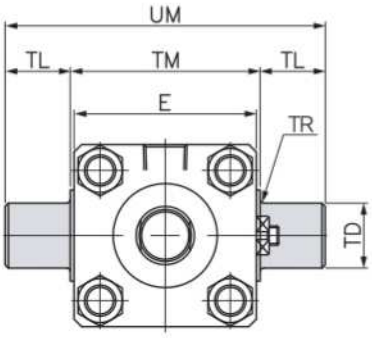

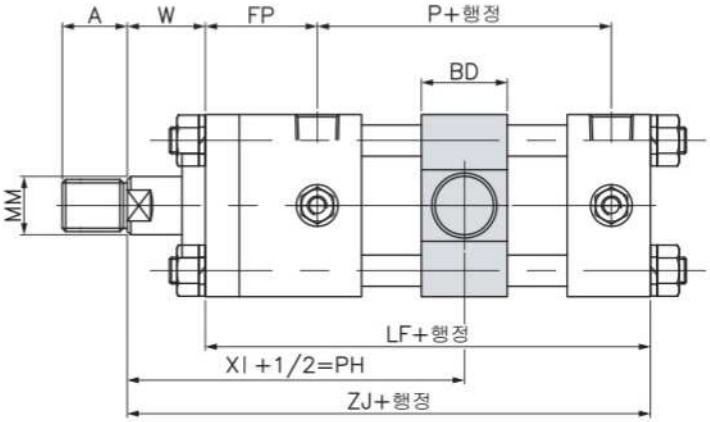

※ 방진 커버부는 관련부품을 참조하여 주십시오.

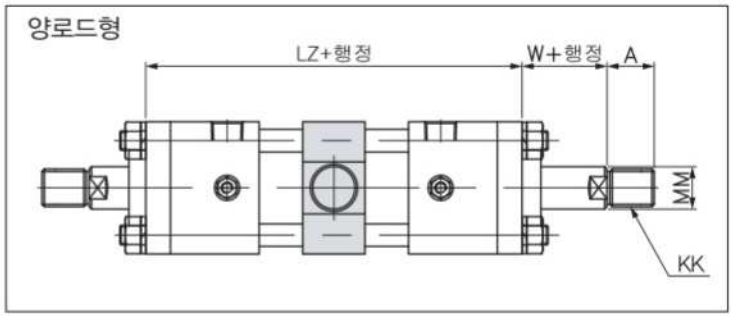

Specifications

기호 / 내경	A	BD	E	EE	FP	KK	LF	LZ	MM	P	최소 PH	TL	TM	TD	TR	UM	W	XI	ZJ
ø40	25	33	□70	PT ⅜"	43	M20×1.5	156	183	ø22.4	98	107	25	73 $^{0}_{-0.3}$	ø25 e9	2.5	123	30	122	186
ø50	30	33	□85	PT ½"	48	M24×1.5	172	202	ø28	106	114	25	88 $^{0}_{-0.35}$	ø25 e9	2.5	138	30	131	202
ø63	35	43	□100	PT ½"	56	M30×1.5	187	225	ø35	113	132	31.5	106 $^{0}_{-0.35}$	ø31.5 e9	2.5	169	35	148	222
ø80	45	53	□125	PT ¾"	69	M39×1.5	218	267	ø45	129	153	40	128 $^{0}_{-0.35}$	ø40 e9	3	208	35	169	253
ø100	55	63	□160	PT ¾"	71	M48×1.5	230	281	ø55	139	165	50	170 $^{0}_{-0.4}$	ø50 e9	3	270	40	181	270
ø125	75	78	□190	PT 1"	83	M64×2	267	325	ø70	159	209	63	205 $^{0}_{-0.4}$	ø63 e9	4	331	45	208	312
ø140	80	88	□215	PT 1"	86	M72×2	275	336	ø80	164	222	71	225 $^{0}_{-0.46}$	ø71 e9	4	367	50	218	325
ø160	90	98	□240	PT 1"	94	M80×2	304	366	ø90	186	243	80	255 $^{0}_{-0.52}$	ø80 e9	4	415	55	242	359

05. 선단금구 및 로크너트

1산형 (I형)

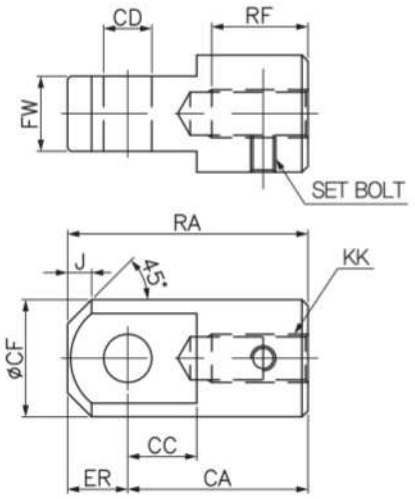

2산형 (Y형)

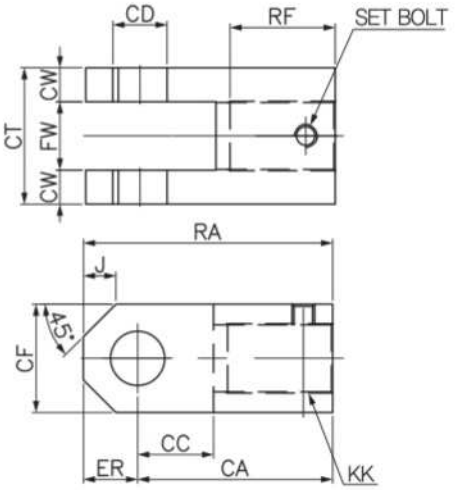

Specifications

기호 / 내경	CA	CC		CD		CF		CT	CW	ER		FW		KK	RA		RF	J
		1산	2산	1산	2산	1산	2산			1산	2산	1산	2산		1산	2산		
ø40	70	28	32	ø20 H10	ø20 H10	ø49	40	63.5	16	25	20	$31.5^{-0.1}_{-0.4}$	$31.5^{+0.4}_{+0.1}$	M20×1.5	95	90	32	10
ø50	85	35	45	ø25 H10	ø25 H10	ø55	50	71.5	18	30	25	$31.5^{-0.1}_{-0.4}$	$31.5^{+0.4}_{+0.1}$	M24×1.5	115	110	35	12
ø63	115	43	50	ø31.5 H10	ø31.5 H10	ø62	60	80	20	35	30	$40^{-0.1}_{-0.4}$	$40^{+0.4}_{+0.1}$	M30×1.5	150	145	47	15
ø80	145	55	60	ø40 H10	ø40 H10	ø79	80	100	25	40	40	$50^{-0.1}_{-0.4}$	$50^{+0.4}_{+0.1}$	M39×1.5	185	185	62	20
ø100	180	65	70	ø50 H10	ø50 H10	ø100	100	126	31.5	50	50	$63^{-0.1}_{-0.4}$	$63^{+0.4}_{+0.1}$	M48×1.5	230	230	77	30
ø125	225	85	90	ø63 H10	ø63 H10	ø130	120	160	40	65	65	$80^{-0.1}_{-0.6}$	$80^{+0.4}_{+0.1}$	M64×2	290	290	82	30
ø140	225	85	90	ø63 H10	ø63 H10	ø130	120	160	40	65	65	$80^{-0.1}_{-0.6}$	$80^{+0.4}_{+0.1}$	M72×2	290	290	87	30
ø150	240	90	100	ø71 H10	ø71 H10	ø140	140	160	40	70	70	$80^{-0.1}_{-0.6}$	$80^{+0.4}_{+0.1}$	M76×2	310	310	97	40

로크너트

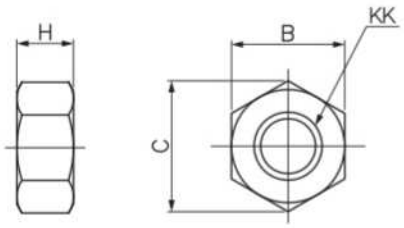

ø40～ø63

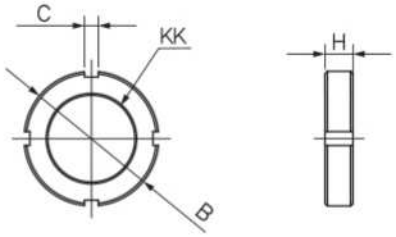

ø80～ø160

기호 / 내경	KK	B	C	H
ø40	M20×1.5	30	34	12
ø50	M24×1.5	36	41	12
ø63	M30×1.5	41	47	12
ø80	M39×1.5	ø58	6	12
ø100	M48×1.5	ø70	6	15
ø125	M64×2	ø84	7	20
ø140	M72×2	ø108	8	24
ø150	M76×2	ø108	8	24
ø160	M80×2	ø115	8	24

※ 로드선단 나사에 로크너트를 사용할 경우는 나사길이 (A)를 길게 할 필요가 있습니다.

※ 상기 부속품의 규격은 수요자의 주문 및 상황에 따라 본사 임의로 수정될 수 있습니다.

HYDRAULIC CYLINDER

The best technology and experience

DAEHEUNG HYDRAULICS CO., LTD

(주)대흥유압

4

제철설비실린더

DAEHEUNG HYDRAULICS

01. 유압실린더 사양 48

02. 유압실린더 모델 번호의 구성 49

03. 실린더 기본형 내부 구조도 50

04. 타입별 실린더 외형 치수도 51

05. 방진 커버부 및 관 플랜지 57

06. 선단금구 및 로크너트 58

01. 유압실린더 사양

유압실린더 사양

종 류		표 준 형		
형 식		DJL-70H		DJL-140H
실린더내경(mm)		ø40, ø50, ø63, ø80, ø100, ø125, ø140 ø160, ø180, ø200, ø224, ø250		
사 용 압 력		70kgf/cm² (6.865MPa)		140kgf/cm² (13.729MPa)
최고허용압력		140kgf/cm²		230kgf/cm²
내 압 력		170kgf/cm²		280kgf/cm²
최저작동압력		3kgf/cm²		5kgf/cm²
최대사용속도		500mm/sec		
최소사용속도		10mm/sec (ø40 ~ ø140)		20mm/sec (ø160 ~ ø200)
사 용 작 동 유		일반 광물성 작동유 (그 외의 작동유를 사용할 경우 별도로 상담하여 주세요.)		
나 사 공 차		KS 2급		
스트로크허용차		100mm이하 $^{+0.8}$	101 ~ 250mm $^{+1}$	251 ~ 630mm $^{+1.25}$
		631 ~ 1000mm $^{+1.4}$	1001 ~ 1600mm $^{+1.6}$	1601 ~ 2000mm $^{+1.8}$
튜 브 재 질		기계 구조용 탄소강		
지 지 형 식		SD, LA, (LB), (FA), (FB), FC, FD, FY, FZ, CA, CB, TA, TC		
관련 부품	방진커버	보통 : 나일론 타폴린		특수 : 네오플렌
	선단금구	1산형 (I형)		2산형 (Y형)
	기 타	로크너트		

주) 1. 사용 압력은 실린더를 사용하는 유압회로의 릴리프변의 설정 압력의 최고치.
2. 최고 허용압력이란, 실린더의 내부에 발생하는 압력의 허용 가능 최고치.
3. 내압력은 상용 압력에 복귀할 때 성능의 저하를 초래하지 않고 견디어 내지 않으면 안 되는 시험 압력.
4. 최저 작동압력은 실린더를 수평으로 설치해 무부하(로드 자중분은 별도 고려)의 상태에서 압력을 가할 때 실린더가 작동하기 시작하는 압력.
5. 지지형식란 ( )는 사용압력 70kgf/cm² 용입니다.
5. 피스톤 로드선단 나사부에 로크너트를 설치해서 사용하는 경우는 나사 길이 A 치수를 길게 해 주십시오.

쿠션의 길이

내 경	ø40 ~ø63	ø80 ~ø160	ø180 ~ø224	ø250
쿠션길이	20mm	25mm	30mm	35mm

주) 하기의 품목에는 쿠션이 적용되지 않습니다.
로드경 A : ø40, ø50, ø63 로드측
로드경 B : ø40 로드측

행정의 한계

주) 1. TC형을 제외한 지지형식

내 경	ø40 ~ø63	ø80 ~ø160	ø180 ~ø250
한 계	0 ~ 2000mm	51 ~ 2000mm	101 ~ 2000mm

주) 2. TC형 지지형식

내 경	ø40 ~ø80	ø100 ~ø125	ø140 ~ø200	ø224 ~ø250
한 계	101 ~ 2000mm	151 ~ 2000mm	201 ~ 2000mm	251 ~ 2000mm

02. 유압실린더 모델 번호의 구성

DJL-70H — ○ SD 40 Ⓐ — Ⓑ 300 — Ⓐ Ⓑ ○ — ○

① ② ③ ④ ⑤ ⑥ ⑦ ⑧ ⑨ ⑩ ⑪

① 시리즈

편 로 드	DJL-70H	70kgf/cm²
	DJL-140H	140kgf/cm²

② 패킹재질

기 호	재 질	비 고
무 기 호	니트릴우레탄	표준 규격품
1	니 트 릴 고 무	
2	불 소 고 무	

③ 지지형식

SD, LA, FA, FB, CA, TC

④ 실린더 내경

⑤ 로드경 및 형식

튜 브		로 드	
규격표시	실린더 내경	로드경 A형	로드경 B형
40	ø40	ø28	ø22.4
50	ø50	ø35	ø28
63	ø63	ø45	ø35
80	ø80	ø55	ø45
100	ø100	ø70	ø55
125	ø125	ø90	ø70
140	ø140	ø100	ø80
160	ø160	ø112	ø90
180	ø180	ø125	ø100
200	ø200	ø140	ø112
224	ø224	ø160	ø125
250	ø250	ø180	ø140

⑥ 쿠션형식

B	양측 쿠션
R	로드측 쿠션
H	헤드측 쿠션
N	쿠션 없음

⑦ 실린더 행정 (mm)

⑧ 포트위치 : 표준 (A)
하기 쿠션밸브 위치를 참조하세요.

⑧ 쿠션밸브 위치 : 표준 (B)

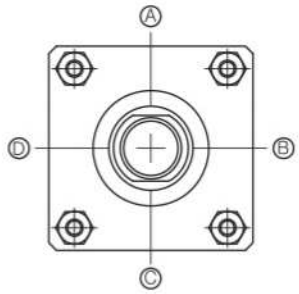

포트의 표준위치는 A방향
쿠션밸브의 표준위치는 B방향 입니다.
위치변경이 필요한 경우 A, B, C, D로 표시하여 주십시오.

⑩ 에어 벤트 밸브 위치 : 無 or 표준 (D)
상기 쿠션밸브 위치를 참조하세요.

⑪ 방진커버

기 호	재 질
J	자바라 부착시

지지형식

SD	기본형	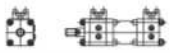	FB	헤드측 플랜지형	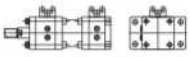
LA	축직각 푸트형	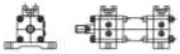	CA	1산 클레비스형	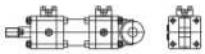
FA	로드측 플랜지형	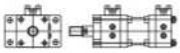	TC	센터 트러니언형	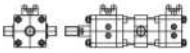

03. 실린더 기본형 내부 구조도

내부 구조도

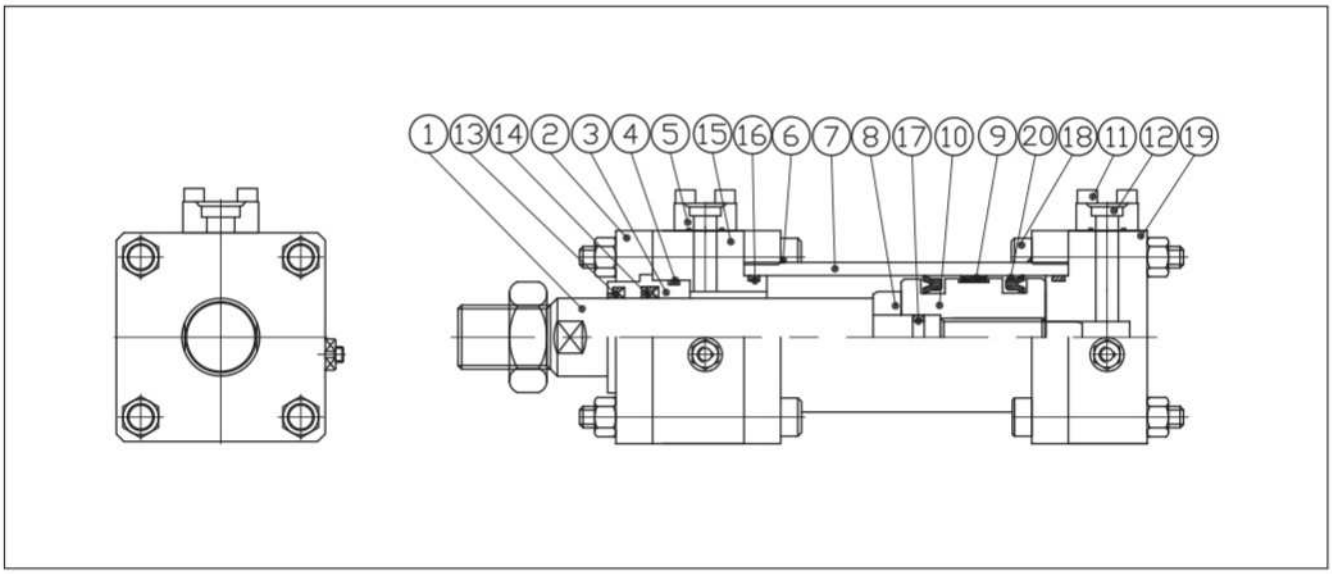

부품 LIST

NO	품 명	재 질	수 량	NO	품 명	재 질	수 량
1	PISTON ROD	S45C	1	10	PISTON	S45C	1
2	RETAINER	SS41	1	11	SOCKET BOLT	SCM440	4
3	BUSH	BC3	1	12	PT-FLANGE	SS41	1
6	TUBE FLANGE	SS41	1	15	ROD COVER	SS41	2
7	TUBE	STKM13C	1	18	SOKET BOLT	SCM440	4
8	CUSHION RING	BC6	1	19	HEAD COVER	SS41	4

패킹 LIST

NO	4		5	9	13		14		16	17	20
품명	O – RING		O – RING	PISTON PACKING	DUST SEAL		ROD PACKING		T/O – RING	R/0-RING	WEAR RING
형식	A계열	B계열	A/B	A/B	A계열	B계열	A계열	B계열	A/B	A/B	A/B
재질	NBR		NBR	URETHAN	URETHAN		URETHAN		NBR	NBR	PHENOL
수량 / 내경	1		1	2	1		1		1	1	1
ø 40	G45	G40	G25	K23-040	K103-28	K103-22.4	K33-28	K33-22.4	G35	P12	WR-040-036
ø 50	G55	G45	G25	K23-050	K103-35	K103-28	K33-35	K33-28	G45	P16	WR-050-045
ø 63	G65	G55	G25	K23-063	K103-45	K103-35	K33-45	K33-35	G58	P20	WR-063-058
ø 80	G80	G65	G30	K23-080	K103-55	K103-45	K33-55	K33-45	G75	G35	WR-080-075
ø 100	G100	G80	G30	K23-100	K103-70	K103-55	K33-70	K33-55	G95	G45	WR-100-095
ø 125	G120	G100	G35	K23-125	K103-90	K103-70	K33-90	K33-70	G120	G55	WR-125-120
ø 140	G130	G115	G35	K23-140	K103-100	K103-80	K33-100	K33-80	G135	G65	WR-140-135
ø 160	–	–	G35	K23-160	K103-112	K103-90	K33-112	K33-90	G150	G70	WR-160-154
ø 180	–	–	G40	K23-180	K103-125	K103-100	K33-125	K33-100	G170	G75	WR-180-172
ø 200	–	–	G50	K23-200	K103-140	K103-112	K33-140	K33-112	G190	G95	WR-200-192
ø 224	–	–	G50	K23-224	K103-160	K103-125	K33-160	K33-125	G214	G100	WR-224-216
ø 250	–	–	G60	K23-250	K103-180	K103-140	K33-180	K33-140	G240	G115	WR-250-242

04. 타입별 실린더 외형 치수도

SD : 기본형 외형도

ø40 ~ ø140

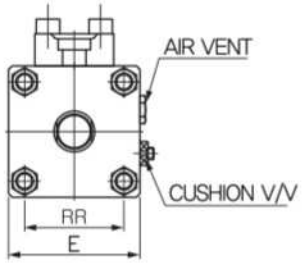

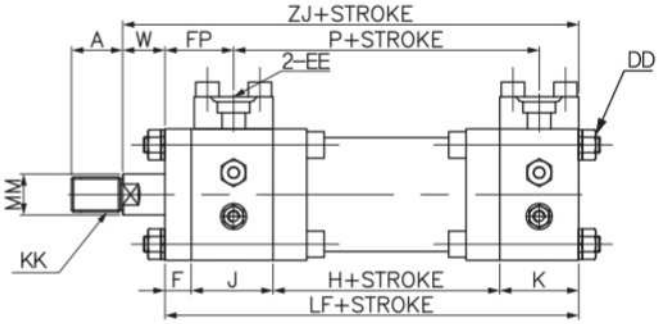

※ 하기 품목에는 쿠션이 적용되지 않습니다.
로드경 A : ø40, ø50, ø63
로드경 B : ø40 로드측

ø160 ~ ø250

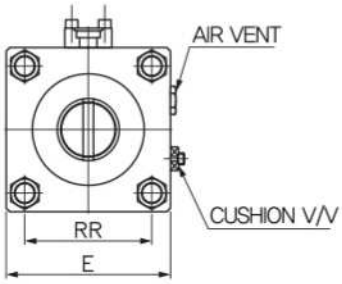

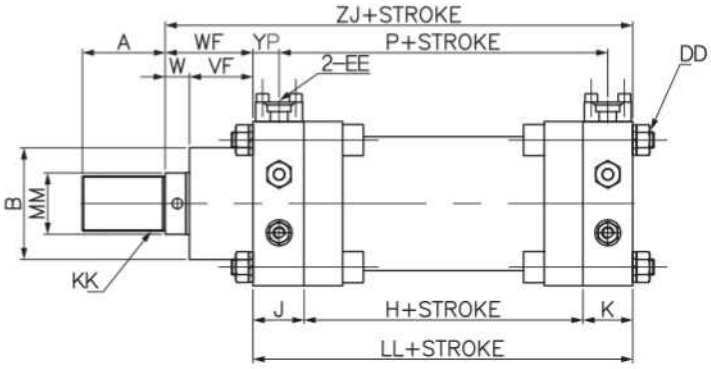

로드 선단부 형상

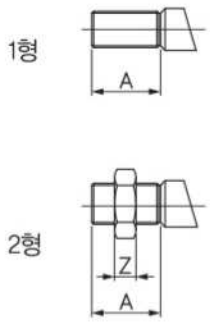

로드 선단부 형상

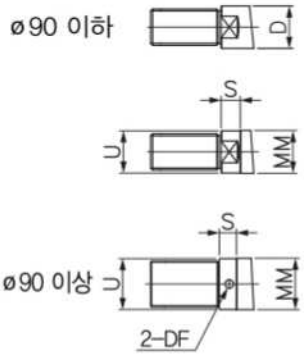

기호 / 내경	로드경(A형) D	DF	MM	S	U	로드경(B형) D	DF	MM	S	U
ø40	24	–	ø28	–	–	19	–	ø22.4	–	–
ø50	30	–	ø35	–	–	24	–	ø28	–	–
ø63	41	–	ø45	25	ø44	30	–	ø35	25	ø34.5
ø80	50	–	ø55	28	ø55	41	–	ø45	28	ø44
ø100	65	–	ø70	34	ø70	50	–	ø55	34	ø55
ø125	85	–	ø90	39	ø89	65	–	ø70	39	ø70
ø140	–	ø12	ø100	35	ø99	75	–	ø80	40	ø79
ø160	–	ø15	ø112	30	ø111	85	–	ø90	30	ø89
ø180	–	ø15	ø125	35	ø124	–	ø12	ø100	35	ø99
ø200	–	ø15	ø140	33	ø139	–	ø15	ø112	33	ø111
ø224	–	ø15	ø160	35	ø159	–	ø15	ø125	35	ø124
ø250	–	ø15	ø180	35	ø179	–	ø15	ø140	35	ø139

Specifications

기호 / 내경	로드경(A형) A 1형	A 2형	B	KK	MM	Z	로드경(B형) A 1형	A 2형	B	KK	MM	Z	DD	E	EE	F	FP	H	J	K	LF	LL	P	RR	VF	W	WF	YP	ZJ
ø40	35	55	–	M24×1.5	ø28	19	30	45	–	M20×1.5	ø22.4	16	M10×1.5	□80	SSA15	18	47	64	56	54	192	–	118	□60	–	29	–	–	221
ø50	45	65	–	M30×1.5	ø35	24	35	55	–	M24×1.5	ø28	19	M12×1.75	□90	SSA15	18	47	68	56	54	196	–	122	□68	–	29	–	–	225
ø63	60	85	–	M39×1.5	ø45	31	45	65	–	M30×1.5	ø35	24	M14×2	□110	SSA15	20	61	87	68	54	229	–	141	□80	–	40	–	–	269
ø80	75	105	–	M48×1.5	ø55	38	60	85	–	M39×1.5	ø45	31	M16×2	□127	SSA20	26	70	97	73	58	254	–	155	□98	–	33	–	–	287
ø100	95	140	–	M64×2	ø70	51	75	105	–	M48×1.5	ø55	38	M20×2.5	□154	SSA20	31	87	96	85	58	270	–	154	□120	–	39	–	–	309
ø125	120	175	–	M80×2	ø90	64	95	140	–	M64×2	ø70	51	M24×2	□188	SSA25	36	105	106	103	68	313	–	174	□144	–	44	–	–	357
ø140	140	210	–	M95×2	ø100	76	110	160	–	M72×2	ø80	58	M27×2	□212	SSA25	36	105	116	103	68	323	–	184	□162	–	49	–	–	372
ø160	150	220	ø191	M100×2	ø112	80	120	175	ø162	M80×2	ø90	64	M30×2	□238	SSA25	–	–	132	74	72	–	278	204	□184	92	35	127	38	405
ø180	180	265	ø208	M120×2	ø125	96	140	210	ø172	M95×2	ø100	76	M33×2	□272	SSA32	–	–	142	84	82	–	308	224	□214	92	40	132	43	440
ø200	195	285	ø229	M130×2	ø140	104	150	220	ø191	M100×2	ø112	80	M36×2	□298	SSA40	–	–	152	102	102	–	356	254	□232	102	38	140	51	496
ø224	225	330	ø253	M150×2	ø160	120	180	265	ø208	M120×2	ø125	96	M39×2	□328	SSA40	–	–	162	102	102	–	366	264	□256	112	42	154	51	520
ø250	255	375	ø280	M170×2	ø180	136	195	285	ø229	M130×2	ø140	104	M42×2	□362	SSA40	–	–	172	111	102	–	385	274	□286	127	48	175	60	560

04. 타입별 실린더 외형 치수도

LA : 축직각 방향 푸트형

ø40 ~ ø140

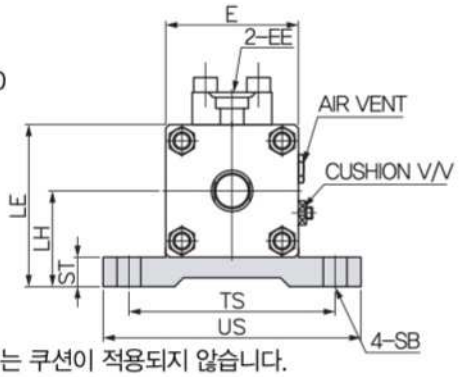

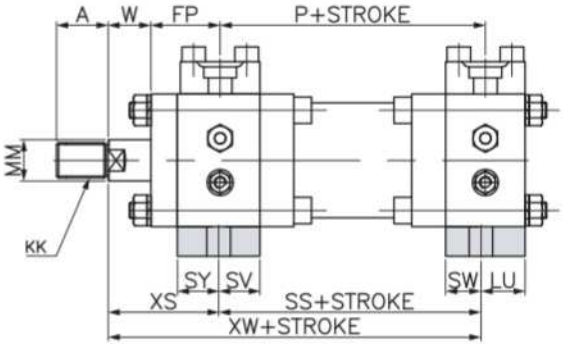

※ 하기 품목에는 쿠션이 적용되지 않습니다.
로드경 A : ø40, ø50, ø63
로드경 B : ø40 로드측

ø160 ~ ø250

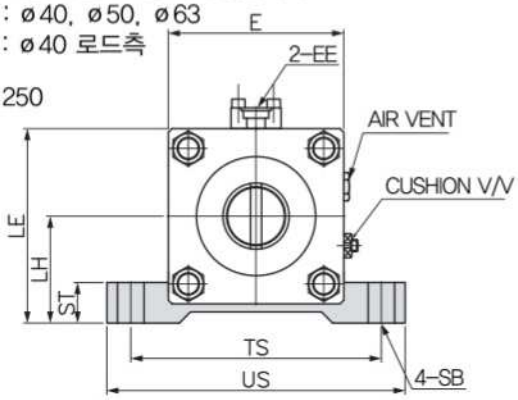

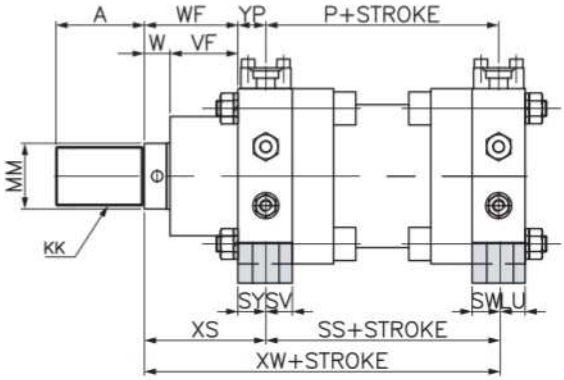

로드 선단부 형상

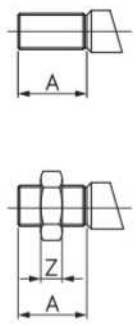

로드 선단부 형상

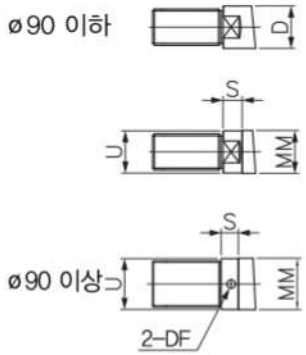

기호 / 내경	로드경(A형) D	DF	MM	S	U	로드경(B형) D	DF	MM	S	U
ø40	24	–	ø28	–	–	19	–	ø22.4	–	–
ø50	30	–	ø35	–	–	24	–	ø28	–	–
ø63	41	–	ø45	25	ø44	30	–	ø35	25	ø34.5
ø80	50	–	ø55	28	ø55	41	–	ø45	28	ø44
ø100	65	–	ø70	34	ø70	50	–	ø55	34	ø55
ø125	85	–	ø90	39	ø89	65	–	ø70	39	ø70
ø140	–	ø12	ø100	35	ø99	75	–	ø80	40	ø79
ø160	–	ø15	ø112	30	ø111	85	–	ø90	30	ø89
ø180	–	ø15	ø125	35	ø124	–	ø12	ø100	35	ø99
ø200	–	ø15	ø140	33	ø139	–	ø15	ø115	33	ø111
ø224	–	ø15	ø160	35	ø159	–	ø15	ø125	35	ø124
ø250	–	ø15	ø180	35	ø179	–	ø15	ø140	35	ø139

Specifications

기호 / 내경	로드경(A형) A 1형	A 2형	KK	MM	Z	로드경(B형) A 1형	A 2형	KK	MM	Z	E	EE	FP	LE	LH	LU	P	SB	SS	ST	SV	SW	SY	TS	US	VF	W	WF	XS	XW	YP
ø40	35	55	M24×1.5	ø28	19	30	45	M20×1.5	ø22.4	16	□80	SSA15	47	100	60	26	118	ø14	120	20	28	28	28	125	155	–	29	–	75	195	–
ø50	45	65	M30×1.5	ø35	24	35	55	M24×1.5	ø28	19	□90	SSA15	47	110	65	30	122	ø16	120	20	28	24	28	140	175	–	29	–	75	195	–
ø63	60	85	M39×1.5	ø45	31	45	65	M30×1.5	ø35	24	□110	SSA15	61	125	70	24	141	ø18	150	25	33	30	35	155	190	–	40	–	95	145	–
ø80	75	105	M48×1.5	ø55	38	60	85	M39×1.5	ø45	31	□127	SSA20	70	143.5	80	27	155	ø20	165	30	37	31	36	180	220	–	33	–	95	260	–
ø100	95	140	M64×2	ø70	51	75	105	M48×1.5	ø55	38	□154	SSA20	87	172	95	29	154	ø24	165	35	40	29	45	220	165	–	39	–	115	280	–
ø125	120	175	M80×2	ø90	64	95	140	M64×2	ø70	51	□188	SSA25	105	209	115	32	174	ø30	195	40	53	36	50	275	330	–	44	–	130	325	–
ø140	140	210	M95×2	ø100	76	110	160	M72×2	ø80	58	□212	SSA25	105	231	125	37	184	ø33	200	45	53	31	50	305	365	–	49	–	135	335	–
ø160	150	220	M100×2	ø112	80	120	175	M80×2	ø90	64	□238	SSA25	–	264	145	34	204	ø36	206	55	36	38	38	340	405	92	35	127	165	371	38
ø180	180	265	M120×2	ø125	96	140	210	M95×2	ø100	76	□272	SSA32	–	296	160	40	224	ø39	225	60	41	42	43	375	445	92	40	132	175	400	43
ø200	195	285	M130×2	ø140	104	150	220	M100×2	ø112	80	□298	SSA40	–	324	175	51	254	ø42	250	65	47	51	55	410	485	102	38	140	195	445	51
ø224	225	330	M150×2	ø160	120	180	265	M120×2	ø125	96	□328	SSA40	–	359	195	50	264	ø48	265	70	51	52	51	460	545	112	42	154	205	470	51
ø250	255	375	M170×3	ø180	136	195	285	M130×2	ø140	104	□362	SSA50	–	396	215	48	274	ø52	282	75	56	54	55	500	590	127	48	175	230	512	60

04. 타입별 실린더 외형 치수도

FA : 장방향 로드측 플랜지형

ø40 ~ ø140

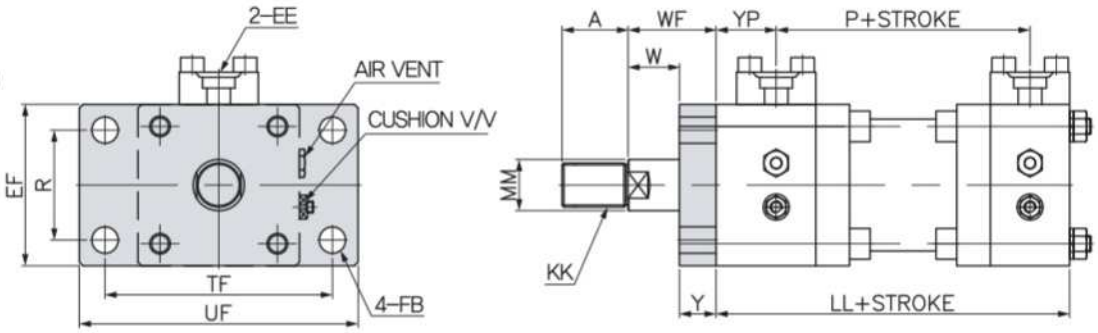

※ 하기 품목에는 쿠션이 적용되지 않습니다.
로드경 A : ø40, ø50, ø63
로드경 B : ø40 로드측

ø160 ~ ø250

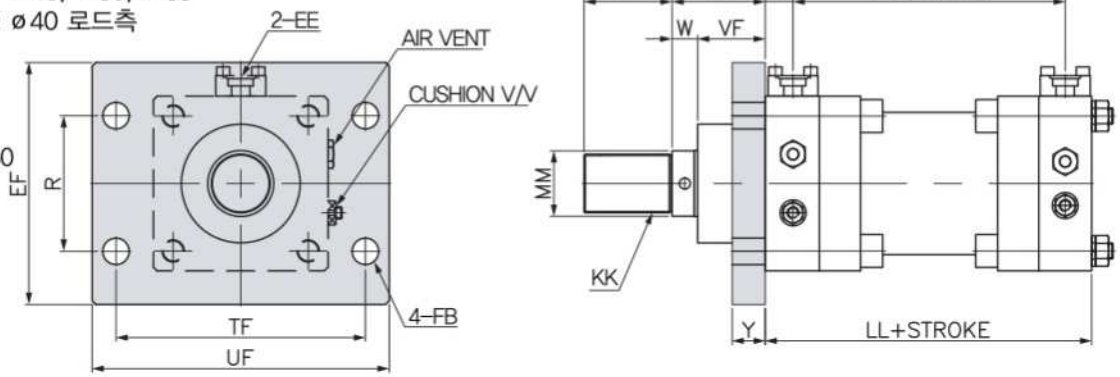

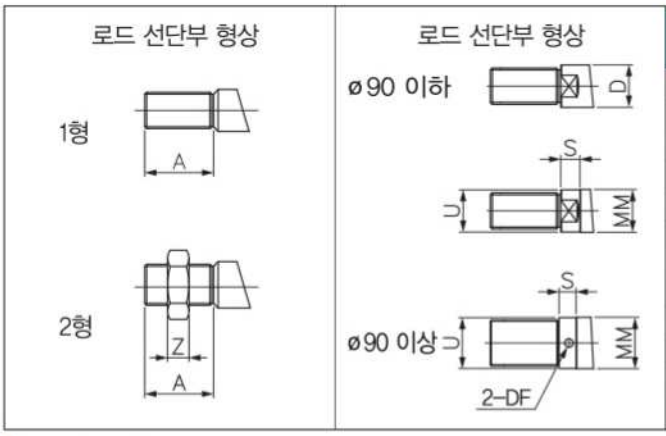

기호 / 내경	로드경(A형) D	DF	MM	S	U	로드경(B형) D	DF	MM	S	U
ø40	24	–	ø28	–	–	19	–	ø22.4	–	–
ø50	30	–	ø35	–	–	24	–	ø28	–	–
ø63	41	–	ø45	25	ø44	30	–	ø35	25	ø34.5
ø80	50	–	ø55	28	ø55	41	–	ø45	28	ø44
ø100	65	–	ø70	34	ø70	50	–	ø55	34	ø55
ø125	85	–	ø90	39	ø89	65	–	ø70	39	ø70
ø140	–	ø12	ø100	35	ø99	75	–	ø80	40	ø79
ø160	–	ø15	ø112	30	ø111	85	–	ø90	30	ø89
ø180	–	ø15	ø125	35	ø124	–	ø12	ø100	35	ø99
ø200	–	ø15	ø140	33	ø139	–	ø15	ø112	33	ø111
ø224	–	ø15	ø160	35	ø159	–	ø15	ø125	35	ø124
ø250	–	ø15	ø180	35	ø179	–	ø15	ø140	35	ø139

Specifications

기호 / 내경	로드경(A형) A 1형	A 2형	KK	MM	Z	로드경(B형) A 1형	A 2형	KK	MM	Z	EE	EF	FB	LL	P	R	TF	UF	VF	W	WF	Y	YP
ø40	35	55	M24×1.5	ø28	19	30	45	M20×1.5	ø22.4	16	SSA15	85	ø14	174	118	55 ±0.3	125 ±0.5	155	–	29	–	15	–
ø50	45	65	M30×1.5	ø35	24	35	55	M24×1.5	ø28	19	SSA15	95	ø16	178	122	60 ±0.3	140 ±0.5	175	–	29	–	20	–
ø63	60	85	M39×1.5	ø45	31	45	65	M30×1.5	ø35	24	SSA15	110	ø18	209	141	75 ±0.5	155 ±0.5	190	–	40	–	25	–
ø80	75	105	M48×1.5	ø55	38	60	85	M39×1.5	ø45	31	SSA20	130	ø20	228	155	90 ±0.5	180 ±0.5	220	–	33	–	25	–
ø100	95	140	M64×2	ø70	51	75	105	M48×1.5	ø55	38	SSA20	160	ø24	239	154	115 ±0.5	220 ±0.5	265	–	39	–	30	–
ø125	120	175	M80×2	ø90	64	95	140	M64×2	ø70	51	SSA25	200	ø30	277	174	145 ±0.5	275 ±0.8	330	–	44	–	35	–
ø140	140	210	M95×2	ø100	76	110	160	M72×2	ø80	58	SSA25	220	ø33	287	184	160 ±0.5	305 ±0.8	365	–	49	–	40	–
ø160	150	220	M100×2	ø112	80	120	175	M80×2	ø90	64	SSA25	330	ø36	278	204	185 ±0.5	340 ±0.8	405	92	35	127	45	38
ø180	180	265	M120×2	ø125	96	140	210	M95×2	ø100	76	SSA32	340	ø39	308	224	210 ±0.5	375 ±0.8	445	92	40	132	50	43
ø200	195	285	M130×2	ø140	104	150	220	M100×2	ø112	80	SSA40	380	ø42	356	254	230 ±0.5	410 ±0.8	485	102	38	140	55	51
ø224	225	330	M150×2	ø160	120	180	265	M120×2	ø125	96	SSA40	430	ø48	366	264	255 ±0.8	460 ±0.8	545	112	42	154	60	51
ø250	255	375	M170×3	ø180	136	195	285	M130×2	ø140	104	SSA50	465	ø52	385	274	285 ±0.8	500 ±0.8	590	127	48	175	65	60

04. 타입별 실린더 외형 치수도

FB : 장방향 헤드측 플랜지형

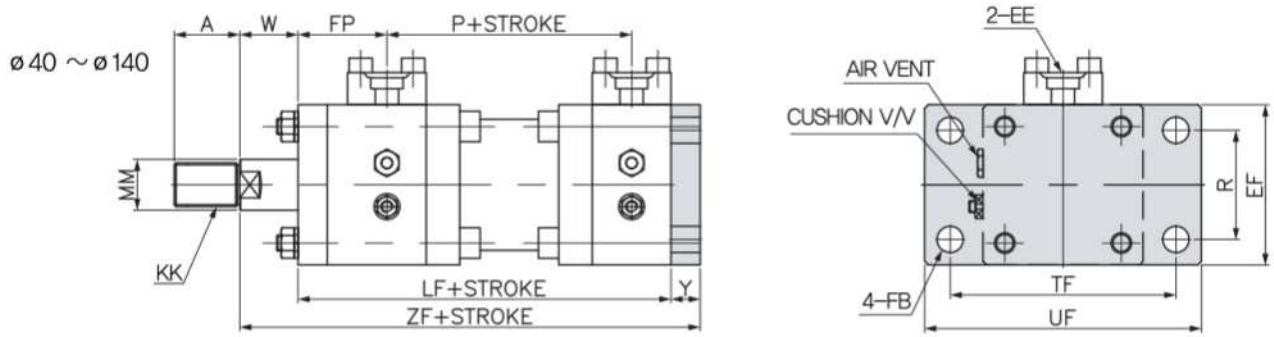

※ 하기 품목에는 쿠션이 적용되지 않습니다.
로드경 A : ø40, ø50, ø63 로드경 B : ø40 로드측

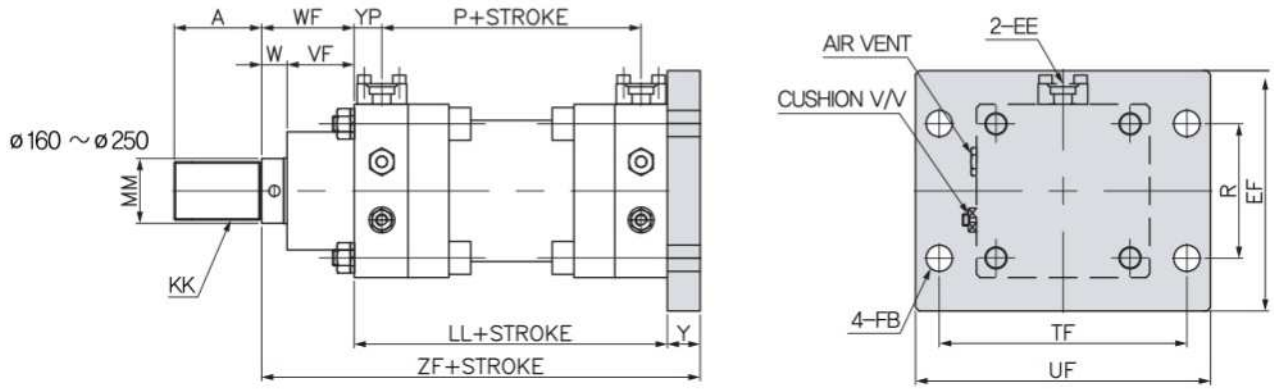

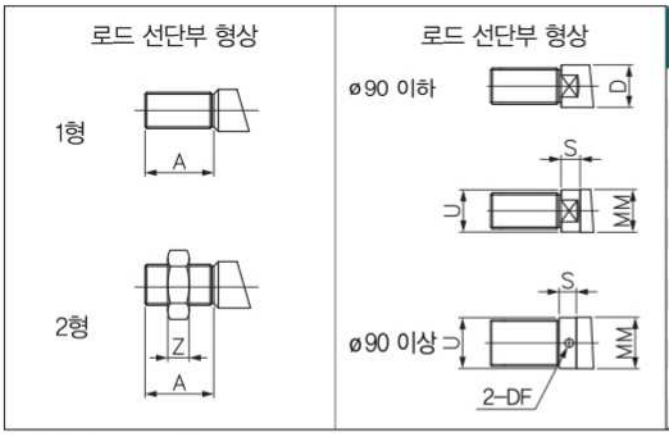

기호 / 내경	로드경(A형) D	DF	MM	S	U	로드경(B형) D	DF	MM	S	U
ø40	24	–	ø28	–	–	19	–	ø22.4	–	–
ø50	30	–	ø35	–	–	24	–	ø28	–	–
ø63	41	–	ø45	25	ø44	30	–	ø35	25	ø34.5
ø80	50	–	ø55	28	ø55	41	–	ø45	28	ø44
ø100	65	–	ø70	34	ø70	50	–	ø55	34	ø55
ø125	85	–	ø90	39	ø89	65	–	ø70	39	ø70
ø140	–	ø12	ø100	35	ø99	75	–	ø80	40	ø79
ø160	–	ø15	ø112	30	ø111	85	–	ø90	30	ø89
ø180	–	ø15	ø125	35	ø124	–	ø12	ø100	35	ø99
ø200	–	ø15	ø140	33	ø139	–	ø15	ø112	33	ø111
ø224	–	ø15	ø160	35	ø159	–	ø15	ø125	35	ø124
ø250	–	ø15	ø180	35	ø179	–	ø15	ø140	35	ø139

Specifications

기호 / 내경	로드경(A형) A 1형	A 2형	KK	MM	Z	로드경(B형) A 1형	A 2형	KK	MM	Z	EE	EF	FB	FP	LF	LL	P	R	TF	UF	VF	W	WF	Y	YP	ZF
ø40	35	55	M24×1.5	ø28	19	30	45	M20×1.5	ø22.4	16	SSA15	85	ø14	47	192	–	118	55 ±0.3	125 ±0.5	155	–	29	–	15	–	233
ø50	45	65	M30×1.5	ø35	24	35	55	M24×1.5	ø28	19	SSA15	95	ø16	47	196	–	122	60 ±0.3	140 ±0.5	175	–	29	–	20	–	243
ø63	60	85	M39×1.5	ø45	31	45	65	M30×1.5	ø35	24	SSA15	110	ø18	61	229	–	141	75 ±0.5	155 ±0.5	190	–	40	–	25	–	299
ø80	75	105	M48×1.5	ø55	38	60	85	M39×1.5	ø45	31	SSA20	130	ø20	70	254	–	155	90 ±0.5	180 ±0.5	220	–	33	–	25	–	313
ø100	95	140	M64×2	ø70	51	75	105	M48×1.5	ø55	38	SSA20	160	ø24	87	270	–	154	115 ±0.5	220 ±0.5	265	–	39	–	30	–	339
ø125	120	175	M80×2	ø90	64	95	140	M64×2	ø70	51	SSA25	200	ø30	105	313	–	174	145 ±0.5	275 ±0.8	330	–	44	–	35	–	392
ø140	140	210	M95×2	ø100	76	110	160	M72×2	ø80	58	SSA25	220	ø33	105	325	–	184	160 ±0.5	305 ±0.8	365	–	49	–	40	–	412
ø160	150	220	M100×2	ø112	80	120	175	M80×2	ø90	64	SSA25	330	ø36	–	–	278	204	185 ±0.5	340 ±0.8	405	92	35	127	45	38	456
ø180	180	265	M120×2	ø125	96	140	210	M95×2	ø100	76	SSA32	340	ø39	–	–	308	224	210 ±0.5	375 ±0.8	445	92	40	132	50	43	496
ø200	195	285	M130×2	ø140	104	150	220	M100×2	ø112	80	SSA40	380	ø42	–	–	356	254	230 ±0.5	410 ±0.8	485	102	38	140	55	51	555
ø224	225	330	M150×2	ø160	120	180	265	M120×2	ø125	96	SSA40	430	ø48	–	–	366	264	255 ±0.8	460 ±0.8	545	112	42	154	60	51	584
ø250	255	375	M170×3	ø180	136	195	285	M130×2	ø140	104	SSA50	465	ø52	–	–	385	274	285 ±0.8	500 ±0.8	590	127	48	175	65	60	638

04. 타입별 실린더 외형 치수도

CA : 1산 클레비스형

ø40 ~ ø140

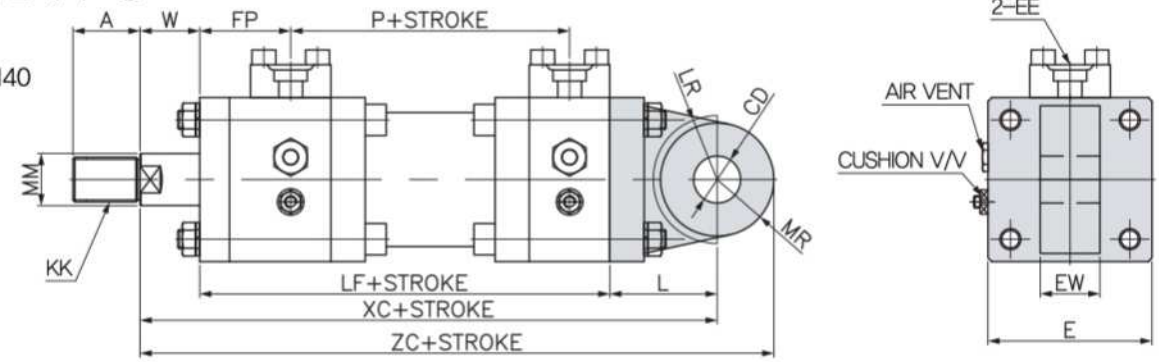

※ 하기 품목에는 쿠션이 적용되지 않습니다.
로드경 A : ø40, ø50, ø63 로드경 B : ø40 로드측

ø160 ~ ø250

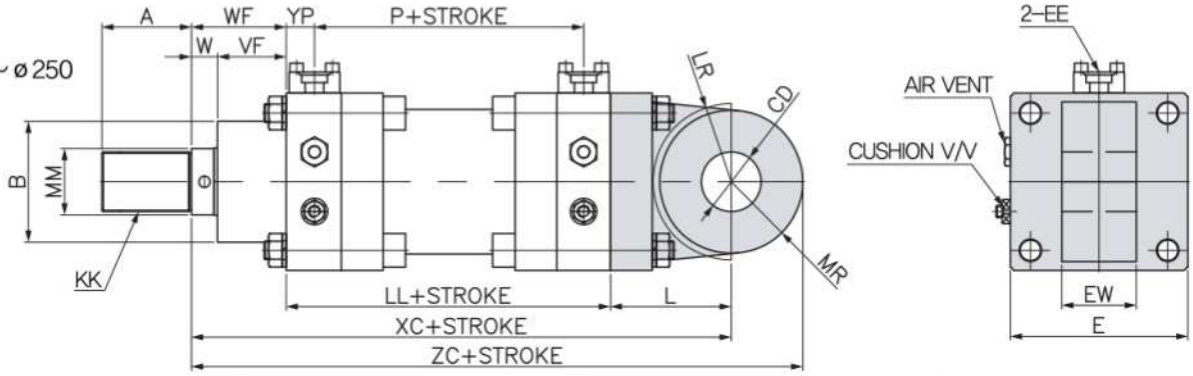

로드 선단부 형상

로드 선단부 형상

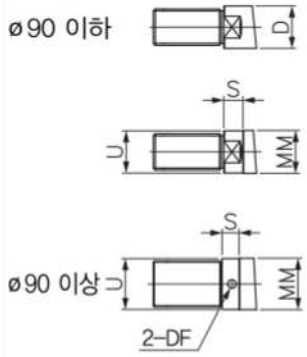

기호 / 내경	로드경(A형) D	DF	MM	S	U	로드경(B형) D	DF	MM	S	U
ø40	24	–	ø28	–	–	19	–	ø22.4	–	–
ø50	30	–	ø35	–	–	24	–	ø28	–	–
ø63	41	–	ø45	25	ø44	30	–	ø35	25	ø34.5
ø80	50	–	ø55	28	ø55	41	–	ø45	28	ø44
ø100	65	–	ø70	34	ø70	50	–	ø55	34	ø55
ø125	85	–	ø90	39	ø89	65	–	ø70	39	ø70
ø140	–	ø12	ø100	35	ø99	75	–	ø80	40	ø79
ø160	–	ø15	ø112	30	ø111	85	–	ø90	30	ø89
ø180	–	ø15	ø125	35	ø124	–	ø12	ø100	35	ø99
ø200	–	ø15	ø140	33	ø139	–	ø15	ø115	33	ø111
ø224	–	ø15	ø160	35	ø159	–	ø15	ø125	35	ø124
ø250	–	ø15	ø180	35	ø179	–	ø15	ø140	35	ø139

Specifications

기호 / 내경	로드경(A형) A 1형	A 2형	B	KK	MM	Z	로드경(B형) A 1형	A 2형	B	KK	MM	Z	CD	E	EE	EW	FP	L	LF	LL	LR	MR	P	VF	W	WF	XC	YP	ZC
ø40	35	55	–	M24×1.5	ø28	19	30	45	–	M20×1.5	ø22.4	16	ø20	□80	SSA15	31.5	47	56	192	–	R30	R24	118	–	29	–	277	–	301
ø50	45	65	–	M30×1.5	ø35	24	35	55	–	M24×1.5	ø28	19	ø25	□90	SSA15	35.5	47	66	196	–	R40	R30	122	–	29	–	291	–	321
ø63	60	85	–	M39×1.5	ø45	31	45	65	–	M30×1.5	ø35	24	ø31.5	□110	SSA15	40	61	72	229	–	R43	R38	141	–	40	–	341	–	379
ø80	75	105	–	M48×1.5	ø55	38	60	85	–	M39×1.5	ø45	31	ø40	□127	SSA20	50	70	86	254	–	R50	R48	155	–	33	–	373	–	421
ø100	95	140	–	M64×2	ø70	51	75	105	–	M48×1.5	ø55	38	ø50	□154	SSA20	63	87	105	270	–	R65	R60	154	–	39	–	414	–	474
ø125	120	175	–	M80×2	ø90	64	95	140	–	M64×2	ø70	51	ø63	□188	SSA25	80	105	129	313	–	R82	R75	174	–	44	–	486	–	561
ø140	140	210	–	M95×2	ø100	76	110	160	–	M72×2	ø80	58	ø71	□212	SSA25	80	105	147	323	–	R93	R85	184	–	49	–	519	–	604
ø160	150	220	ø191	M100×2	ø112	80	120	175	ø165	M80×2	ø90	64	ø80	□238	SSA25	100	–	162	–	278	R105	R96	204	92	35	127	567	38	663
ø180	180	265	ø208	M120×2	ø125	96	140	210	ø172	M95×2	ø100	76	ø90	□272	SSA32	125	–	183	–	308	R120	R108	224	92	40	132	623	43	731
ø200	195	285	ø229	M130×2	ø140	104	150	220	ø191	M100×2	ø112	80	ø100	□298	SSA40	125	–	189	–	356	R125	R120	254	102	38	140	685	51	805
ø224	225	330	ø253	M150×2	ø160	120	180	265	ø208	M120×2	ø125	96	ø112	□328	SSA40	140	–	214	–	366	R145	R135	264	112	42	154	734	51	869
ø250	255	375	ø280	M170×3	ø180	136	195	285	ø229	M130×2	ø140	104	ø125	□362	SSA50	160	–	240	–	385	R160	R150	274	127	48	175	800	60	950

04. 타입별 실린더 외형 치수도

TC : 센터트러니언형

ø40 ~ ø140

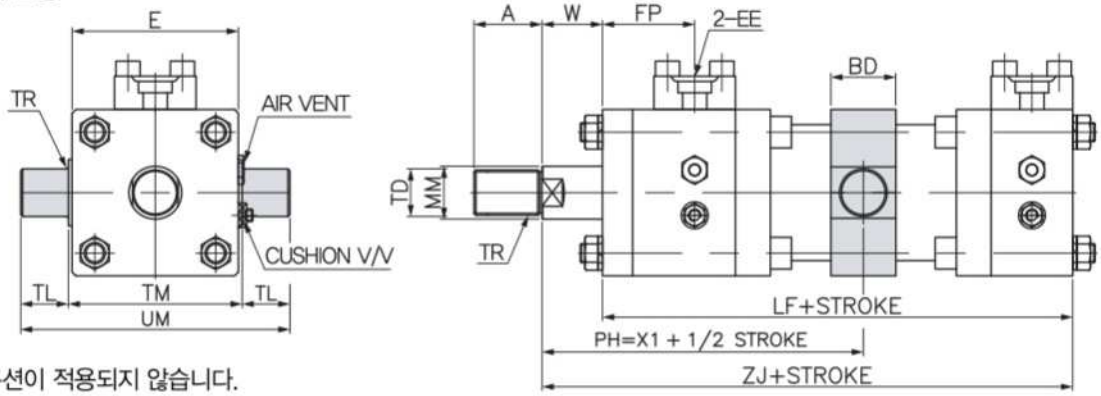

※ 하기 품목에는 쿠션이 적용되지 않습니다.
로드경 A : ø40, ø50, ø63
로드경 B : ø40 로드측

ø160 ~ ø250

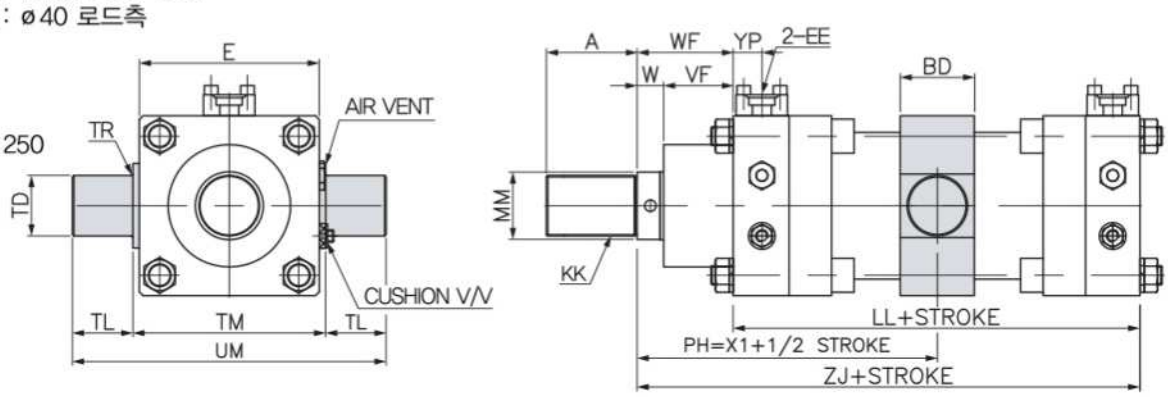

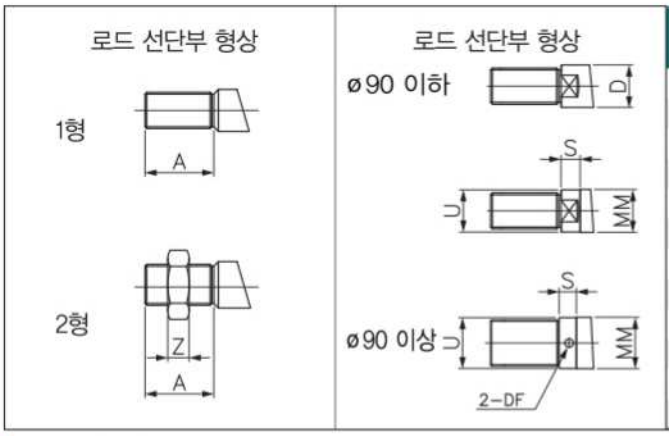

기호 / 내경	로드경(A형) D	DF	MM	S	U	로드경(B형) D	DF	MM	S	U
ø40	24	–	ø28	–	–	19	–	ø22.4	–	–
ø50	30	–	ø35	–	–	24	–	ø28	–	–
ø63	41	–	ø45	25	ø44	30	–	ø35	25	ø34.5
ø80	50	–	ø55	28	ø55	41	–	ø45	28	ø44
ø100	65	–	ø70	34	ø70	50	–	ø55	34	ø55
ø125	85	–	ø90	39	ø89	65	–	ø70	39	ø70
ø140	–	ø12	ø100	35	ø99	75	–	ø80	40	ø79
ø160	–	ø15	ø112	30	ø111	85	–	ø90	30	ø89
ø180	–	ø15	ø125	35	ø124	–	ø12	ø100	35	ø99
ø200	–	ø15	ø140	33	ø139	–	ø15	ø112	33	ø111
ø224	–	ø15	ø160	35	ø159	–	ø15	ø125	35	ø124
ø250	–	ø15	ø180	35	ø179	–	ø15	ø140	35	ø139

Specifications

기호 / 내경	로드경(A형) A 1형	A 2형	KK	MM	Z	로드경(B형) A 1형	A 2형	KK	MM	Z	BD	E	EE	FP	LF	LL	PH	TD	TL	TM	TR	UM	VF	W	WF	X1	YP	ZJ
ø40	35	55	M24×1.5	ø28	19	30	45	M20×1.5	ø22.4	16	33	□80	SSA15	47	192	–	166	ø25 e8	25	90 $^{-0.1}_{-0.5}$	R2.5	140	–	29	–	135	–	221
ø50	45	65	M30×1.5	ø35	24	35	55	M24×1.5	ø28	19	33	□90	SSA15	47	196	–	169	ø25 e8	25	100 $^{-0.1}_{-0.5}$	R2.5	150	–	29	–	137	–	225
ø63	60	85	M39×1.5	ø45	31	45	65	M30×1.5	ø35	24	43	□110	SSA15	61	229	–	202	ø31.5 e8	31.5	115 $^{-0.1}_{-0.5}$	R2.5	178	–	40	–	171.5	–	269
ø80	75	105	M48×1.5	ø55	38	60	85	M39×1.5	ø45	31	53	□127	SSA20	70	254	–	227	ø40 e8	40	135 $^{-0.1}_{-0.5}$	R3	215	–	33	–	180.5	–	287
ø100	95	140	M64×2	ø70	51	75	105	M48×1.5	ø55	38	63	□154	SSA20	87	270	–	260	ø50 e8	50	165 $^{-0.1}_{-0.5}$	R3	265	–	39	–	203	–	309
ø125	120	175	M80×2	ø90	64	95	140	M64×2	ø70	51	78	□188	SSA25	105	313	–	300	ø63 e8	63	205 $^{-0.1}_{-0.5}$	R4	331	–	44	–	236	–	357
ø140	140	210	M95×2	ø100	76	110	160	M72×2	ø80	58	88	□212	SSA25	105	323	–	315	ø71 e8	71	225 $^{-0.1}_{-0.5}$	R4	367	–	49	–	246	–	372
ø160	150	220	M100×2	ø112	80	120	175	M80×2	ø90	64	98	□238	SSA25	–	–	278	338	ø80 e8	80	255 $^{-0.1}_{-0.5}$	R4	415	92	35	127	267	38	405
ø180	180	265	M120×2	ø125	96	140	210	M95×2	ø100	76	108	□272	SSA32	–	–	308	363	ø90 e8	90	285 $^{-0.1}_{-0.8}$	R5	465	92	40	132	287	43	440
ø200	195	285	M130×2	ø140	104	150	220	M100×2	ø112	80	118	□298	SSA40	–	–	356	404	ø100 e8	100	310 $^{-0.1}_{-0.8}$	R5	510	102	38	140	318	51	496
ø224	225	330	M150×2	ø160	120	180	265	M120×2	ø125	96	137	□328	SSA40	–	–	366	433	ø112 e8	112	350 $^{-0.1}_{-0.8}$	R5	574	112	42	154	337	51	520
ø250	255	375	M170×3	ø180	136	195	285	M130×2	ø140	104	147	□362	SSA50	–	–	385	478	ø125 e8	125	385 $^{-0.1}_{-0.8}$	R5	636	127	48	175	372	60	560

05. 방진 커버부 및 관 플랜지

방진 커버부

ø40 ~ ø140

ø40 ~ ø50	1 / 3.5	STROKE + X
ø63 ~ ø100	1 / 4	STROKE + X
ø125 ~ ø140	1 / 5	STROKE + X

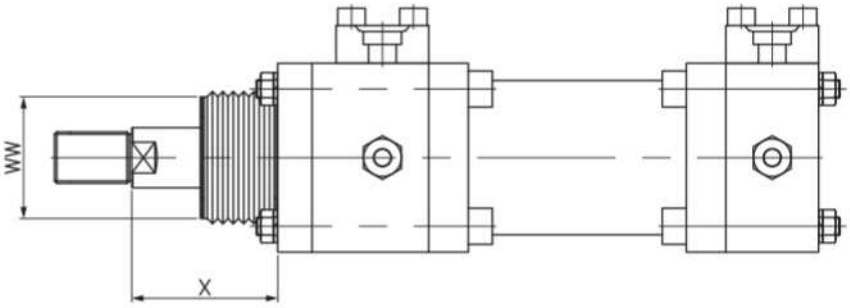

ø160 ~ ø250

ø160 ~ ø200	1 / 5	STROKE + X
ø224 ~ ø250	1 / 6	STROKE + X

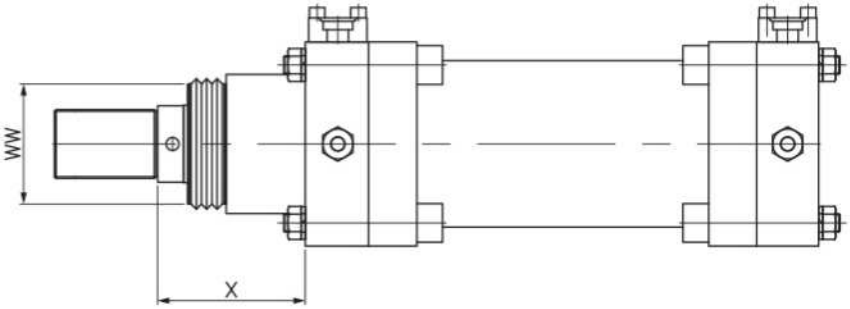

기호 \ 내경	표 준	특 수
재 질	나일론 타폴린	네오프렌
내 열	80℃	130℃

※ 본도 이외에는 SD(기본형)을 참조하여 주십시요.

기호 \ 내경		ø40	ø50	ø63	ø80	ø100	ø125	ø140	ø160	ø180	ø200	ø224	ø250
WW	로드경(A형)	ø63	ø71	ø80	ø100	ø125	ø140	ø160	ø180	ø180	ø200	ø220	ø240
	로드경(B형)	ø50	ø63	ø71	ø80	ø100	ø125	ø125	ø140	ø160	ø180	ø180	ø200
X		42	57	60	54	64	64	69	60	80	78	82	78

관 플랜지

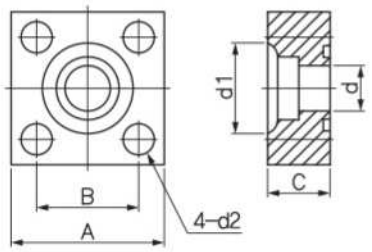

기호 \ 내경	ø40	ø50	ø63	ø80	ø100	ø125	ø140	ø160	ø180	ø200	ø224	ø250
JIS 기호	SSA 15			SSA 20		SSA 25			SSA 32	SSA 40		SSA 50
배관치수	PT 1/2			PT 3/4		PT 1			PT 11/4	PT 11/2		PT 2
A	54			58		68			76	92		106
B	36			40		48			56	65		73
C	22			22		28			28	36		36
d	ø16			ø20		ø25			ø31.5	ø37.5		ø47.5
d1	$ø22.2^{+0.2}_{0}$			$ø27.7^{+0.2}_{0}$		$ø34.5^{+0.3}_{0}$			$ø43.2^{+0.3}_{0}$	$ø49.1^{+0.3}_{0}$		$ø61.1^{+0.3}_{0}$
d2	ø11			ø11		ø13			ø13	ø18		ø16
사용볼트	M10			M10		M12			M12	M16		M16
O-RING	G25			G30		G35			G40	G50		G60

06. 선단금구 및 로크너트

1산형 (I형)

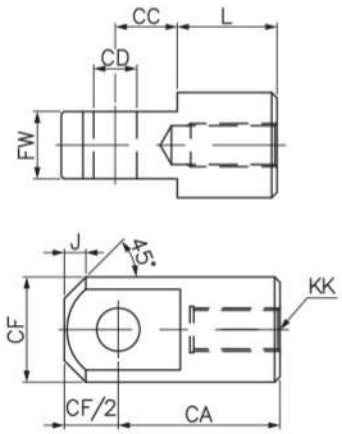

2산형 (Y형)

로드경 (A형)

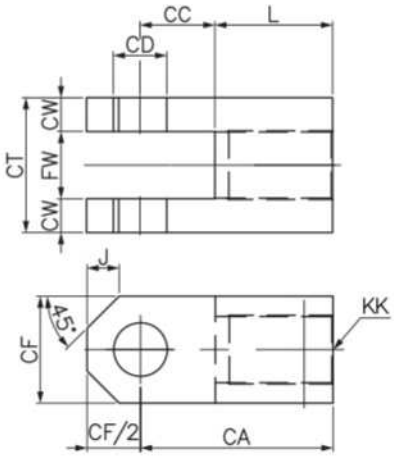

로드경 (B형)

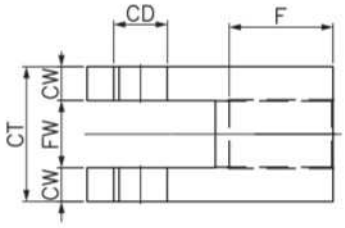

Specifications

기호 / 내경	CA 1산	CA 2산	CC	CD	CF 1산	CF 2산	CT 1산	CT 2산	CW	F 1산 RodA	F 1산 RodB	F 2산	FW 1산	FW 2산	J 1산	J 2산	KK 1산	KK 2산	L 1산	L 2산
ø40	80	65	30	ø20 H10	50	50	40	70	16	40	35	35	$31.5^{-0.1}_{-0.4}$	$38^{+1}_{+0.1}$	8	8	M24×1.5	M20×1.5	50	35
ø50	95	80	35	ø25 H10	60	60	50	75	17.5	50	40	40	$35.5^{-0.1}_{-0.4}$	$40^{+1}_{+0.1}$	15	15	M30×1.5	M24×1.5	60	45
ø63	115	100	40	ø31.5 H10	70	70	60	85	20	65	50	50	$40^{-0.1}_{-0.4}$	$45^{+1}_{+0.1}$	15	15	M39×1.5	M30×1.5	75	60
ø80	140	125	50	ø40 H10	90	80	70	105	25	80	65	60	$50^{-0.1}_{-0.4}$	$55^{+2}_{+0.1}$	20	15	M48×1.5	M39×1.5	90	75
ø100	180	160	65	ø50 H10	110	100	90	130	30	100	80	80	$63^{-0.1}_{-0.4}$	$70^{+2}_{+0.1}$	25	20	M64×2	M48×2	115	95
ø125	220	200	80	ø63 H10	140	130	110	170	40	125	100	100	$80^{-0.1}_{-0.4}$	$90^{+2}_{+0.1}$	30	25	M72×2	M64×2	140	120
ø140	255	230	90	ø71 H10	160	150	130	170	40	145	115	115	$80^{-0.1}_{-0.6}$	$90^{+2}_{+0.1}$	30	30	M80×2	M72×2	165	140
ø160	275	250	100	ø80 H10	180	160	140	210	50	155	125	125	$100^{-0.1}_{-0.6}$	$110^{+2}_{+0.1}$	40	40	M95×2	M80×2	175	150
ø180	325	295	115	ø90 H10	210	180	170	260	62.5	185	145	145	$125^{-0.1}_{-0.6}$	$135^{+3}_{+0.1}$	40	40	M100×2	M95×2	210	180
ø200	355	320	125	ø100 H10	230	200	190	260	62.5	200	155	155	$125^{-0.1}_{-0.6}$	$135^{+3}_{+0.1}$	40	40	M120×2	M100×2	230	195
ø224	405	365	140	ø112 H10	250	230	220	290	70	230	185	185	$140^{-0.1}_{-0.6}$	$150^{+3}_{+0.1}$	50	50	M130×2	M120×2	265	225
ø250	455	415	160	ø125 H10	280	250	250	330	80	260	200	200	$160^{-0.1}_{-0.6}$	$170^{+4}_{+0.1}$	60	60	M170×2	M130×2	295	255

로트너트 (M20~M95)

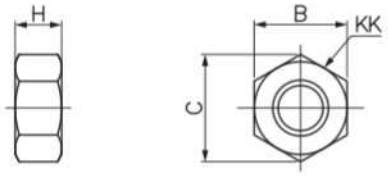

기호 \ KK	M20x1.5	M24x1.5	M30x1.5	M39x1.5	M48x1.5	M64x2	M72x2	M80x2	M95x2
H	16	19	24	31	38	51	58	64	76
B	$30^{0}_{-0.08}$	$36^{0}_{-1.0}$	$46^{0}_{-1.0}$	$60^{0}_{-1.2}$	$75^{0}_{-1.2}$	$95^{0}_{-1.4}$	$105^{0}_{-1.4}$	$115^{0}_{-1.4}$	$135^{0}_{-1.6}$
C	34.6	41.6	69.3	86.5	110	121	133	133	156

로트너트 (M100~M170)

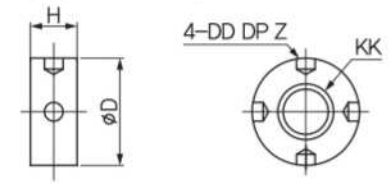

기호 \ KK	M100x2	M120x2	M130x2	M150x2	M170x2
H	80	96	104	120	136
D	180	180	200	230	260
DD	ø15	ø15	ø20	ø20	ø20
Z	18	18	25	25	25

※ 로드선단 나사에 로크너트를 사용할 경우 나사 길이를 길게 할 필요가 있습니다.

5

고압제철설비실린더

DAEHEUNG HYDRAULICS

01. 유압실린더 사양 60

02. 유압실린더 모델 번호의 구성 61

03. 실린더 기본형 내부 구조도 62

04. 타입별 실린더 외형 치수도 63

05. 방진 커버부 및 관 플랜지 치수도 68

01. 유압실린더 사양

유압실린더 사양

종류	표준형 및 양로드형		
형식	DJH-210H		DJH-210HW
실린더내경(mm)	ø40, ø50, ø63, ø80, ø100, ø125, ø140 ø160, ø180, ø200, ø224, ø250		
사용압력	210kgf/cm²		210kgf/cm²
최고허용압력	210kgf/cm²		210kgf/cm²
내압력	315kgf/cm²		315kgf/cm²
최저작동압력	12 ~ 18kgf/cm²		12 ~ 18kgf/cm²
최대사용속도	10 ~ 300mm/sec		10 ~ 300mm/sec
최소사용속도	10mm/sec		10mm/sec
사용작동유	일반 광물성 작동유 (그 외의 작동유를 사용할 경우 별도로 상담하여 주세요.)		
나사공차	KS 2급		
스트로크허용차	100mm이하 $^{+0.8}_{0}$	101 ~ 250mm $^{+1}_{0}$	251 ~ 630mm $^{+1.25}_{0}$
	631 ~ 1000mm $^{+1.4}_{0}$	1001 ~ 1600mm $^{+1.6}_{0}$	1601 ~ 2000mm $^{+1.8}_{0}$
튜브재질	기계 구조용 탄소강		
지지형식	SD, LA, (LB), (FA), (FB), FC, FD, FY, FZ, CA, CB, TA, TC		
관련부품 방진커버	보통 : 나일론 타폴린		특수 : 네오플렌
관련부품 선단금구	1산형 (I형)		2산형 (Y형)
관련부품 기타	로크너트		

주) 1. 사용 압력은 실린더를 사용하는 유압회로의 릴리프변의 설정 압력의 최고치.
2. 최고 허용압력이란, 실린더의 내부에 발생하는 압력의 허용 가능 최고치.

쿠션의 길이

내경	ø40 ~ø63	ø80 ~ø160	ø180 ~ø200	ø250
쿠션길이	20mm	25mm	30mm	35mm

주) 1. 사용 압력은 실린더를 사용하는 유압회로의 릴리프변의 설정 압력의 최고치.
2. 최고 허용압력이란, 실린더의 내부에 발생하는 압력의 허용 가능 최고치.
3. 내압력은 상용 압력에 복귀할 때 성능의 저하를 초래하지 않고 견디어 내지 않으면 안 되는 시험압력.

행정의 한계

내경	ø40 ~ø50	ø63 ~ø80	ø100 ~ø250
한계	1200mm	1600mm	2000mm

주) 1. 이상보다 긴 행정은 상담 바랍니다.

지지형식

주) 1. 지지형식에 다른 좌굴은 별도로 계산하여 주십시오.

02. 유압실린더 모델 번호의 구성

DJH-210H — ○ SD 40 — Ⓑ 300 — Ⓐ Ⓑ Ⓕ — ○

① ② ③ ④ ⑤ ⑥ ⑦ ⑧ ⑨ ⑩

① 시리즈

편 로 드	DJH-210H	210kgf/cm²
양 로 드	DJH-210HW	210kgf/cm²

② 패킹재질

기 호	재 질	비 고
무 기 호	니트릴우레탄	표준 규격품
1	니 트 릴 고 무	
2	불 소 고 무	

③ 지지형식

편 로 드	LA, FA, FB, CA, TC
양 로 드	LA, FA, TC

④ 실린더 내경

튜 브	
규격표시	실린더 내경
40	ø40
50	ø50
63	ø63
80	ø80
100	ø100
125	ø125
140	ø140
160	ø160
180	ø180
200	ø200
250	ø250

⑤ 쿠션형식

B	양측 쿠션
R	로드측 쿠션
H	헤드측 쿠션
N	쿠션 없음

⑥ 실린더 행정 (mm)

⑦ 포트위치 : 표준 (A)
하기 쿠션밸브 위치를 참조하세요.

⑧ 쿠션밸브 위치 : 표준 (B)
하기 쿠션밸브 위치를 참조하세요.

⑨ 체크밸브 위치 : 표준 (F)

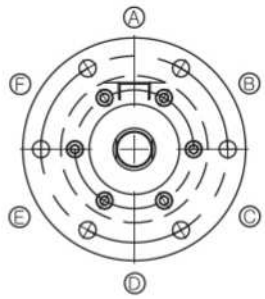

포트의 표준위치는 A방향, 체크 F방향
쿠션밸브의 표준위치는 B방향 입니다.
위치변경이 필요한 경우 A, B, C, D로
표시하여 주십시오.

⑩ 방진커버

기 호	재 질
J	나일론 타폴린
JN	네오프렌

03. 실린더 기본형 내부 구조도

내부 구조도

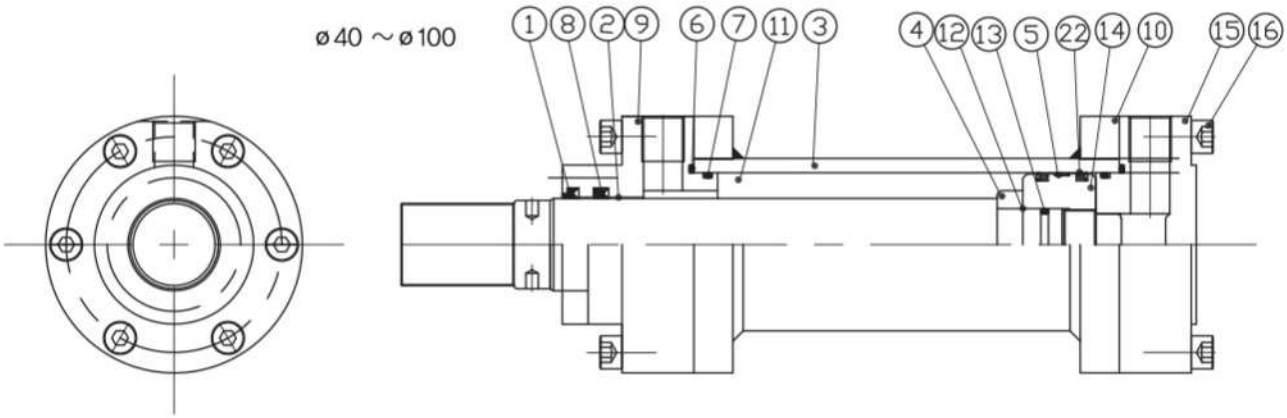

ø125 ~ ø250

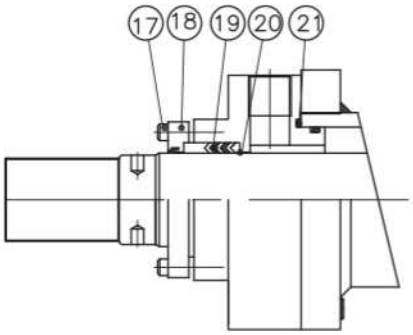

NO	품 명	재 질	수 량
2	WEAR RING	PHENOL	1
3	TUBE	STKM13C	1
4	CUSHION RING	BC3	1
9	ROD COVER	S45C & SS41	1
10	TUBE FLANGE	S45C & SS41	2
11	PISTON ROD	S45C	1
14	PISTON	S45C	1
15	HEAD COVER	S45C & SS41	1
16	SOCKET BOLT	SCM440	12
17	SOCKET BOLT	SCM440	6
18	RETAINER	SS41	1
20	BUSH	BC3	1

패킹 LIST

NO	1	5	6	7	8	12	13	19	21	22
품명	DUST SEAL	WEAR RING	T/O-RING	B.U.R	R/PACKING	O-RING	R/O-RING	V-PACKING	O-RING	PISTON PACKING
재질	URETHANE	FABRIC	NBR	TEFLON	URETHANE	NBR	NBR	NBR, FABRIC	NBR	URETHANE
수량 / 내경	1	1SET	2	2	1	2	1	5	1	1
ø40	K103-20	WR-040-036	G35	G35용	K33-20	P16	P12	-	G40	K23-040
ø50	K103-28	WR-050-045	G45	G45용	K33-28	P24	P20	-	G50	K23-050
ø63	K103-35	WR-063-058	G58	G58용	K33-35	G30	G25	-	G63	K23-063
ø80	K103-45	WR-080-075	G75	G75용	K33-45	G40	G35	-	G80	K23-080
ø100	K103-55	WR-100-095	G95	G95용	K33-55	G50	G45	-	G100	K23-100
ø125	K103-70	WR-125-120	G120	G120용	K33-70	G60	G55	ø70×ø90×5	G125	K23-125
ø140	K103-90	WR-140-135	G135	G135용	K33-90	G70	G65	ø90×ø110×5	G140	K23-140
ø150	K103-90	WR-150-145	G145	G145용	K33-90	G70	G65	ø90×ø110×5	G150	K23-150
ø160	K103-100	WR-160-154	G150	G150용	K33-100	G75	G70	ø100×ø120×5	G160	K23-160
ø180	K103-110	WR-180-172	G170	G170용	K33-110	G80	G75	ø110×ø130×5	G180	K23-180
ø200	K103-125	WR-200-192	G190	G190용	K33-125	G100	G95	ø125×ø150×6	G200	K23-200
ø250	K103-160	WR-250-242	G240	G240용	K33-160	G120	G115	ø160×ø185×6	G250	K23-250

04. 타입별 실린더 외형 치수도

LA : 축직각 방향 푸트형

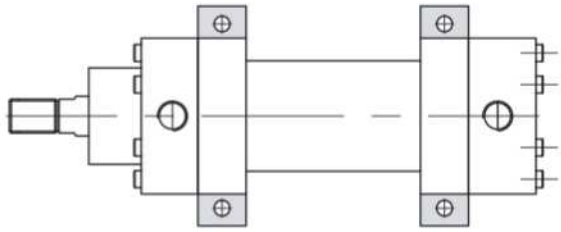

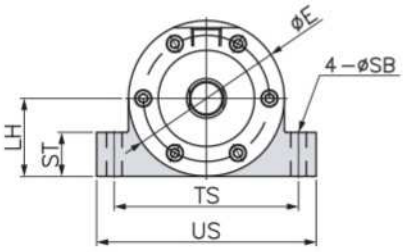

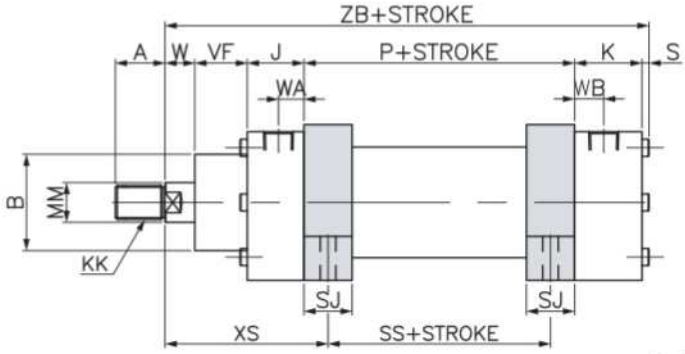

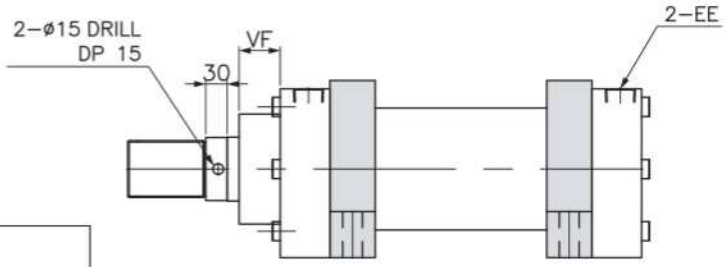

양로드형

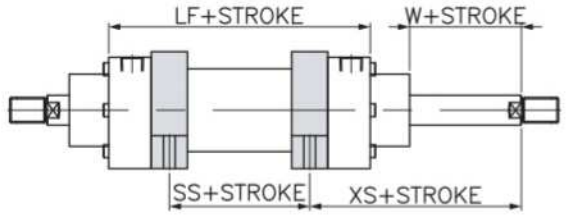

ø125 ~ ø250

※ 방진 커버부는 관련부품을 참조하여 주십시오.

Specifications

기호 / 내경	A	B	E	EE	J	K	KK	LF	LF	MM	P	S	SB	ST	SS	SJ	TS	US	VF	W	WA	WB	XS	ZB
ø40	30	ø55	ø90	PT ½"	40	45	M18×1,5	160	45 ±0.2	ø20	80	7	ø11	26	55	30	110 ±0.2	135	37	17	18	25	106,5	226
ø50	35	ø68	ø110	PT ½"	40	47,5	M24×1,5	162	55 ±0.2	ø28	82	6,5	ø11	31	57	34	130 ±0.2	155	37	21	18	27	110,5	234
ø63	45	ø75	ø122	PT ¾"	45	45	M30×1,5	190	65 ±0.2	ø35	100	5	ø14	37	70	38	150 ±0.2	180	42	25	22,5	22,5	127	262
ø80	55	ø95	ø145	PT ¾"	45	55	M39×1,5	195	75 ±0.2	ø45	105	5	ø18	42	55	54	176 ±0.2	216	49,5	15,5	22,5	27,5	135	275
ø100	75	ø115	ø174	PT 1"	55	55	M48×1,5	235	90 ±0.2	ø56	125	5	ø22	52	75	64	210 ±0.2	255	52	33	27,5	27,5	165	325
ø125	95	ø135	ø230	PT 1¼"	65	60	M62×2	280	115 ±0.2	ø71	150	5	ø25	60	90	58	275 ±0.2	320	55	42	30	30	192	377
ø140	110	ø155	ø250	PT 1¼"	70	70	M80×2	310	125 ±0.2	ø90	170	5	ø28	65	105	64	305 ±0.2	360	58	47	30	30	207,5	420
ø150	110	ø170	ø278	PT 1¼"	75	75	M80×2	330	145 ±0.2	ø90	180	5	ø28	65	110	68	335 ±0.2	390	60	50	35	35	220	445
ø160	120	ø180	ø288	PT 1½"	75	75	M90×2	345	145 ±0.2	ø100	195	10	ø31	70	120	74	345 ±0.2	410	68	52	35	35	232,5	475
ø180	140	ø200	ø312	PT 1½"	80	80	M100×2	375	160 ±0.2	ø110	215	10	ø37	80	135	78	380 ±0.2	455	78	52	35	40	250	515
ø200	150	ø215	ø348	PT 1½"	80	80	M110×2	396	180 ±0.2	ø125	236	5	ø37	85	145	90	415 ±0.2	490	83	52	35	40	259	536
ø250	160	ø280	ø432	PT 1½"	105	105	M120×2	484	220 ±0.2	ø160	274	10	ø52	110	174	100	530 ±0.2	635	124	41	40	40	320	659

04. 타입별 실린더 외형 치수도

FA : 로드측 플랜지형

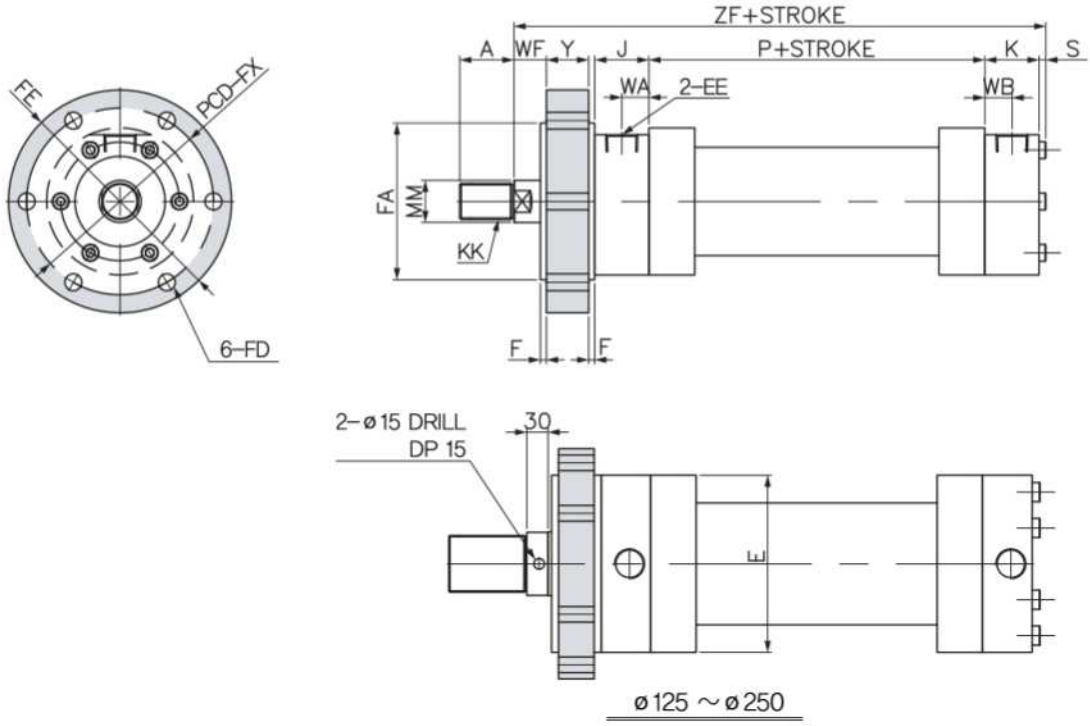

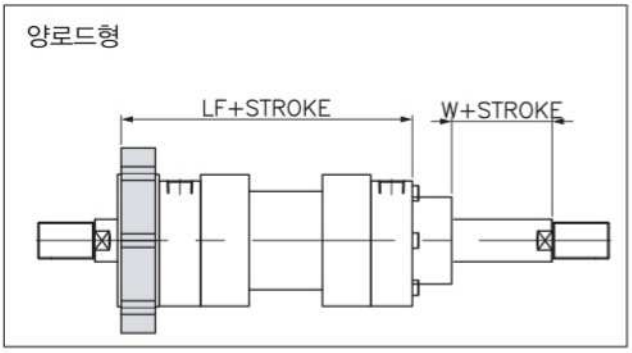

※ 방진 커버부는 관련부품을 참조하여 주십시오.

Specifications

기호 / 내경	A	E	EE	F	FA	FD	FE	FX	J	K	KK	LF	MM	P	S	W	WA	WB	WF	Y	ZF
ø40	30	ø90	PT ½"	5	ø90 e8	ø9	ø130	ø108	40	45	M18×1.5	195	ø20	80	7	17	18	25	19	30	226
ø50	35	ø110	PT ½"	5	ø110 e8	ø11	ø160	ø130	40	47.5	M24×1.5	197	ø28	82	6.5	21	18	27	23	30	234
ø63	45	ø122	PT ¾"	5	ø130 e8	ø14	ø185	ø155	45	45	M30×1.5	230	ø35	100	5	25	22.5	22.5	27	35	262
ø80	55	ø145	PT ¾"	5	ø145 e8	ø14	ø200	ø170	45	55	M39×1.5	235	ø45	105	5	15.5	22.5	27.5	25	35	275
ø100	75	ø174	PT 1"	5	ø175 e8	ø18	ø245	ø205	55	55	M48×1.5	285	ø56	125	5	33	27.5	27.5	35	45	325
ø125	95	ø230	PT 1¼"	5(10)	ø230 e8	ø22	ø305	ø265	65	60	M64×2	340	ø71	150	5	42	30	30	37	50	377
ø140	110	ø250	PT 1¼"	10	ø250 e8	ø22	ø325	ø285	70	70	M80×2	370	ø90	170	5	47	30	30	45	50	420
ø150	110	ø278	PT 1¼"	10	ø278 e8	ø26	ø370	ø320	75	75	M80×2	395	ø90	180	5	50	35	35	45	55	445
ø160	120	ø288	PT 1½"	10	ø290 e8	ø28	ø390	ø335	75	75	M90×2	415	ø100	195	10	52	35	35	50	60	475
ø180	140	ø312	PT 1½"	10	ø315 e8	ø30	ø420	ø360	80	80	M100×2	455	ø110	215	10	52	35	40	50	70	515
ø200	150	ø348	PT 1½"	10	ø350 e8	ø33	ø460	ø400	80	80	M110×2	481	ø125	236	5	52	35	40	50	75	536
ø250	160	ø432	PT 1½"	10	ø435 e8	ø40	ø575	ø500	105	105	M120×2	579	ø160	274	10	41	40	40	70	85	659

04. 타입별 실린더 외형 치수도

FB : 헤드측 플랜지형

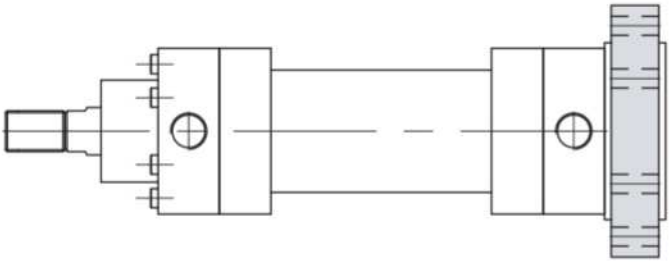

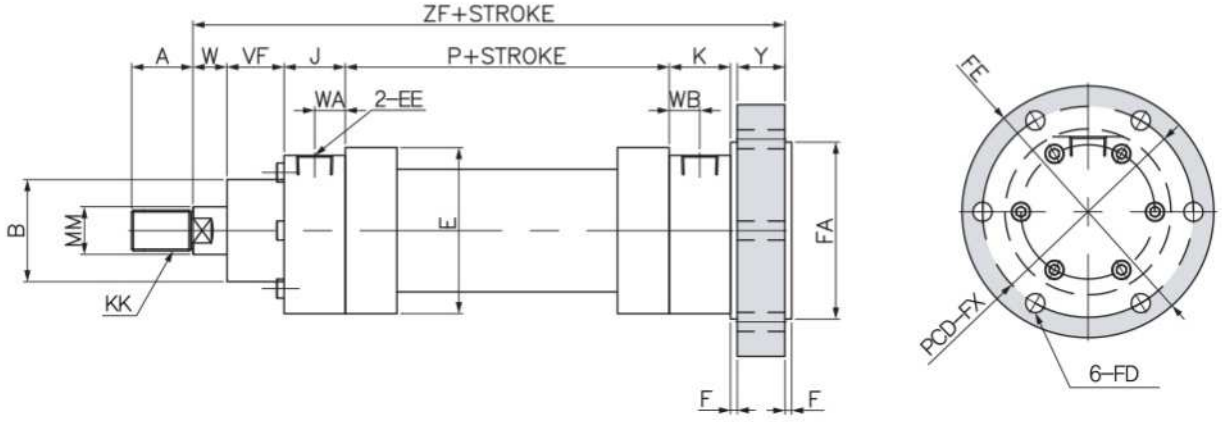

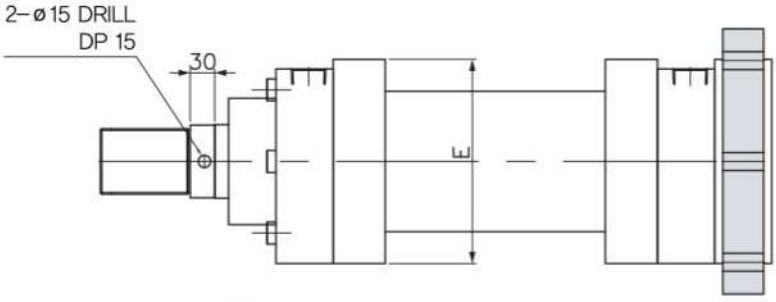

ø125 ~ ø250

※ 방진 커버부는 관련부품을 참조하여 주십시오.

Specifications

기호 / 내경	A	B	E	EE	F	FA	FD	FE	FX	J	K	KK	MM	P	VF	W	WA	WB	Y	ZF
ø40	30	ø55	ø90	PT ½"	5	ø90 e8	ø9	ø130	ø108	40	45	M18×1.5	ø20	80	37	17	18	25	30	254
ø50	35	ø68	ø110	PT ½"	5	ø110 e8	ø11	ø160	ø130	40	47.5	M24×1.5	ø28	82	37	21	18	27	30	262.5
ø63	45	ø75	ø122	PT ¾"	5	ø130 e8	ø14	ø185	ø155	45	45	M30×1.5	ø35	100	42	25	22.5	22.5	35	297
ø80	55	ø95	ø145	PT ¾"	5	ø145 e8	ø14	ø200	ø170	45	55	M39×1.5	ø45	105	49.5	15.5	22.5	27.5	35	310
ø100	75	ø115	ø174	PT 1"	5	ø175 e8	ø18	ø245	ø205	55	55	M48×1.5	ø56	125	52	33	27.5	27.5	45	370
ø125	95	ø135	ø230	PT 1¼"	5(10)	ø230 e8	ø22	ø305	ø265	65	60	M64×2	ø71	150	55	42	30	30	50	432
ø140	110	ø155	ø250	PT 1¼"	10	ø250 e8	ø22	ø325	ø285	70	70	M80×2	ø90	170	58	47	30	30	50	475
ø150	110	ø170	ø278	PT 1¼"	10	ø278 e8	ø26	ø370	ø320	75	75	M80×2	ø90	180	60	50	35	35	55	505
ø160	120	ø180	ø288	PT 1½"	10	ø290 e8	ø28	ø390	ø335	75	75	M90×2	ø100	195	68	52	35	35	60	535
ø180	140	ø200	ø312	PT 1½"	10	ø315 e8	ø30	ø420	ø360	80	80	M100×2	ø110	215	78	52	35	40	70	585
ø200	150	ø215	ø348	PT 1½"	10	ø350 e8	ø33	ø460	ø400	80	80	M110×2	ø125	236	83	52	35	40	75	616
ø250	160	ø280	ø432	PT 1½"	10	ø435 e8	ø40	ø575	ø500	105	105	M120×2	ø160	274	124	41	40	40	85	744

04. 타입별 실린더 외형 치수도

CA : 1산 클레비스형

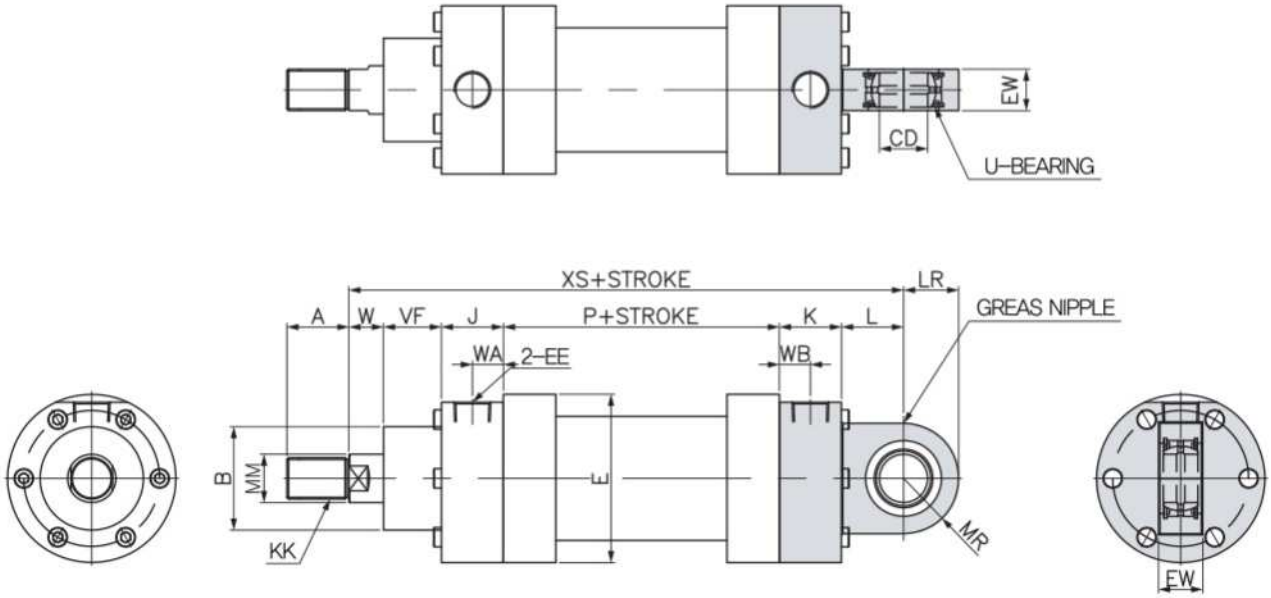

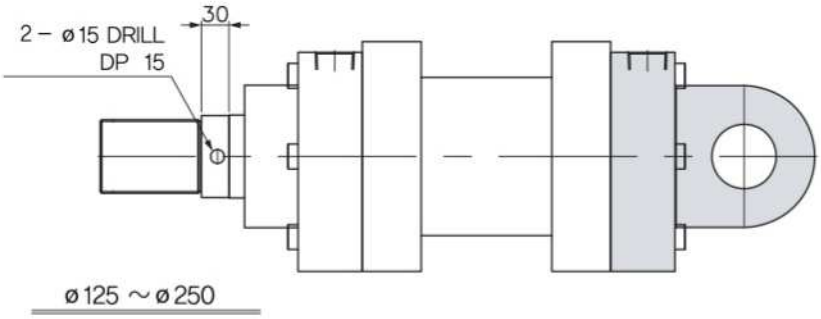

※ 방진 커버부는 관련부품을 참조하여 주십시오.

Specifications

기호 / 내경	A	B	CD	E	EE	EW	J	K	KK	J	LR	MR	MM	P	U	VF	W	WA	WB	XS
ø40	30	ø55	ø25	ø90	PT ½"	23-0.03	40	45	M18×1.5	33	–	R27.5	ø20	80	GE25ES	37	17	18	25	252
ø50	35	ø68	ø30	ø110	PT ½"	28-0.03	40	47.5	M24×1.5	37.5	–	R32.5	ø28	82	GE30ES	37	21	18	27	265
ø63	45	ø75	ø35	ø122	PT ¾"	30-0.03	45	45	M30×1.5	45	–	R40	ø35	100	GE35ES	42	25	22.5	22.5	302
ø80	55	ø95	ø40	ø145	PT ¾"	35-0.03	45	55	M39×1.5	60	–	R50	ø45	105	GE40ES	49.5	15.5	22.5	27.5	330
ø100	75	ø115	ø50	ø174	PT 1"	40-0.03	55	55	M48×1.5	65	–	R62.5	ø56	125	GE50ES	52	33	27.5	27.5	385
ø125	95	ø135	ø60	ø230	PT 1¼"	50-0.03	65	60	M64×2	75	70	R65	ø71	150	GE60ES	55	42	30	30	447
ø140	110	ø155	ø70	ø250	PT 1¼"	55-0.03	70	70	M80×2	75	82	R77	ø90	170	GE70ES	58	47	30	30	490
ø150	110	ø170	ø70	ø278	PT 1¼"	60-0.03	75	75	M80×2	80	82	R77	ø90	180	GE70ES	60	50	35	35	520
ø160	120	ø180	ø80	ø288	PT 1½"	60-0.03	75	75	M90×2	85	95	R90	ø100	195	GE80ES	68	52	35	35	550
ø180	140	ø200	ø90	ø312	PT 1½"	65-0.03	80	80	M100×2	105	113	R105	ø110	215	GE90ES	78	52	35	40	610
ø200	150	ø215	ø100	ø348	PT 1½"	70-0.03	80	80	M110×2	114	125	R115	ø125	236	GE100ES	83	52	35	40	645
ø250	160	ø280	ø110	ø432	PT 1½"	80-0.03	105	105	M120×2	140	160	R150	ø160	274	GE110ES	124	41	40	40	789

04. 타입별 실린더 외형 치수도

TC : 센터트러니언형

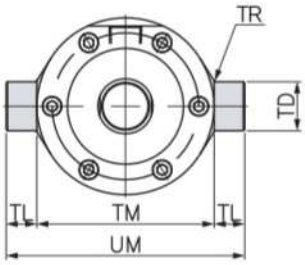

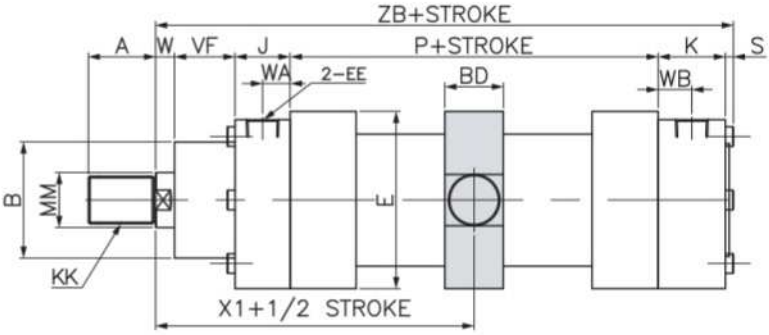

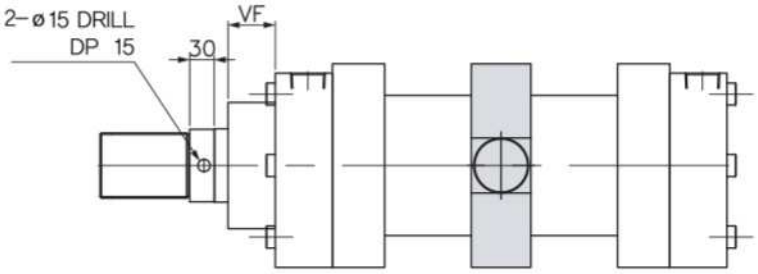

ø125 ~ ø250

양로드형

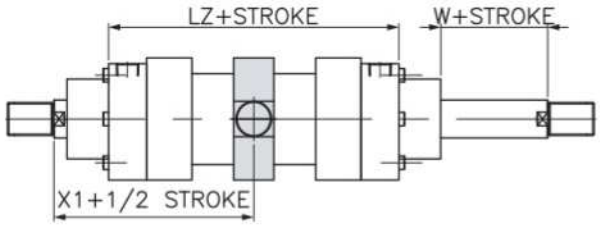

※ 방진 커버부는 관련부품을 참조하여 주십시오.

Specifications

기호 / 내경	A	B	BD	E	EE	J	K	KK	LZ	MM	P	S	TD	TM	TL	TR	UM	VF	X1	W	WA	WB	ZB
ø40	30	ø55	38	ø90	PT ½"	40	45	M18×1.5	160	ø20	80	7	ø30 e8	95 ±0.2	20	R2	135	37	136	17	18	25	226
ø50	35	ø68	38	ø110	PT ½"	40	47.5	M24×1.5	162	ø28	82	6.5	ø30 e8	115 ±0.2	20	R2	155	37	143.5	21	18	27	234
ø63	45	ø75	43	ø122	PT ¾"	45	45	M30×1.5	190	ø35	100	5	ø35 e8	130 ±0.2	20	R2	170	42	162	25	22.5	22.5	262
ø80	55	ø95	48	ø145	PT ¾"	45	55	M39×1.5	195	ø45	105	5	ø40 e8	145 ±0.2	25	R2	195	49.5	170	15.5	22.5	27.5	275
ø100	75	ø115	58	ø174	PT 1"	55	55	M48×1.5	235	ø56	125	5	ø50 e8	175 ±0.2	30	R2.5	235	52	201	33	27.5	27.5	325
ø125	95	ø135	68	ø230	PT 1¼"	65	60	M64×2	280	ø71	150	5	ø60 e8	210 ±0.2	40	R2.5	290	55	237	42	30	30	377
ø140	110	ø155	73	ø250	PT 1¼"	70	70	M80×2	310	ø90	170	5	ø65 e8	230 ±0.2	42.5	R2.5	315	58	260	47	30	30	420
ø150	110	ø170	78	ø278	PT 1¼"	75	75	M80×2	330	ø90	180	5	ø71 e8	260 ±0.2	50	R2.5	360	60	270	50	35	35	445
ø160	120	ø180	83	ø288	PT 1½"	75	75	M90×2	345	ø100	195	10	ø75 e8	275 ±0.2	52.5	R2.5	380	68	292.5	52	35	35	475
ø180	140	ø200	96	ø312	PT 1½"	80	80	M100×2	375	ø110	215	10	ø85 e8	300 ±0.2	55	R2.5	410	78	317.5	52	35	40	515
ø200	150	ø215	96	ø348	PT 1½"	80	80	M110×2	396	ø125	236	5	ø90 e8	320 ±0.2	55	R2.5	430	83	332.5	52	35	40	536
ø250	160	ø280	126	ø432	PT 1½"	105	105	M120×2	484	ø160	274	10	ø110 e8	410 ±0.2	65	R2.5	540	124	407	41	40	40	659

05. 방진 커버부 & 관 플랜지 치수도

방진 커버부 & 관 플랜지

방진 커버부

ø40 ~ ø100

ø40 ~ ø50	1 / 3.5	STROKE + X
ø63 ~ ø100	1 / 4	STROKE + X

ø100 ~ ø250

ø125 ~ ø200	1 / 5	STROKE + X
ø250	1 / 6	STROKE + X

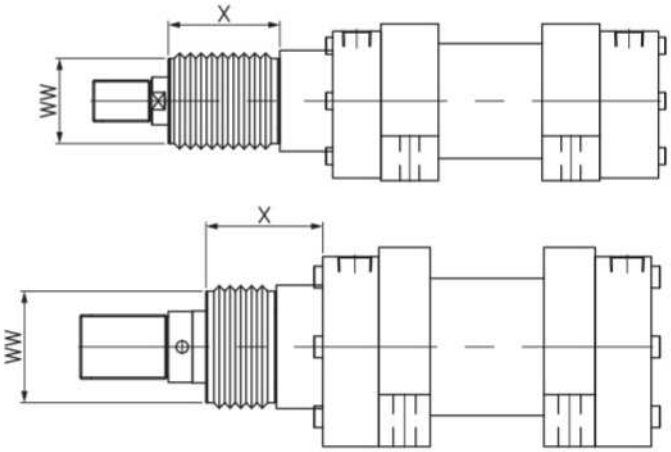

※ 본도 이외에는 SD(기본형)을 참조하여 주십시요.

내경 \ 기호	표 준	특 수
재 질	나일론 타폴린	네오프렌
내 열	80℃	130℃

기호 \ 내경	ø40	ø50	ø63	ø80	ø100	ø125	ø140	ø150	ø160	ø180	ø200	ø250
WW	ø50	ø63	ø71	ø80	ø100	ø125	ø140	ø140	ø160	ø180	ø180	ø220
X	75	75	85	95	95	110	115	115	125	135	140	190

선단금구 (1산형)

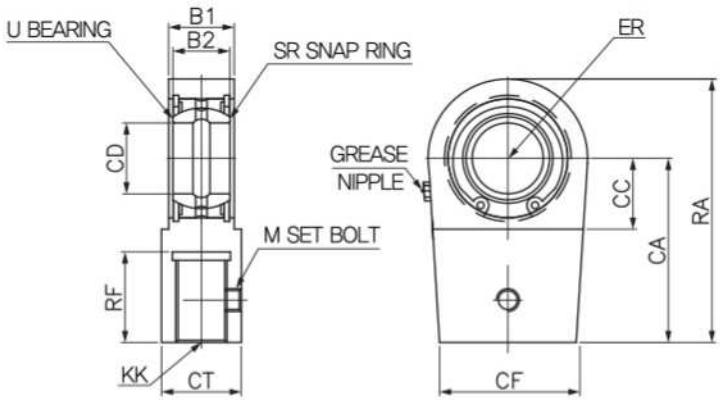

Specifications

기호 \ 내경	B1	B2	CA	CC	CD	CF	CT	ER	KK	M	RF	RA	SR	U
ø40	23	20	65	25	ø25	48	28	R28	M18×1.5	M8	32	120	R42	GE25ES
ø50	28	22	75	30	ø30	54	34	R32	M24×1.5	M8	37	139	R47	GE30ES
ø63	30	25	90	40	ø35	66	44	R39	M30×1.5	M8	47	172	R55	GE35ES
ø80	35	28	105	45	ø40	78	55	R47	M39×1.5	M8	57	200	R62	GE40ES
ø100	40	35	135	55	ø50	90	70	R58	M48×1.5	M10	77	253	R75	GE50ES
ø125	50	44	170	65	ø60	118	87	R65	M64×2	M10	98	305	R90	GE60ES
ø140	55	49	195	75	ø70	130	105	R77	M80×2	M12	113	353	R105	GE70ES
ø150	55	49	195	75	ø70	152	105	R77	M80×2	M12	113	353	R105	GE70ES
ø160	60	55	210	80	ø80	162	125	R88	M90×2	M16	123	385	R120	GE80ES
ø180	65	60	250	90	ø90	172	150	R103	M100×2	M16	143	453	R130	GE90ES
ø200	70	70	275	105	ø100	172	170	R115	M110×2	M20	155	505	R150	GE100ES
ø250	80	70	300	115	ø110	194	180	R132.5	M120×2	M20	165	557.5	R160	GE110ES

6

유압2단 텔레스코프 실린더

DAEHEUNG HYDRAULICS

01. 유압실린더 사양 70

02. 실린더 작동원리 71

03. 실린더 형식 기호 72

04. 실린더 기본형 내부 구조도 73

05. 타입별 실린더 외형 치수도 74

01. 유압실린더 사양

유압실린더 사양

기 종		10형	20형	30형	40형	50형
실린더 내경 (mm)	1단	ø63	ø90	ø110	ø125	ø140
	2단	ø45	ø65	ø80	ø90	ø100
사 용 압 력		70kgf/cm²				
최고허용압력		로드 커버측 : 150kgf/cm² 헤드 커버측 : 90kgf/cm²				
내 압 력		로드 커버측 : 210kgf/cm² 헤드 커버측 : 140kgf/cm²				
최저작동압력		로드 커버측 : 3.5kgf/cm² 헤드 커버측 : 2kgf/cm²				
최대사용속도		0.06m/min				
상 용 속 도		10m/min	9m/min	8.4m/min	7.7m/min	7.1m/min
사용온도범위		-10 ~ 50°C				
쿠 션		표준 : 오리피스형 감쇠 기구 내장 준표준 : 감쇠 감속형				
사 용 작 동 유		일반 광물성 작동유 (그 외의 작동유를 사용할 경우 별도로 상담하여 주세요.)				
나 사 공 차		KS 2급				
지 지 형 식		LA, LT, FA, FB, CA, TA, TB				

주) 1. 후진시에 상용 속도로 사용하는 경우, 압력 60kgf/cm²을 표준으로 사용한다.
2. 사용 압력이란 실린더를 작동함에 있어 허용되는 릴리프변의 최고 설정압력.
3. 최고 허용압력이란 서지 압력을 포함해 실린더가 강도상 사용 가능한 최고 압력.
4. 내압력이란 최고 허용압력으로 복귀 하였을 때 성능의 저하를 초래하지 않고 견뎌내야 하는 시험 압력.
5. 최저 작동압력이란 무부하(로드 자중분을 별도 고려)의 상태에서 압력을 가할때 실린더가 움직이기 시작하는 압력.

표준 행정의 한계

기 종	10형	20형	30형	40형	50형
행 정 한 계	1700mm	2500mm	3100mm	3100mm	3100mm

주) 1. 지지형식에 다른 좌굴은 별도로 계산하여 주십시오.
2. 이상 보다 긴 행정은 상담 바랍니다.
3. 최소 행정은 50mm 입니다.

쿠션의 길이

1. 양 행정 끝단에 행정이 짧은 오리피스형 감쇠 기구를 채용했습니다.
전진측의 1단에서 2단으로 후진측의 2단에서 1단의 사이에도 간이형 쿠션을 채용하고 있습니다.
2. 양측 감쇠형 쿠션(슬로우다운 쿠션)은 양 행정 끝단에서 감쇠시킨 후 정지시키는 쿠션입니다.
3. 쿠션 형식을 감쇠형으로 할 경우 치수표의 치수가 5mm 연장됩니다.

02. 실린더 작동원리

내부 구조도

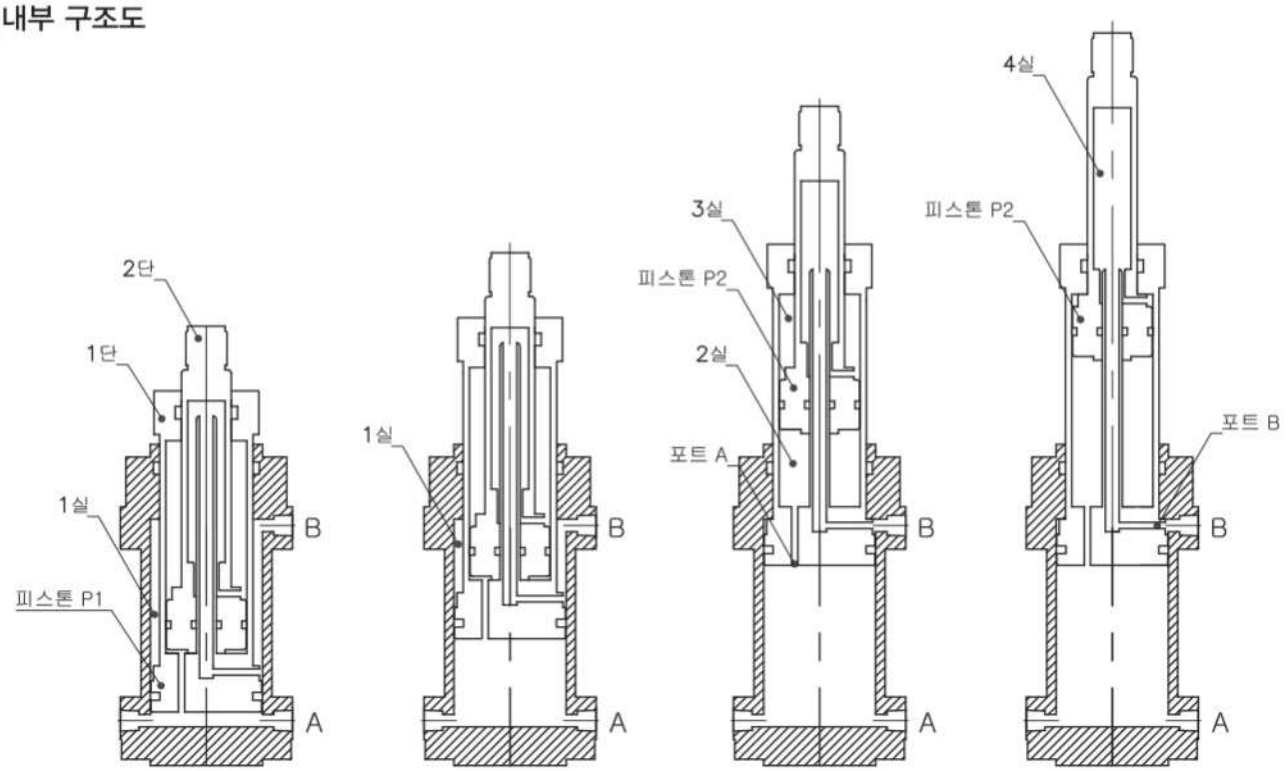

실린더 전진시

A포트에서 유입된 압유는 X실에 들어가 피스톤 P1을 밀어내는 힘을 주고 1단이 작동한다.
동시에 1실의 기름은 B포트에서 배출한다. 피스톤이 P1이 로드 커버측 끝에 달하면 압유는 피스톤 P1의 포트에서 2실로 들어가 피스톤 P2에 힘을 부여해 2단이 작동한다. 또 동시에 3실의 기름은 피스톤 P2에 연결된 로드 구멍에서 4실로 흘러 피스톤 P1의 포트 B에서 B포트로 되돌아가 기름으로 배출한다.

실린더 후진시

B포트에서 유입된 압유는 피스톤 P1의 포트 B에서 4실로 흐르고 피스톤 P2에 연결된 로드의 구멍을 통해 3실로 유입된다. 3실로 유입된 압유는 피스톤 P2의 로드 커버측에 힘을 부여해 2단이 작동한다.
동시에 2실의 기름은 포트 A를 통해 A포트에서 배출한다.
피스톤 P2가 헤드측에 도달하면 압유는 1실로 들어가고 피스톤 P1의 로드 커버측에 힘을 부여해 1단이 작동한다.
또 동시에 1실의 기름은 A포트에서 배출한다.

출력의 특성도

아래 그림은 전진 측에서 1단 출력, 2단 출력 및 후진 측에서의 1단 출력, 2단 출력의 각 특성을 나타낸다. 어느 압력 A점에서 보면 확실히 1단과 2단 출력 차가 나타난다. 이것은 단면적의 차이에 의한 것이다.

전진 측에서는 1단이 크고 후진 측에서는 2단이 크게 되므로 이것은 순차 동작이 확인 가능하다. 전진 측에서는 1단이 작동하고 그 후에는 2단이 작동한다. 후진 측에서는 2단이 작동하고 그 후에 1단이 작동한다.

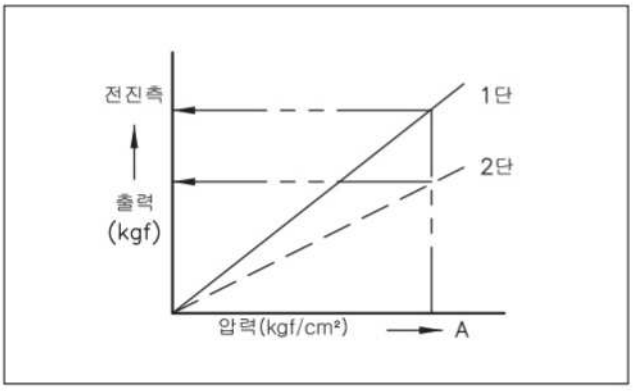

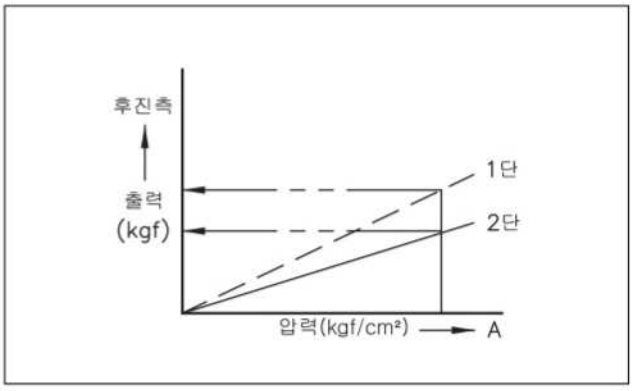

03. 실린더 형식 기호

DTC — ○ LA 10 Ⓐ — Ⓑ 300 — C:G Ⓐ

① ② ③ ④ ⑤ ⑥ ⑦ ⑧ ⑨

① 시리즈

편 로 드	DTC	70kgf/cm²

② 패킹재질

기 호	재 질	비 고
무 기 호	니 트 릴 고 무	표준 규격품
1	니트릴우레탄	
2	불 소 고 무	

③ 지지형식

LA, LT, FA, FB, CA, TA, TB

④ 기종

기 종	10형	20형	30형	40형	50형

⑤ 나사 선단부 길이

기 종	표준 A	표준 B
10형	25	35
20형	35	45
30형	40	55
40형	45	62
50형	52	72

⑥ 쿠션형식

B	양측 오리피스형 감쇠 기구 (표준)
S	양측 감시 감속형 (비표준)

⑦ 실린더 행정 (mm)

⑧ 포트위치 : A ,B, C, D, E, F, G, H
하기 쿠션밸브 위치를 참조하세요.

⑨ 에어벤트 위치 : A, B, C, D, E, F, G, H
하기 쿠션밸브 위치를 참조하세요.

지지형식 : LA형, LT형

표준 포트 위치 : C, G
표준 에어벤트 위치 : A

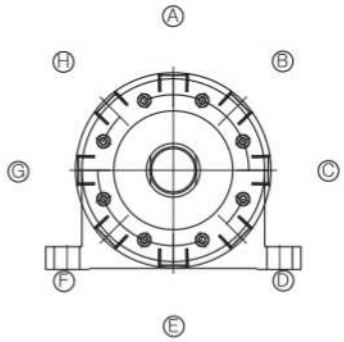

지지형식 : FA형, FB형, CA형, TA형, TB형

표준 포트 위치 : A, E
표준 에어벤트 위치 : C

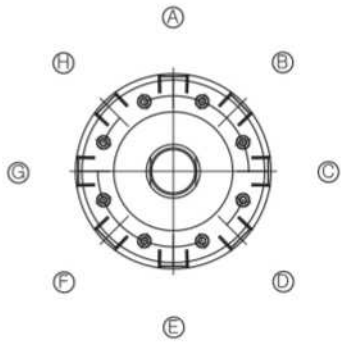

주) 포트와 포트 위치 또는 포트 위치와 에어벤트 위치는 90° 또는 180°로 나누어 설정하여 주십시오.
변경시 위 그림을 참조하여 주십시오.

04. 실린더 기본형 내부 구조도

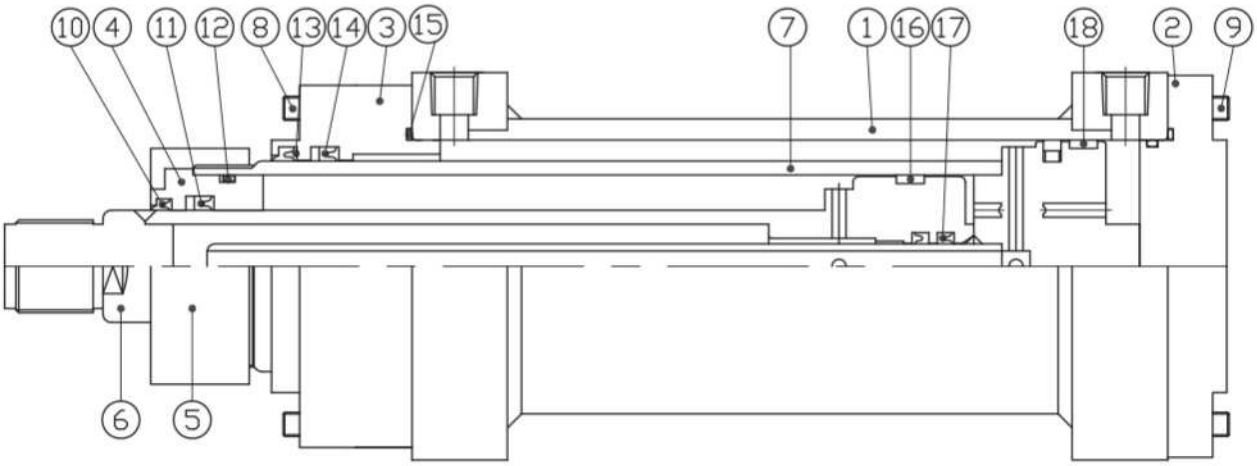

부품 LIST

NO	품 명	재 질	수 량	NO	품 명	재 질	수 량
1	TUBE	STKM13C(STKM13A)	1	6	PISTON & ROD	S45C	1
2	HEAD COVER	S45C	1	7	PISTON & ROD	S45C (STPG38)	1
3	ROD COVER	S45C	1	8	SOCKET BOLT	SCM440	8
4	BUSH	BC3	1	9	SOCKET BOLT	SCM440	8
5	BUSH COVER	S45C	1				

패킹 LIST

NO	10	11	12	13	14	15	16	17	18
품명	DUST SEAL	R / PACKING	O – RING	DUST SEAL	R/PACKING	O – RING	O – RING	O – RING	O – RING
재질	NBR	NBR	NBR	NBR	NBR	NBR	NBR	NBR	NBR
수량 / 형식	1	1	1	1	1	2	1	1	1
10형	K103–28	K33–28	G40	K103–53	K33–53	G60	P39	P10A	P53
20형	K103–40	K33–40	G60	K103–75	K33–75	G95	P55	P15	P80
30형	K103–45	K33–45	G75	K103–90	K33–90	G115	P70	P18	P100
40형	K103–53	K33–53	G85	K103–106	K33–106	G130	P80	P18	P115
50형	K103–60	K33–60	G95	K103–118	K33–118	G145	P90	P18	P130

05. 타입별 실린더 외형 치수도

LA : 기본형 외형 치수도

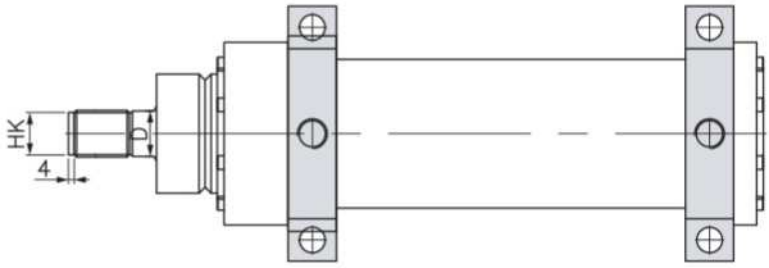

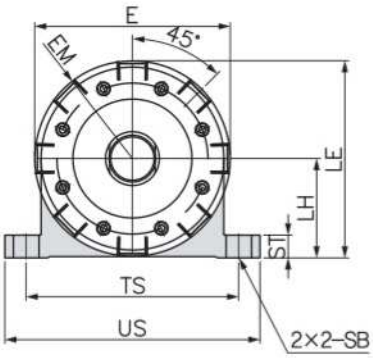

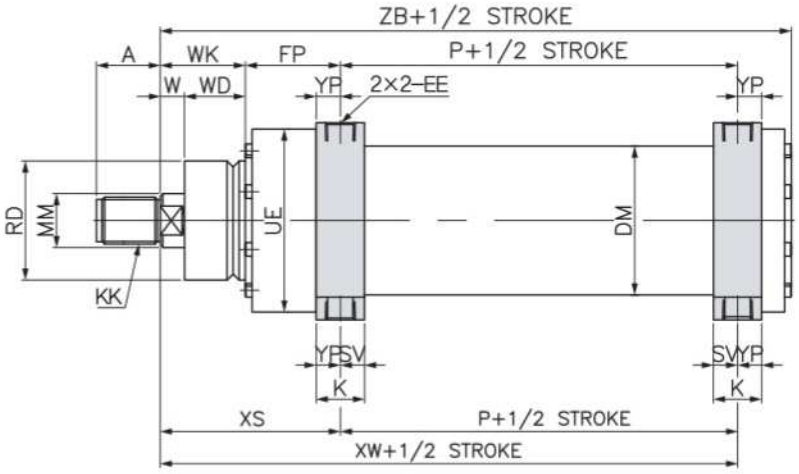

Specifications

기호 / 내경	A	D	DM	E	EE	EM	FP	HK	K	KK	LE	LH	MM	P	RD	SB	ST	SV	TS	UE	US	W	WD	WK	XS	XW	YP	ZB
10형	25	24	ø73	98	PT ⅜"	51	48	ø21 h9	26-0.1	M24×2	99	50 ±0.2	ø27	25	ø59	ø13.5	10	13	110	ø89.5	130	13	32	45	93	118	13	145
20형	35	32	ø105	138	PT ½"	71	67	ø30 h9	34-0.1	M33×2	139	70 ±0.2	ø38	35	ø84	ø18	16	17	150	ø129	180	17	43	60	127	162	17	200
30형	40	41	ø125	158	PT ½"	81	80	ø36 h9	42-0.1	M39×2	164	85 ±0.2	ø45	40	ø100	ø22	20	22	175	ø155	210	20	50	70	150	190	20	235
40형	45	46	ø145	178	PT ¾"	92	93	ø46 h9	47-0.1	M45×2	184	95 ±0.2	ø52	45	ø112	ø24	22	23	205	ø177	240	23	57	80	173	218	24	270
50형	52	55	ø165	196	PT ¾"	100	107	ø49 h9	48-0.1	M52×2	203	105 ±0.2	ø59	50	ø128	ø26	24	23	230	ø193	270	25	65	90	197	247	25	303

05. 타입별 실린더 외형 치수도

LT : 기본형 외형 치수도

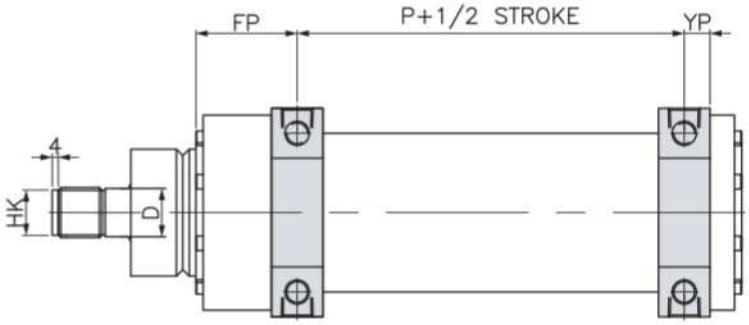

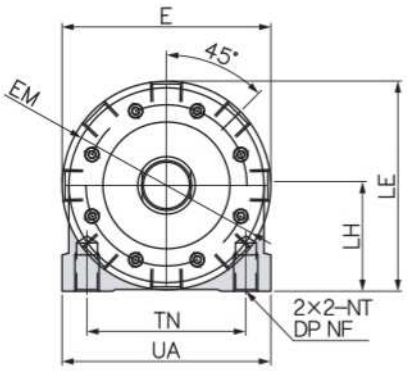

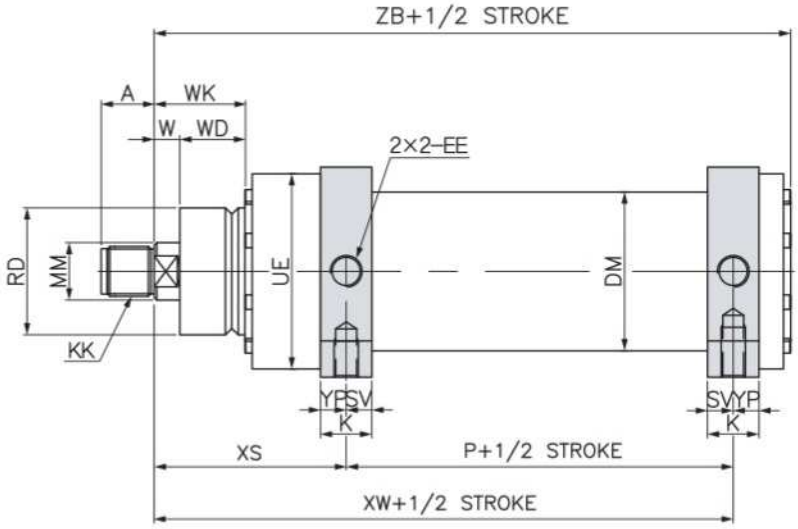

Specifications

기호 / 내경	A	D	DM	E	EE	EM	FP	HK	K	KK	LE	LH	MM	NF	NT	P	RD	SV	TN	UA	UE	W	WD	WK	XS	XW	YP	ZB
10형	25	24	ø73	98	PT ⅜"	51	48	ø21 h9	26-0.1	M24×2	99	50 ±0.2	ø27	18	M12	25	ø59	13	75	98	ø89.5	13	32	45	93	118	13	145
20형	35	32	ø105	138	PT ½"	71	67	ø30 h9	34-0.1	M33×2	139	70 ±0.2	ø38	24	M16	35	ø84	17	105	138	ø129	17	43	60	127	162	17	200
30형	40	41	ø125	158	PT ½"	81	80	ø36 h9	42-0.1	M39×2	164	85 ±0.2	ø45	30	M20	40	ø100	22	115	158	ø155	20	50	70	150	190	20	235
40형	45	46	ø145	178	PT ¾"	92	93	ø46 h9	47-0.1	M45×2	184	95 ±0.2	ø52	36	M24	45	ø112	23	130	178	ø177	23	57	80	173	218	24	270
50형	52	55	ø165	196	PT ¾"	100	107	ø49 h9	48-0.1	M52×2	203	105 ±0.2	ø59	36	M24	50	ø128	23	150	196	ø193	25	65	90	197	247	25	303

05. 타입별 실린더 외형 치수도

FA : 기본형 외형 치수도

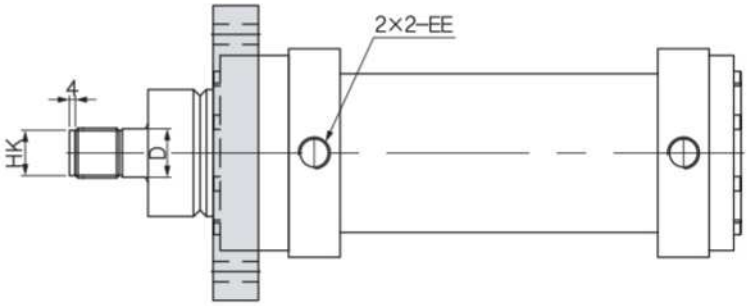

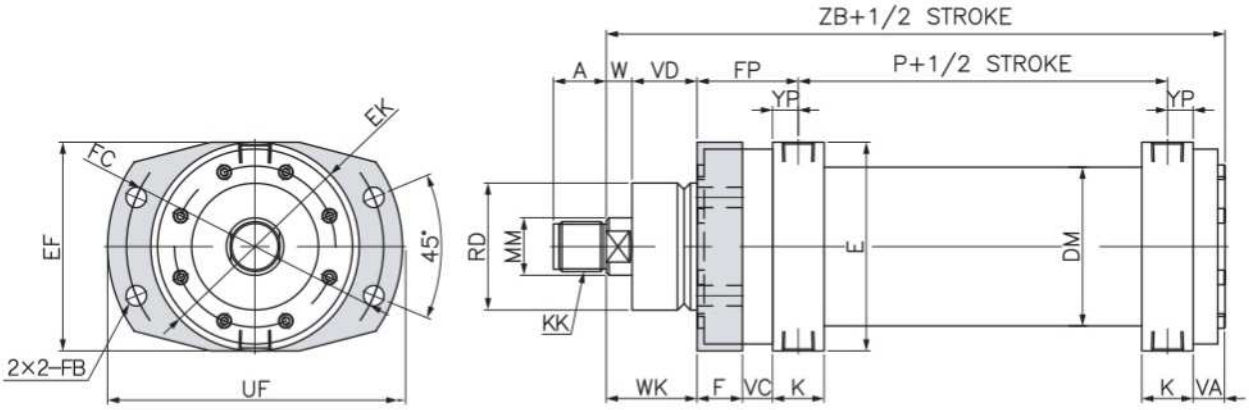

Specifications

기호 / 내경	A	D	DM	E	EE	EF	EK	F	FB	FC	FP	HK	K	KK	MM	P	RD	UF	VA	VC	VD	W	WK	YP	ZB
10형	25	24	ø73	98	PT ⅜"	98	95	20	ø9	ø120	48	ø21 h9	26-0.1	M24×2	ø27	25	ø59	135	14	15	32	13	45	13	145
20형	35	32	ø105	138	PT ½"	138	136	30	ø13.5	ø170	67	ø30 h9	34-0.1	M33×2	ø38	35	ø84	195	21	20	43	17	60	17	200
30형	40	41	ø125	158	PT ½"	165	161	35	ø16	ø195	80	ø36 h9	42-0.1	M39×2	ø45	40	ø100	225	25	25	50	20	70	20	235
40형	45	46	ø145	178	PT ¾"	190	183	40	ø18	ø225	93	ø46 h9	47-0.1	M45×2	ø52	45	ø112	260	28	29	57	23	80	24	270
50형	52	55	ø165	196	PT ¾"	205	200	45	ø20	ø245	107	ø49 h9	48-0.1	M52×2	ø59	50	ø128	285	31	37	65	25	90	25	303

05. 타입별 실린더 외형 치수도

FB : 기본형 외형 치수도

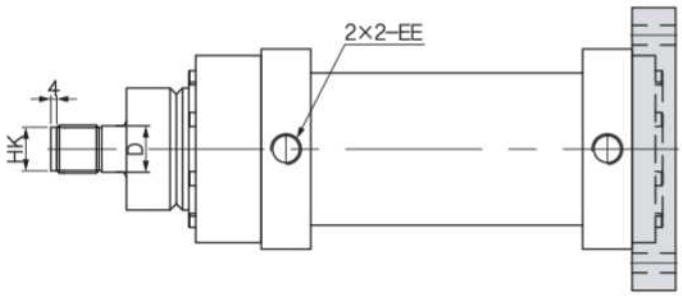

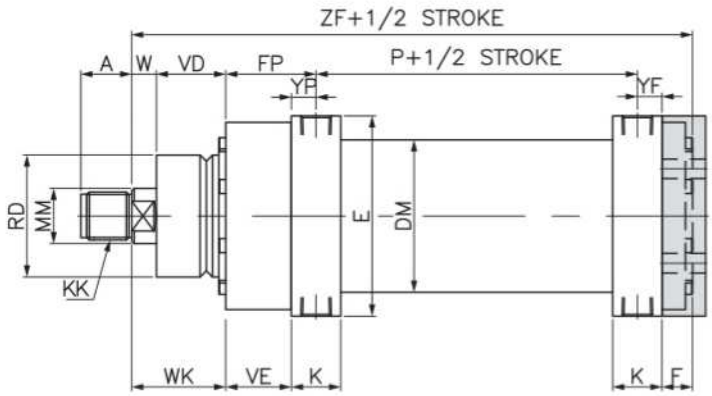

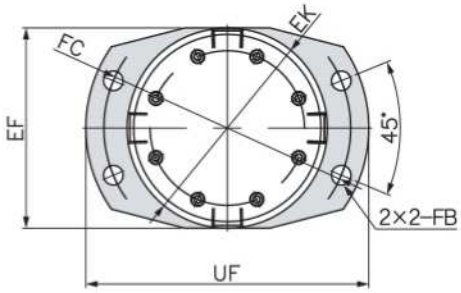

Specifications

기호 / 내경	A	D	DM	E	EE	EF	EK	F	FB	FC	FP	HK	K	KK	MM	P	RD	UE	VD	VE	W	WK	YF	YP	ZB
10형	25	24	ø73	98	PT ⅜"	98	95	20	ø9	ø120	48	ø21 h9	26-0.1	M24×2	ø27	25	ø59	ø89.5	32	35	13	45	17	13	155
20형	35	32	ø105	138	PT ½"	138	136	30	ø13.5	ø170	67	ø30 h9	34-0.1	M33×2	ø38	35	ø84	ø129	43	50	17	60	23	17	215
30형	40	41	ø125	158	PT ½"	165	161	35	ø16	ø195	80	ø36 h9	42-0.1	M39×2	ø45	40	ø100	ø155	50	60	20	70	30	20	255
40형	45	46	ø145	178	PT ¾"	190	183	40	ø18	ø225	93	ø46 h9	47-0.1	M45×2	ø52	45	ø112	ø177	57	69	23	80	32	24	290
50형	52	55	ø165	196	PT ¾"	205	200	45	ø20	ø245	107	ø49 h9	48-0.1	M52×2	ø59	50	ø128	ø193	65	82	25	90	33	25	325

05. 타입별 실린더 외형 치수도

CA : 기본형 외형 치수도

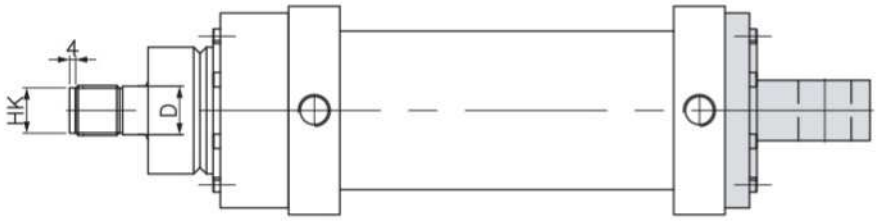

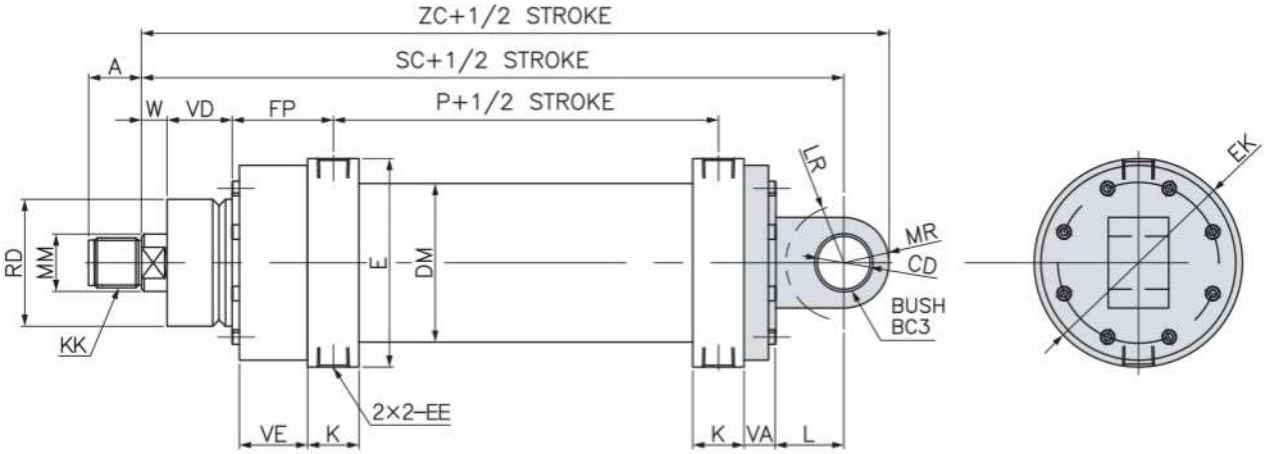

Specifications

기호 / 내경	A	CD	D	DM	E	EE	EK	EW	FP	HK	K	KK	L	LR	MM	MR	P	RD	UE	VA	VD	VE	W	XC	ZC
10형	25	ø73 H10	24	ø73	98	PT ⅜"	95	28-0.1	48	ø21 h9	26	M24×2	30	R29	ø27	R22	25	ø59	ø89.5	14	32	35	13	150	197
20형	35	ø35 H10	32	ø105	138	PT ½"	136	40-0.1	67	ø30 h9	34	M33×2	45	R44	ø38	R30	35	ø84	ø129	21	43	50	17	205	275
30형	40	ø45 H10	41	ø125	158	PT ½"	161	50-0.1	80	ø36 h9	42	M39×2	55	R54	ø45	R38	40	ø100	ø155	25	50	60	20	240	328
40형	45	ø55 H10	46	ø145	178	PT ¾"	183	55-0.1	93	ø46 h9	47	M45×2	65	R64	ø52	R45	45	ø112	ø177	28	57	69	23	280	380
50형	52	ø60 H10	55	ø165	196	PT ¾"	200	63-0.1	107	ø49 h9	48	M52×2	70	R69	ø59	R69	50	ø128	ø193	31	65	82	25	315	423

05. 타입별 실린더 외형 치수도

TA : 기본형 외형 치수도

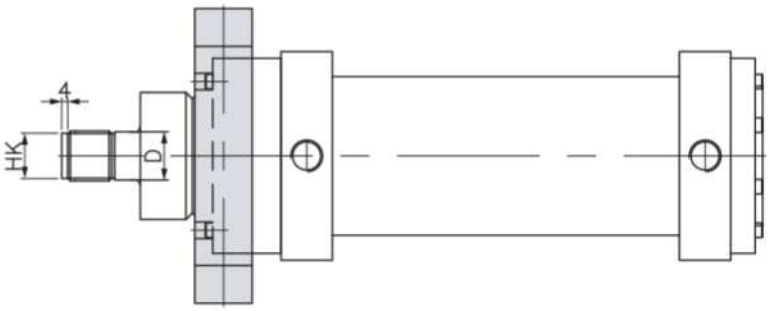

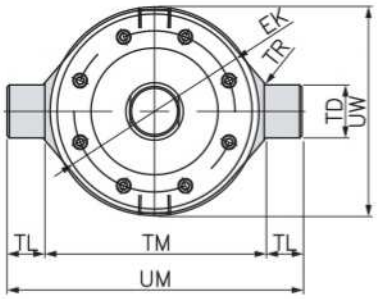

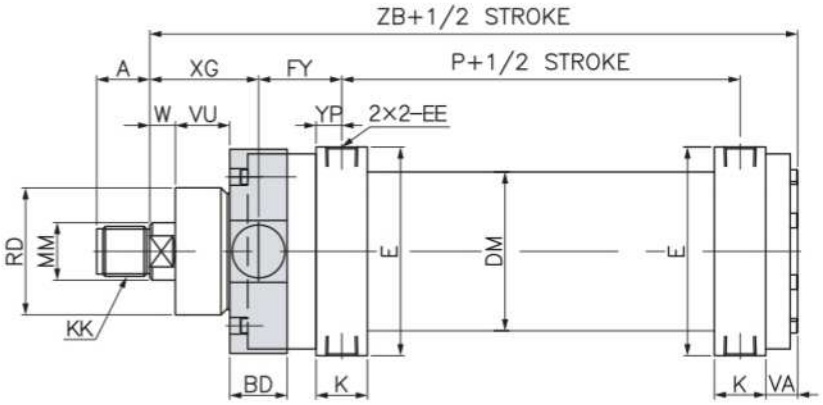

Specifications

기호 / 내경	A	D	DM	E	EE	EK	FY	HK	K	KK	MM	P	RD	TD	TL	TM	TR	UM	UW	VA	VU	W	XG	ZB
10형	25	24	ø73	98	PT ⅜"	95	43	ø21 h9	26-0.1	M24×2	ø27	25	ø59	ø28 h9	20	100-0.35	R3	140	95	14	21	13	50	145
20형	35	32	ø105	138	PT ½"	136	55	ø30 h9	34-0.1	M33×2	ø38	35	ø84	ø35 h9	25	145-0.4	R3	195	135	21	35	17	72	200
30형	40	41	ø125	158	PT ½"	161	68	ø36 h9	42-0.1	M39×2	ø45	40	ø100	ø45 h9	30	175-0.4	R3	235	160	25	37	20	82	235
40형	45	46	ø145	178	PT ¾"	183	81	ø42 h9	47-0.1	M45×2	ø52	45	ø112	ø55 h9	30	200-0.46	R3	260	185	28	39	23	92	270
50형	52	55	ø165	196	PT ¾"	200	93	ø49 h9	48-0.1	M52×2	ø59	50	ø128	ø60 h9	35	220-0.46	R3	290	205	31	47	25	104	303

05. 타입별 실린더 외형 치수도

TB : 기본형 외형 치수도

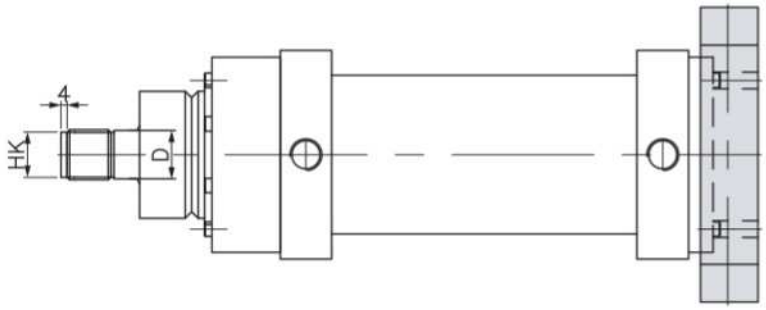

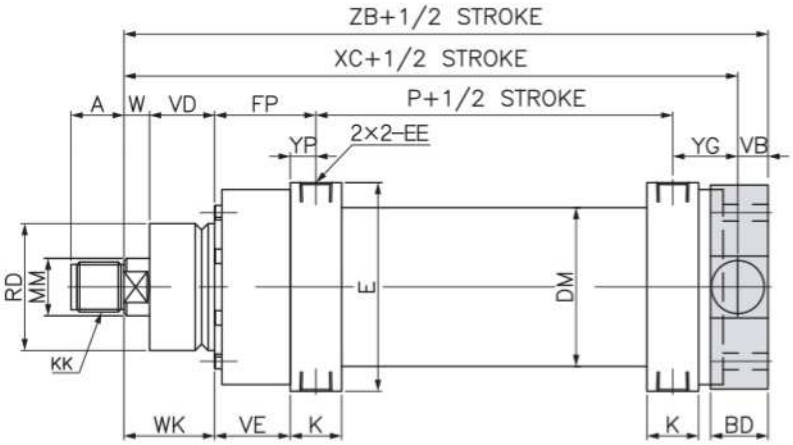

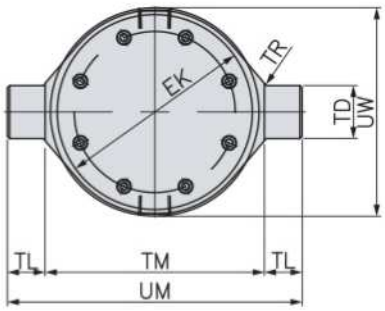

Specifications

기호 / 내경	A	D	DM	E	EE	EK	FP	HK	K	KK	MM	P	RD	TD	TL	TM	TR	UM	UW	VB	VD	VE	W	WK	XC	YG	YP	ZB
10형	25	24	ø73	98	PT ⅜"	95	48	ø21 h9	26-0.1	M24×2	ø27	25	ø59	ø28 e9	20	100-0.35	R3	140	95	16	32	35	13	45	150	32	13	166
20형	35	32	ø105	138	PT ½"	136	67	ø30 h9	34-0.1	M33×2	ø38	35	ø84	ø35 e9	25	145-0.4	R3	195	135	20	43	50	17	60	205	43	17	225
30형	40	41	ø125	158	PT ½"	161	80	ø36 h9	42-0.1	M39×2	ø45	40	ø100	ø45 e9	30	175-0.4	R3	235	160	25	50	60	20	70	240	50	20	265
40형	45	46	ø145	178	PT ¾"	183	93	ø46 h9	47-0.1	M45×2	ø52	45	ø112	ø55 e9	30	200-0.46	R3	260	185	30	57	69	23	80	280	62	24	310
50형	52	55	ø165	196	PT ¾"	200	107	ø49 h9	48-0.1	M52×2	ø59	50	ø128	ø60 e9	35	220-0.46	R3	290	205	32	65	82	25	90	315	68	25	347

7

일반박형실린더

DAEHEUNG HYDRAULICS

01. 유압실린더 사양 82

02. 실린더 기본형 내부 구조도 83

03. 타입별 실린더 외형 치수도 84

01. 일반실린더 사양

일반실린더 사양

종 류	표준형	양로드형
형 식	DCC-140H	DCC-140HW
실린더내경(mm)	ø32, ø40, ø50, ø63, ø80	
최고허용압력	140kgf/cm² (13.729MPa)	
내 압 력	210kgf/cm² (20.594MPa)	
최저작동압력	3 ~ 8kgf/cm²	
사용속도범위	8 ~ 100mm/sec	
사용온도범위	-10 ~ +80℃	
사 용 작 동 유	일반 광물성 작동유	
나 사 공 차	KS 2급	
스트로크허용차	0 ~ +0.8mm	

주) 1. 사용 압력 140kgf/cm² 이상은 문의 바랍니다.
2. 사용 온도 100℃ 이상 사용 시 문의 바랍니다.
3. 오토센서 (S/W) TYPE도 제작 가능합니다. (문의 요망)
4. S/W TYPE 제작 시 LL치수 변경됩니다.

① 시리즈

편로드(표준)	DCC-140H	140kgf/cm²
편로드(수나사)	DCC-140HN	140kgf/cm²
양로드(표준)	DCC-140HW	140kgf/cm²
양로드(수나사)	DCC-140HWN	140kgf/cm²
스위치부착(편로드)	DCC-140HSR	140kgf/cm²

② 패킹재질

기 호	재 질	비 고
무 기 호	니트릴우레탄	표준 규격품
1	니 트 릴 고 무	
2	불 소 고 무	

DCC-140H —— ○ SD 40 G
① ② ③ ④ ⑤

특별사항 / G : 도면사항
V : 내열용 패킹 / S/W : 오토 스위치

지지형식

SD	편로드 (표준)	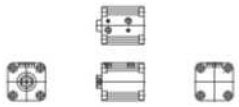	SD	양로드 (표준)	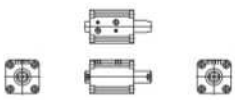
SD	편로드 (수나사)	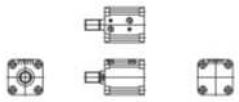	SD	양로드 (수나사)	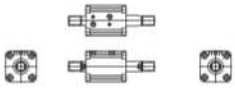
LA	편로드 (표준)	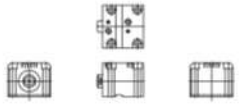	LA	양로드 (표준)	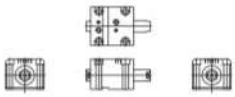
LA	편로드 (수나사)	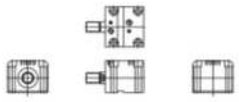	LA	양로드 (수나사)	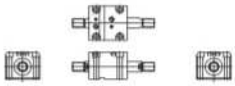

02. 실린더 기본형 내부 구조도

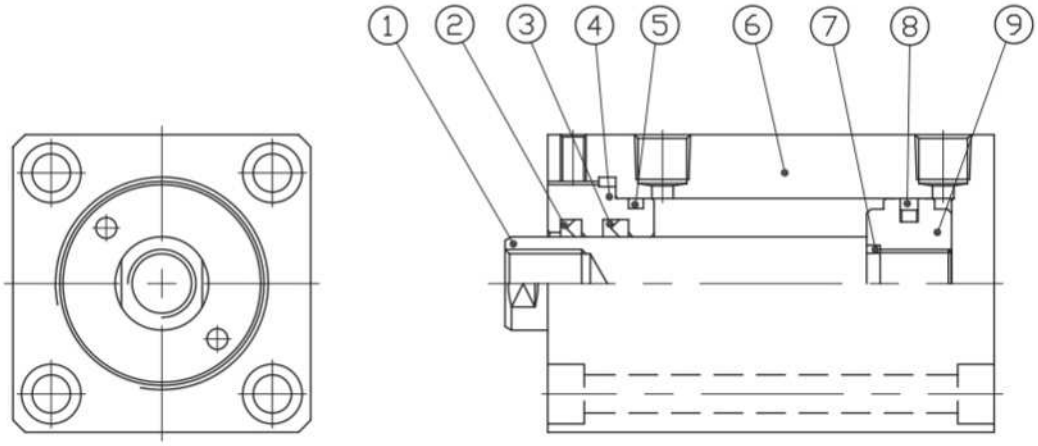

부품 LIST

No	품 명	재 질	수 량
1	로 드	S45C	1
4	부 시	BC3	1
6	몸 체	S45C	1
9	피 스 톤	BC3	1

패킹 LIST

	NO	2	3	5	7	8
	품명	DUST SEAL	ROD PACKING	O – RING	O – RING	PISTON PACKING
	재질	URETHANE	URETHANE	NBR	NBR	PU + NBR
내경	수량	1	1	1	1	1
ø32		K103–18	K33–18	G25	P14	K49 – 32
ø40		K103–22.4	K33–22.4	G35	P18	K49 – 40
ø50		K103–28	K33–28	G45	P22A	K49 – 50
ø63		K103–35	K33–35	G60	G30	K49 – 63
ø80		K103–45	K33–45	G75	G40	K49 – 80

03. 타입별 실린더 외형 치수도

SD : 기본형(편로드) 외형도

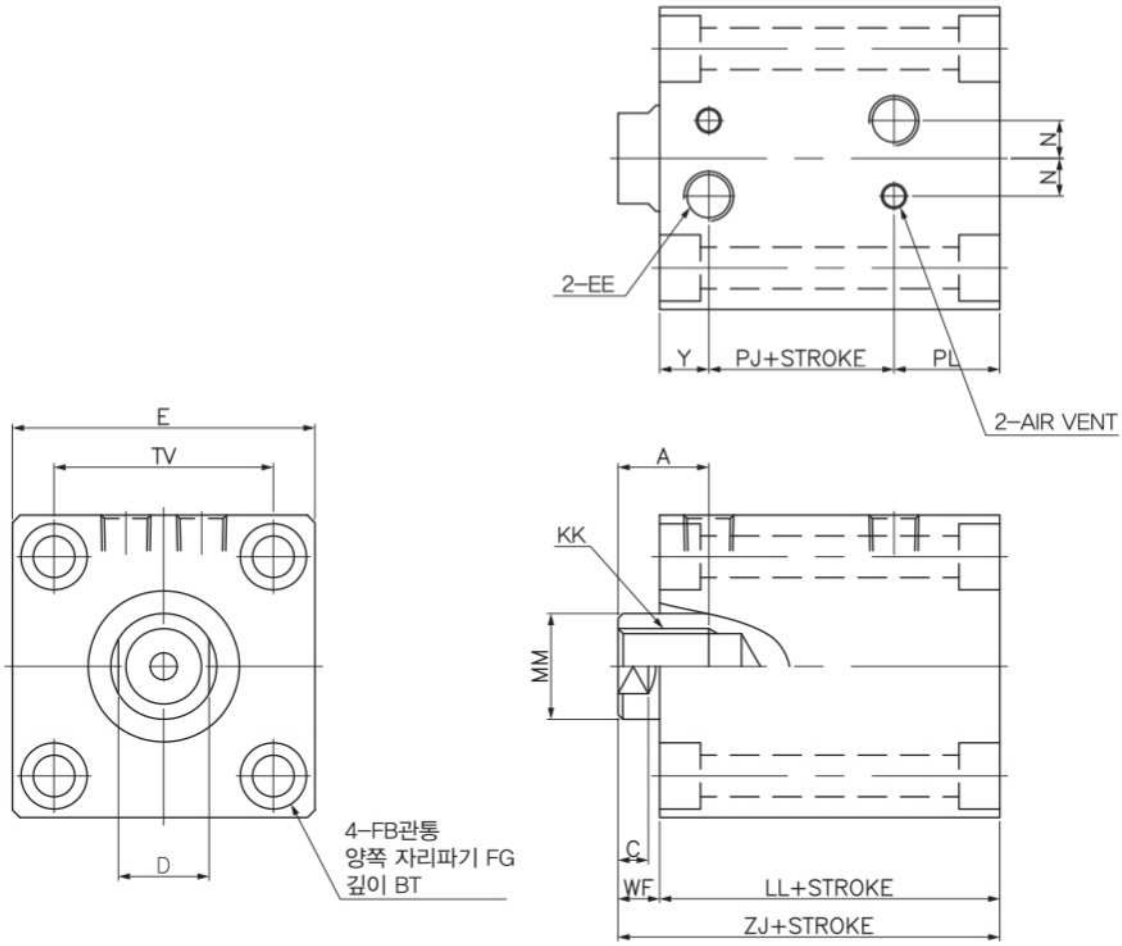

STROKE 한계 구분

규격	한계(STROKE)	한계(STROKE)이상 시 전장(LL+ST)	규격	한계(STROKE)	한계(STROKE)이상 시 전장(LL+ST)
ø32	80mm	+16mm	ø80	120mm	+17mm
ø40	80mm	+15mm			
ø50	100mm	+15mm			
ø63	100mm	+17mm	※ S/W Type 제작 시 (LL+ST)치수가 변경됩니다. (+15mm)		

Specifications

기호 / 내경	A	BT	C	D	E	EE	FB	FG	KK	LL	MM	N	PJ	PL	TV	WF	Y	ZJ
ø32	15	6.5	7	14	□62	PT ¼"	ø6.5	ø11	M12×1.75	54	ø18	10	14	12	□47	10	28	64
ø40	20	8.6	7	19	□70	PT ¼"	ø9	ø14	M16×2	55	ø22.4	10	16	12	□52	10	27	65
ø50	24	10.8	8	24	□80	PT ¼"	ø11	ø17.5	M20×2.5	60	ø28	10	19	13	□58	11	28	71
ø63	33	13	9	30	□94	PT ¼"	ø14	ø20	M27×3	67	ø35	10	24	13	□69	13	30	80
ø80	33	15.2	14	41	□114	PT ⅜"	ø16	ø23	M30×3.5	78	ø45	15	25	18	□86	17	35	95

03. 타입별 실린더 외형 치수도

LA : 기본형(편로드) 외형도

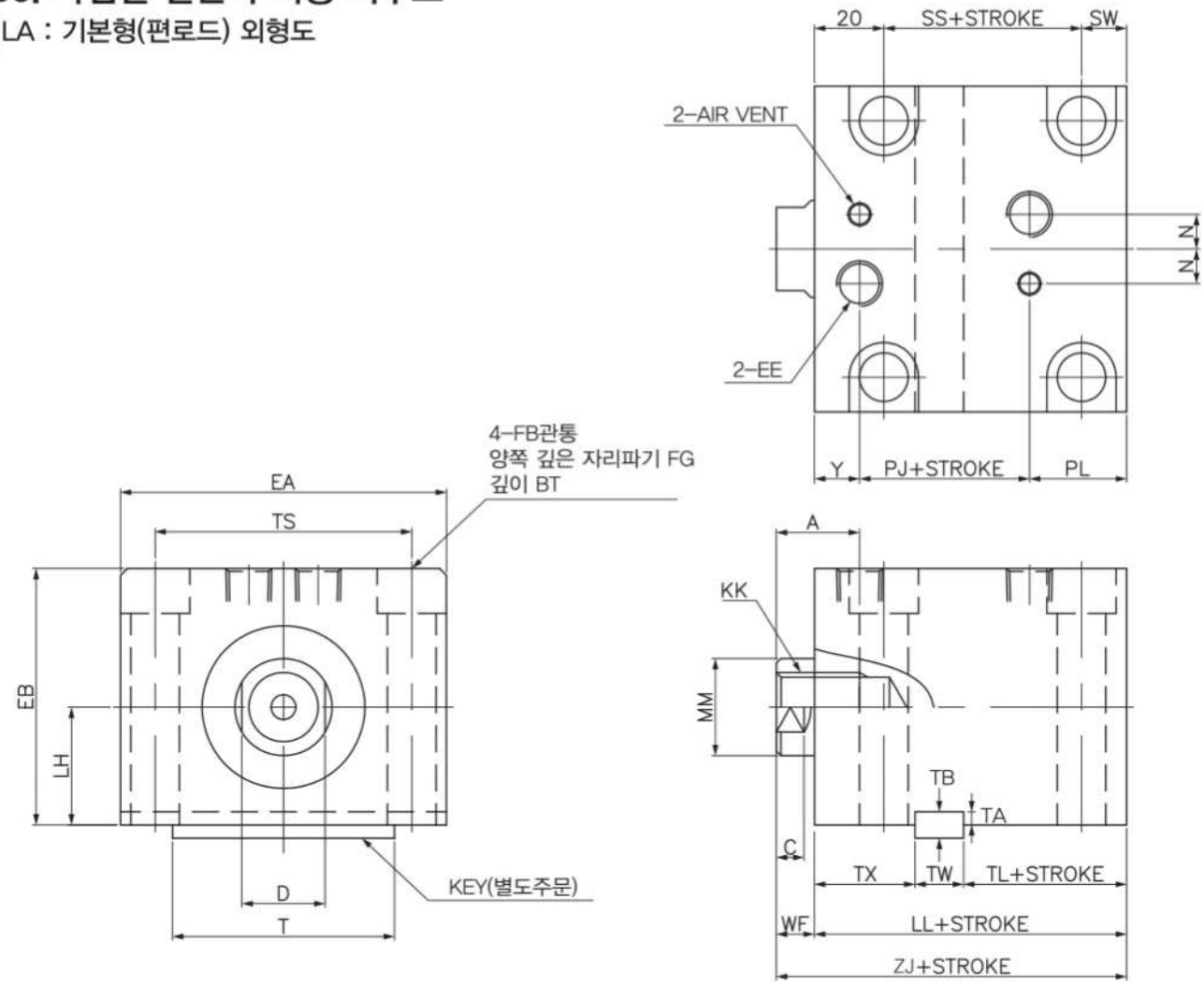

STROKE 한계 구분

규격	한계(STROKE)	한계(STROKE)이상 시 전장(LL+ST)	규격	한계(STROKE)	한계(STROKE)이상 시 전장(LL+ST)
ø32	80mm	+16mm	ø80	120mm	+17mm
ø40	80mm	+15mm			
ø50	100mm	+15mm			
ø63	100mm	+17mm	※ S/W Type 제작 시 (LL+ST)치수가 변경됩니다. (+15mm)		

Specifications

기호 / 내경	A	BT	C	D	EA	EB	EE	FB	FG	KK	LH	LL	MM	N	PJ	PL	SS	SW	T	TA	TB	TL	TS	TW	TX	TF	Y	ZJ
ø32	15	8.6	7	14	70	56	PT ¼"	ø9	ø14	M12×1.75	25 ±0.06	54	ø18	10	14	12	24	10	63	$5^{+0.2}_{0}$	8	14	56	12	28	10	28	64
ø40	20	10.8	7	19	80	64	PT ¼"	ø11	ø17.5	M16×2	29 ±0.06	55	ø22.4	10	16	12	23	12	70	$5^{+0.2}_{0}$	8	15	62	12	28	10	27	65
ø50	24	13	8	24	94	74	PT ¼"	ø14	ø20	M20×2.5	34 ±0.06	60	ø28	10	19	13	27	13	80	$5.5^{+0.2}_{0}$	9	17	74	14	19	11	28	71
ø63	33	15.2	9	30	114	89	PT ¼"	ø16	ø23	M27×3	42 ±0.06	67	ø35	10	24	13	32	15	100	$6^{+0.2}_{0}$	10	20	90	16	31	13	30	80
ø80	33	17.5	14	41	142	109	PT ⅜"	ø18	ø26	M30×3.5	52 ±0.06	78	ø45	15	25	18	40	18	100	$6^{+0.2}_{0}$	10	26	115	16	36	17	35	95

03. 타입별 실린더 외형 치수도

SD : 기본형(편로드 수나사형) 외형도

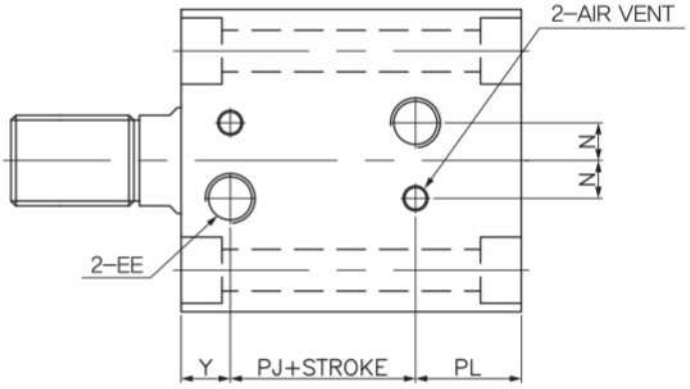

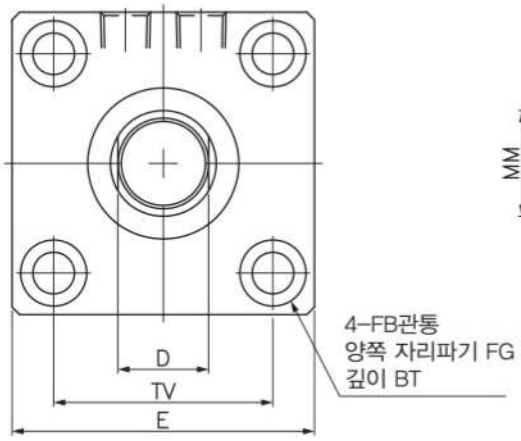

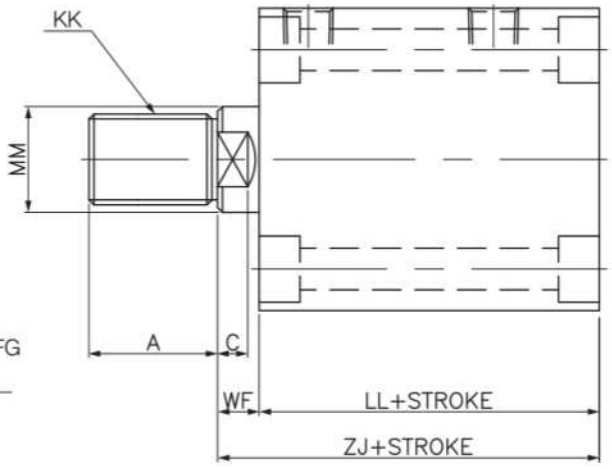

STROKE 한계 구분

규격	한계(STROKE)	한계(STROKE)이상 시 전장(LL+ST)	규격	한계(STROKE)	한계(STROKE)이상 시 전장(LL+ST)
ø32	80mm	+16mm	ø80	120mm	+17mm
ø40	80mm	+15mm			
ø50	100mm	+15mm			
ø63	100mm	+17mm	※ S/W Type 제작 시 (LL+ST)치수가 변경됩니다. (+15mm)		

Specifications

기호 / 내경	A	BT	C	D	E	EE	FB	FG	KK	LL	MM	N	PJ	PL	TV	WF	Y	ZJ
ø32	25	6.5	7	14	□62	PT ¼"	ø6.6	ø11	M16×1.5	54	ø18	10	14	12	□47	10	28	64
ø40	30	8.6	7	19	□70	PT ¼"	ø9	ø14	M20×1.5	55	ø22.4	10	16	12	□52	10	27	65
ø50	35	10.8	8	24	□80	PT ¼"	ø11	ø17.5	M24×1.5	60	ø28	10	19	13	□58	11	28	71
ø63	45	13	9	30	□94	PT ¼"	ø14	ø20	M30×1.5	67	ø35	10	24	13	□69	13	30	80
ø80	60	15.2	14	41	□114	PT ⅜"	ø16	ø23	M39×1.5	78	ø45	15	25	18	□86	17	35	95

03. 타입별 실린더 외형 치수도

LA : 기본형(편로드 수나사형) 외형도

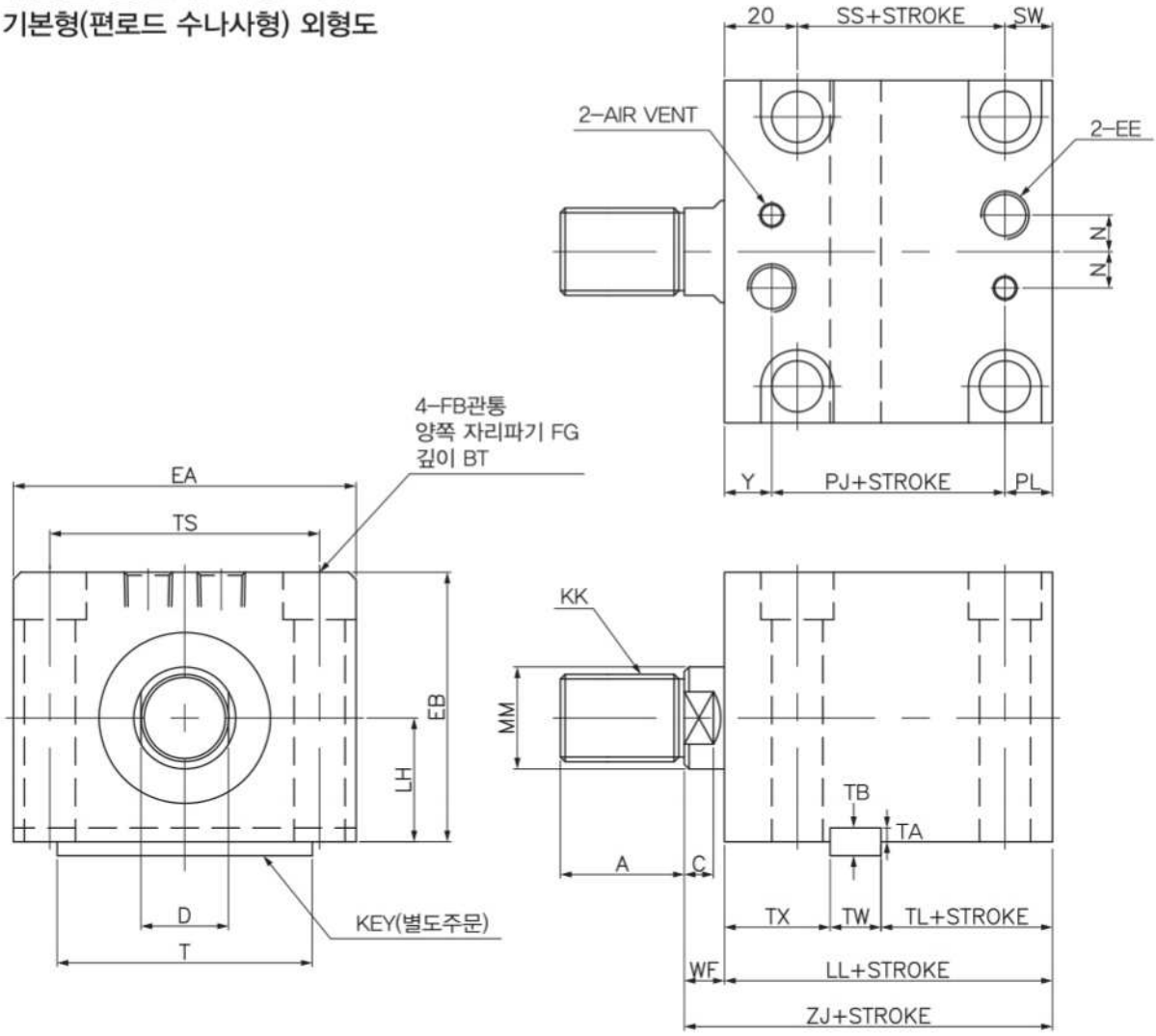

STROKE 한계 구분

규격	한계(STROKE)	한계(STROKE)이상 시 전장(LL+ST)	규격	한계(STROKE)	한계(STROKE)이상 시 전장(LL+ST)
ø32	80mm	+16mm	ø80	120mm	+17mm
ø40	80mm	+15mm			
ø50	100mm	+15mm			
ø63	100mm	+17mm	※ S/W Type 제작 시 (LL+ST)치수가 변경됩니다. (+15mm)		

Specifications

기호 / 내경	A	BT	C	D	EA	EB	EE	FB	FG	KK	LH	LL	MM	N	PJ	PL	SS	SW	T	TA	TB	TL	TS	TW	TX	WF	Y	ZJ
ø32	25	8.6	7	14	70	56	PT ¼"	ø9	ø14	M16×1.5	25 ±0.06	54	ø18	10	14	12	24	10	63	$5^{+0.2}_{0}$	8	14	56	12	28	10	28	64
ø40	30	10.8	7	19	80	64	PT ¼"	ø11	ø17.5	M20×1.5	29 ±0.06	55	ø22.4	10	16	12	23	12	70	$5^{+0.2}_{0}$	8	15	62	12	27	10	27	65
ø50	35	13	8	24	94	74	PT ¼"	ø14	ø20	M24×1.5	34 ±0.06	60	ø28	10	19	13	27	13	80	$5.5^{+0.2}_{0}$	9	17	74	14	29	11	28	71
ø63	45	15.2	9	30	114	89	PT ¼"	ø16	ø23	M30×1.5	42 ±0.06	67	ø35	10	24	13	32	15	100	$6^{+0.2}_{0}$	10	20	90	16	31	13	30	80
ø80	60	17.5	14	41	142	109	PT ⅜"	ø18	ø26	M39×1.5	52 ±0.06	78	ø45	15	25	18	40	18	100	$6^{+0.2}_{0}$	10	26	115	16	36	17	35	95

03. 타입별 실린더 외형 치수도

SD : 기본형(양로드) 외형도

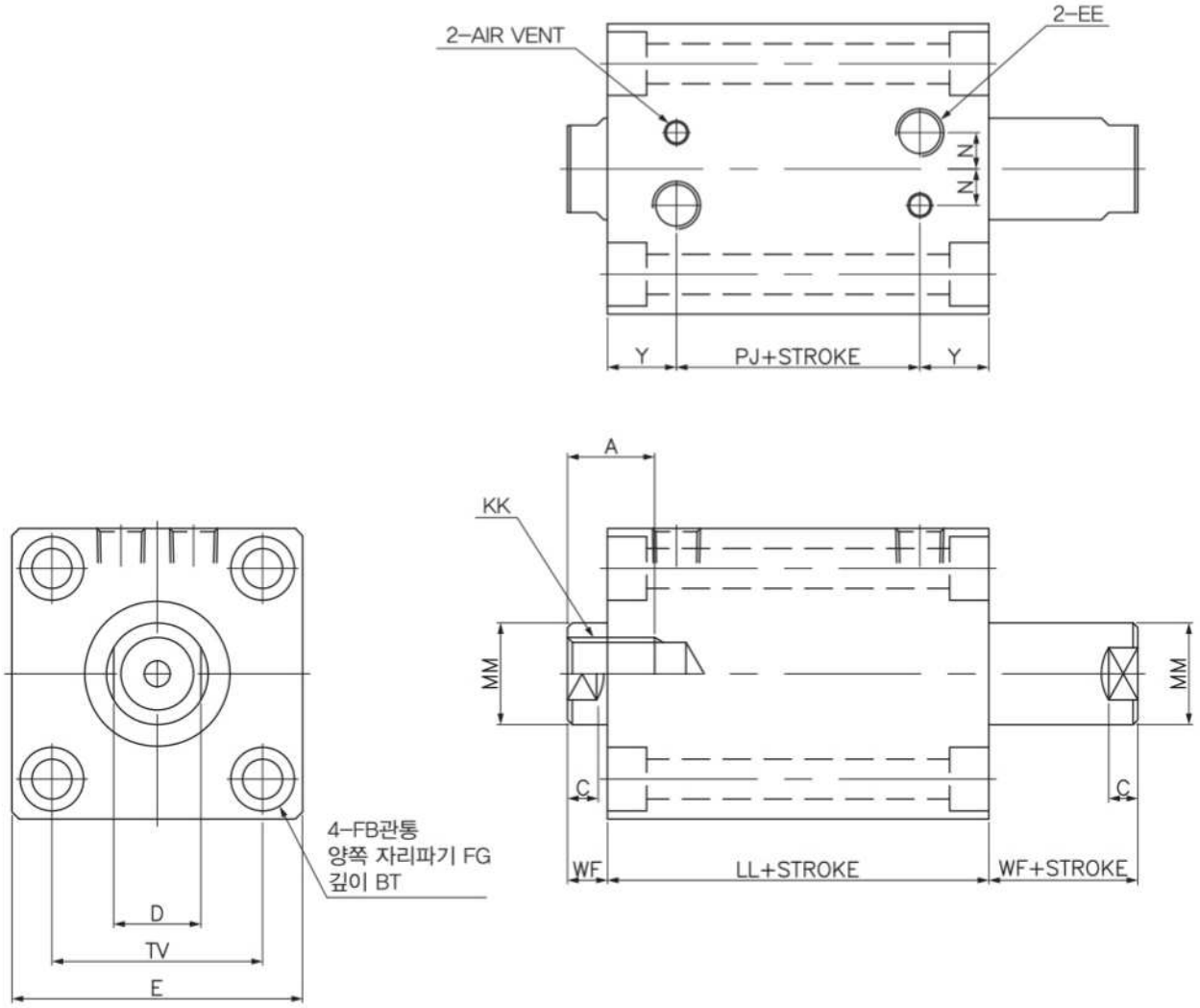

※ S/W Type 제작시 (LL+ST)치수가 변경됩니다. (+15mm)

Specifications

기호 / 내경	A	BT	C	D	E	EE	FB	FG	KK	LL	MM	N	PJ	TV	WF	Y
ø32	15	6.5	7	14	□62	PT ¼"	ø6.5	ø11	M12×1.75	72	ø18	10	15	□47	10	28
ø40	20	8.6	7	19	□70	PT ¼"	ø9	ø14	M16×2	72	ø22.4	10	17	□52	10	27
ø50	24	10.8	8	24	□80	PT ¼"	ø11	ø17.5	M20×2.5	75	ø28	10	19	□58	11	28
ø63	33	13	9	30	□94	PT ¼"	ø14	ø20	M27×3	82	ø35	10	22	□69	13	30
ø80	33	15.2	14	41	□114	PT ⅜"	ø16	ø23	M30×3.5	95	ø45	15	25	□86	17	35

03. 타입별 실린더 외형 치수도

LA : 기본형(양로드) 외형도

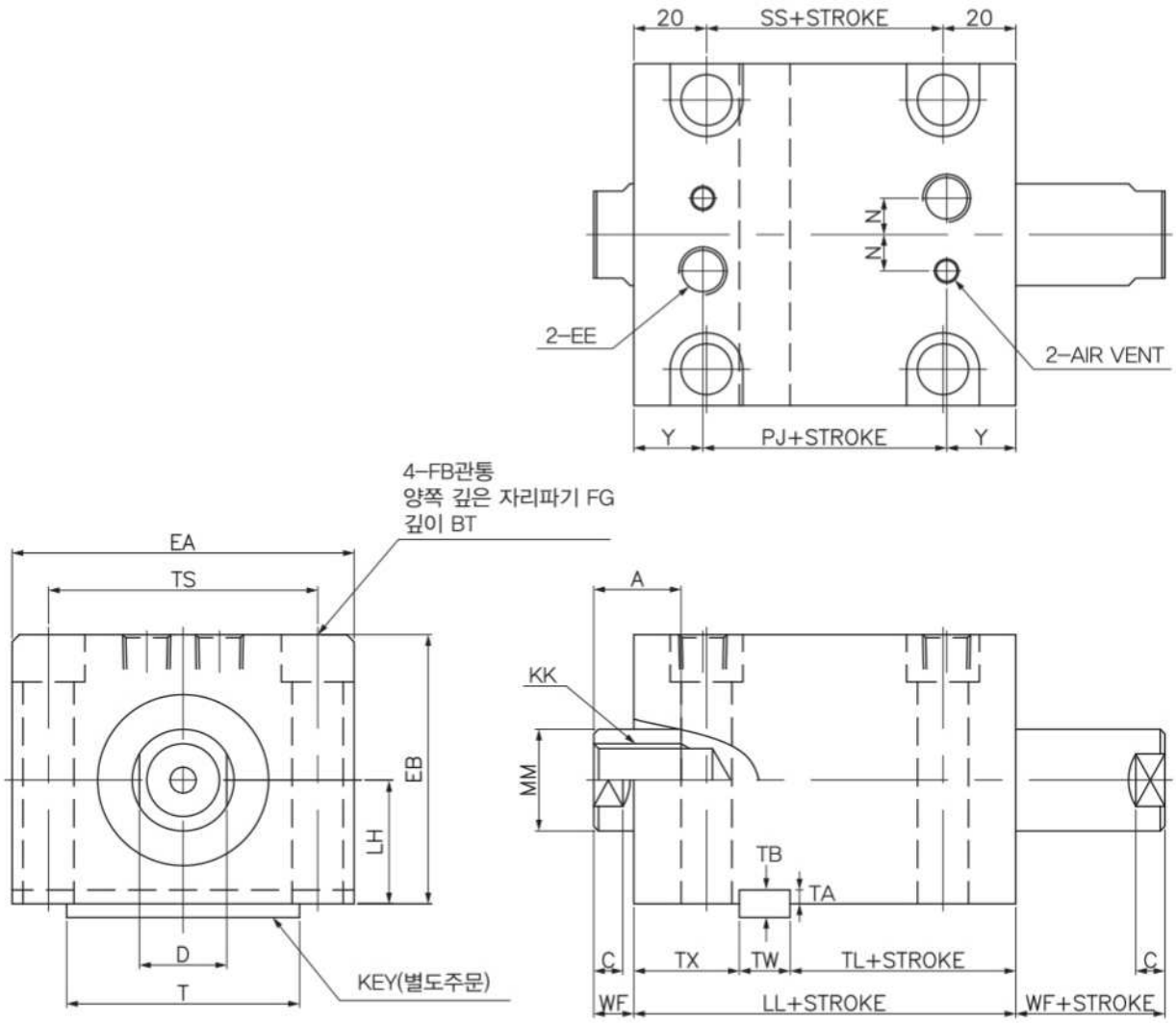

※ S/W Type 제작 불가(문의 요망)

Specifications

기호 / 내경	A	BT	C	D	EA	EB	EE	FB	FG	KK	LH	LL	MM	N	PJ	SS	T	TA	TB	TL	TS	TW	TX	WF	Y
ø32	15	8.6	7	14	70	56	PT ¼"	ø9	ø14	M12×1.75	25 ±0.06	72	ø18	10	15	32	63	$5^{+0.2}_{0}$	8	32	56	12	28	10	28
ø40	20	10.8	7	19	80	64	PT ¼"	ø11	ø17.5	M16×2	29 ±0.06	72	ø22.4	10	17	32	70	$5^{+0.2}_{0}$	8	32	62	12	28	10	27
ø50	24	13	8	24	94	74	PT ¼"	ø14	ø20	M20×2.5	34 ±0.06	75	ø28	10	19	35	80	$5.5^{+0.2}_{0}$	9	32	74	14	29	11	28
ø63	33	15.2	9	30	114	89	PT ¼"	ø16	ø23	M27×3	42 ±0.06	82	ø35	10	22	42	100	$6^{+0.2}_{0}$	10	35	90	16	31	13	30
ø80	33	17.5	14	41	142	109	PT ⅜"	ø18	ø26	M30×3.5	52 ±0.06	95	ø45	15	25	55	100	$6^{+0.2}_{0}$	10	43	115	16	36	17	35

03. 타입별 실린더 외형 치수도

SD : 기본형(양로드 수나사형) 외형도

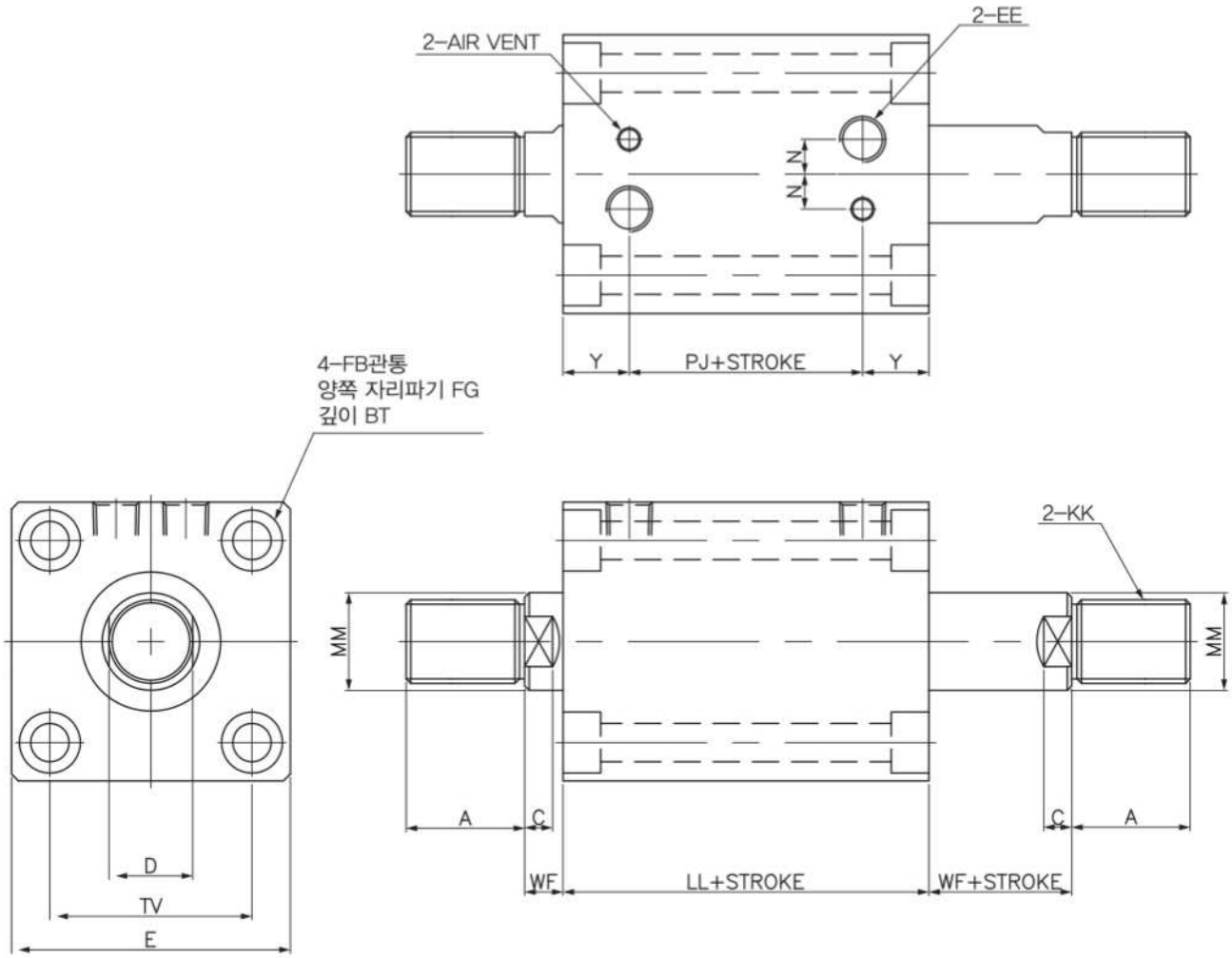

※ S/W Type 제작시 (LL+ST)치수가 변경됩니다. (+15mm)

Specifications

기호 / 내경	A	BT	C	D	E	EE	FB	FG	KK	LL	MM	N	PJ	TV	WF	Y
ø32	25	6.5	7	14	□62	PT ¼"	ø6.6	ø11	M16×1.5	72	ø18	10	15	□47	10	28
ø40	30	8.6	7	19	□70	PT ¼"	ø9	ø14	M20×1.5	72	ø22.4	10	17	□52	10	27
ø50	35	10.8	8	24	□80	PT ¼"	ø11	ø17.5	M24×1.5	75	ø28	10	19	□58	11	28
ø63	45	13	9	30	□94	PT ¼"	ø14	ø20	M30×1.5	82	ø35	10	22	□69	13	30
ø80	60	15.2	14	41	□114	PT ⅜"	ø16	ø23	M39×1.5	95	ø45	15	25	□86	17	35

03. 타입별 실린더 외형 치수도

LA : 기본형(양로드 수나사형) 외형도

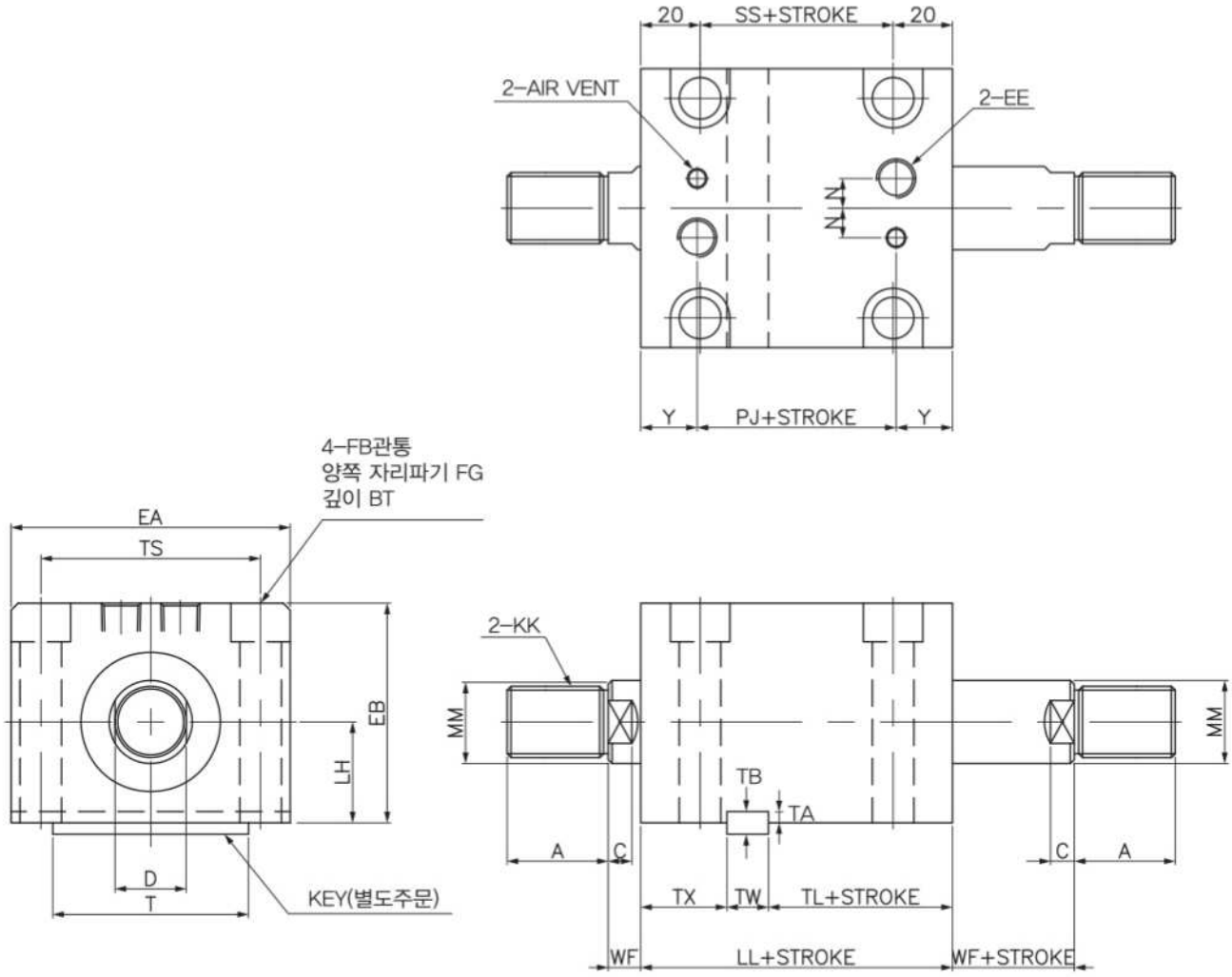

※ S/W Type 제작 불가(문의 요망)

Specifications

기호 / 내경	A	BT	C	D	EA	EB	EE	FB	FG	KK	LH	LL	MM	N	PJ	SS	T	TA	TB	TL	TS	TW	TX	WF	Y
ø32	25	8.6	7	14	70	56	PT ¼"	ø9	ø14	M16×1.5	25 ±0.06	72	ø18	10	15	32	63	$5^{+0.2}_{0}$	8	32	56	12	28	10	28
ø40	30	10.8	7	19	80	64	PT ¼"	ø11	ø17.5	M20×1.5	29 ±0.06	72	ø22.4	10	17	32	70	$5^{+0.2}_{0}$	8	32	64	12	28	10	27
ø50	35	13	8	24	94	74	PT ¼"	ø14	ø20	M24×1.5	34 ±0.06	75	ø28	10	19	35	80	$5.5^{+0.2}_{0}$	9	32	74	14	29	11	28
ø63	45	15.2	9	30	114	89	PT ¼"	ø16	ø23	M30×1.5	42 ±0.06	82	ø35	10	22	42	100	$6^{+0.2}_{0}$	10	35	90	16	31	13	30
ø80	60	17.5	14	41	142	109	PT ⅜"	ø18	ø26	M39×1.5	52 ±0.06	95	ø45	15	25	55	100	$6^{+0.2}_{0}$	10	43	115	16	36	17	35

HYDRAULIC CYLINDER

The best technology and experience

DAEHEUNG HYDRAULICS CO., LTD

(주)대흥유압

8

장비실린더

DAEHEUNG HYDRAULICS

01. 실린더 사양 및 형식 기호 94

02. 타입별 실린더 외형 치수도 95

01. 실린더 사양 및 형식 기호

DHL-02	—	①	FA	40	—	300	—	Ⓐ	Ⓑ
①		②	③	④		⑤		⑥	⑦

유압 실린더 사양

종 류	DHL-01	DHL-02	DHL-03
실린더내경(mm)	실린더 내경 참조		
최고허용압력	140kgf/cm² (13.729MPa)		
내 압 력	210kgf/cm² (20.594MPa)		
최저작동압력	5kgf/cm²		
사용온도범위	−10 ~ +80℃		
사 용 작 동 유	일반 광물성 작동유		
나 사 공 차	KS 2급		
스트로크허용차	0 ~ +0.8mm		

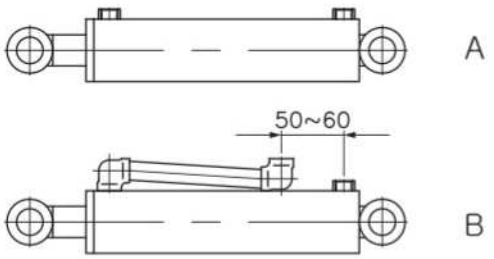

(도면 1)

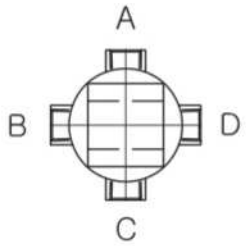

(도면 2)

① 시리즈

양고리실린더	DHL-01	140kgf/cm²
일반산업용실린더	DHL-02	140kgf/cm²
대 형 실 린 더	DHL-03	140kgf/cm²

② 패킹재질

기 호	재 질	비 고
1	니 트 릴 고 무	DHL-01만 적용
2	우 레 탄 고 무	DHL-01만 적용
3	U-PACKING	DHL-02, DHL-03
4	V-PACKING	DHL-02, DHL-03

③ 지지형식

무기호	양고리	DHL-01만 적용
FA1	로드측 플랜지(사각형)	DHL-02만 적용
FA2	로드측 플랜지(원형)	DHL-02만 적용
FB1	헤드측 플랜지(사각형)	DHL-02만 적용
FB2	헤드측 플랜지(원형)	DHL-02만 적용
FA	로드측 플랜지	DHL-03만 적용
FB	헤드측 플랜지	DHL-03만 적용

④ 쿠션형식

규격표시	50	60	70	80	90	100	110	120	140	150	160		
내경(mm)	ø50	ø60	ø70	ø80	ø90	ø100	ø110	ø120	ø140	ø150	ø160		DHL-01
규격표시	50	60	70	80	90	100	120	140	150	160	180	200	
내경(mm)	ø50	ø60	ø70	ø80	ø90	ø100	ø120	ø140	ø150	ø160	ø180	ø200	DHL-02
규격표시	200	220	250	280	300	350	400						
내경(mm)	ø50	ø60	ø70	ø80	ø90	ø100	ø110						DHL-03

⑤ 실린더 행정 (mm)

⑥ 배관 형식(A, B) – 도면1 :
DHL-01, DHL-02, DHL-03만 적용

⑦ 배관 방향(A, B, C, D) – 도면2 : DHL-01만 적용

02. 타입별 실린더 외형 치수도

DHL-01(양고리 A)

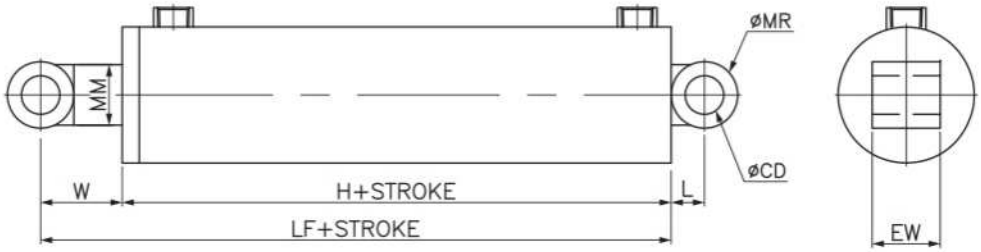

Specifications

기호 / 내경	CD	E	EE	EW	H	L	LF	MM	MR	W
ø50	ø25.5	ø60	PT ⅜"	40	163	22	239	ø30	ø47.5	54
ø60	ø25.5	ø70	PT ⅜"	40/45	163	22	239	ø40	ø47.5	54
ø70	ø25.5	ø80	PT ¼"	45	163	22	239	ø40	ø47.5	54
ø80	ø25.5	ø90	PT ½"	45	163	22	239	ø40	ø47.5	54
ø90	ø35	ø100	PT ½"	55	163	27.5	250	ø45	ø60	59.5
ø100	ø35	ø110	PT ½"	55	163	27.5	250	ø50	ø60	59.5
ø110	ø35	ø125	PT ½"	60	183	30	278	ø55	ø60	65
ø120	ø35	ø132	PT ½"	65	189	35	289	ø60	ø70	70
ø140	ø38	ø160	PT ½"	70	189	40	304	ø65	ø80	75
ø150	ø38	ø168	PT ½"	70	194	40	309	ø65	ø80	75
ø160	ø40	ø180	PT ½"	80	195	45	320	ø70	ø90	80

02. 타입별 실린더 외형 치수도 (일반 산업용 실린더)

FA형 – 로드측 원형 플랜지

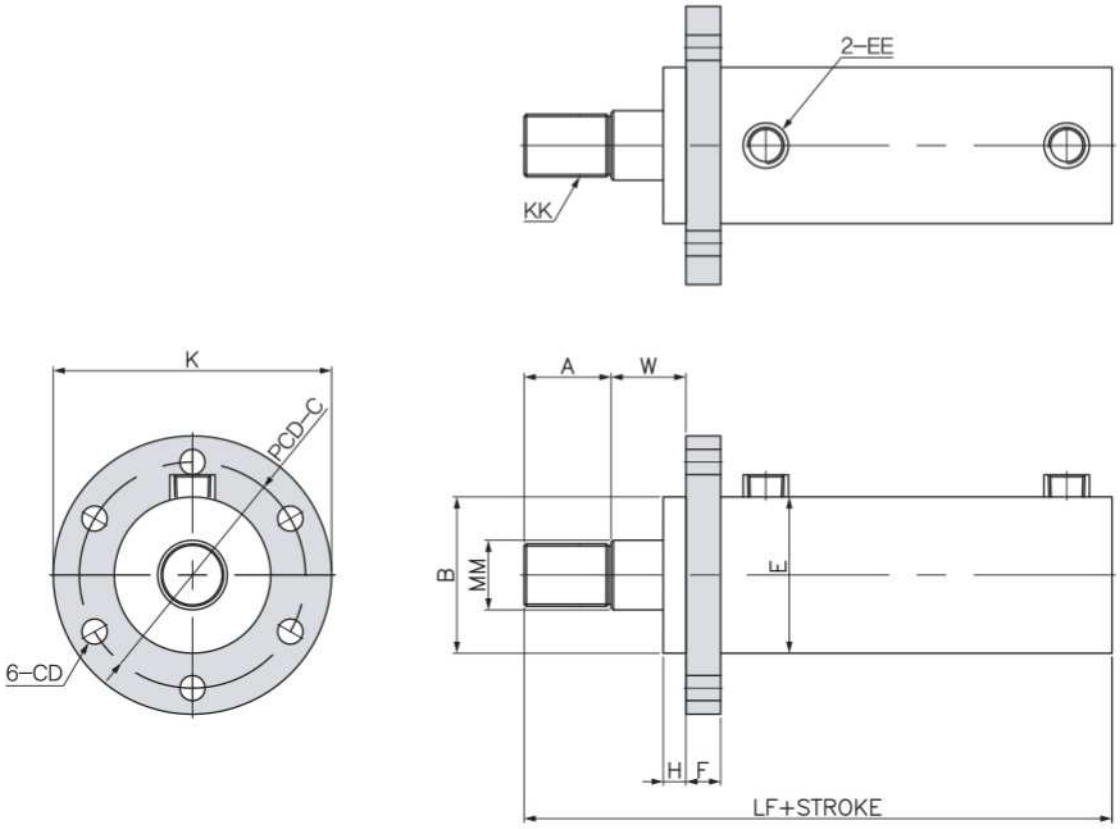

Specifications

기호 / 내경	A	B	C	CD	E	EE	F	H	K	LF	MM	KK	W
ø50	45	ø60	95	ø14.5	ø60	PT ⅜"	15	13	ø120	222	ø30	M25×P1.5	33
ø60	50	ø70	105	ø14.5	ø70	PT ⅜"	15	13	ø130	234	ø40	M36×P1.5	33
ø70	50	ø80	115	ø14.5	ø80	PT ½"	18	13	ø140	238	ø40	M36×P1.5	33
ø80	50	ø90	130	ø14.5	ø90	PT ½"	20	13	ø160	238	ø40	M40×P1.5	33
ø90	50	ø100	150	ø17.5	ø100	PT ½"	20	13	ø180	253	ø45	M45×P1.5	43
ø100	50	ø110	160	ø17.5	ø110	PT ½"	20	13	ø190	253	ø50	M56×P2.0	43
ø120	50	ø140	190	ø17.5	ø140	PT ½"	25	13	ø220	253	ø60	M56×P2.0	43
ø140	50	ø160	210	ø17.5	ø160	PT ½"	25	13	ø240	265	ø65	M56×P2.0	43
ø150	50	ø170	220	ø17.5	ø168	PT ½"	35	13	ø250	275	ø65	M56×P2.0	43
ø160	60	ø180	230	ø17.5	ø180	PT ½"	30	13	ø260	275	ø70	M64×P2.0	43
ø180	60	ø200	254	ø17.5	ø202	PT ¾"	30	13	ø285	331	ø80	M72×P2.0	53
ø200	80	ø220	290	ø20	ø230	PT ¾"	35	13	ø330	363	ø90	M80×P2.0	53

02. 타입별 실린더 외형 치수도 (일반 산업용 실린더)

FB형 – 헤드측 원형 플랜지

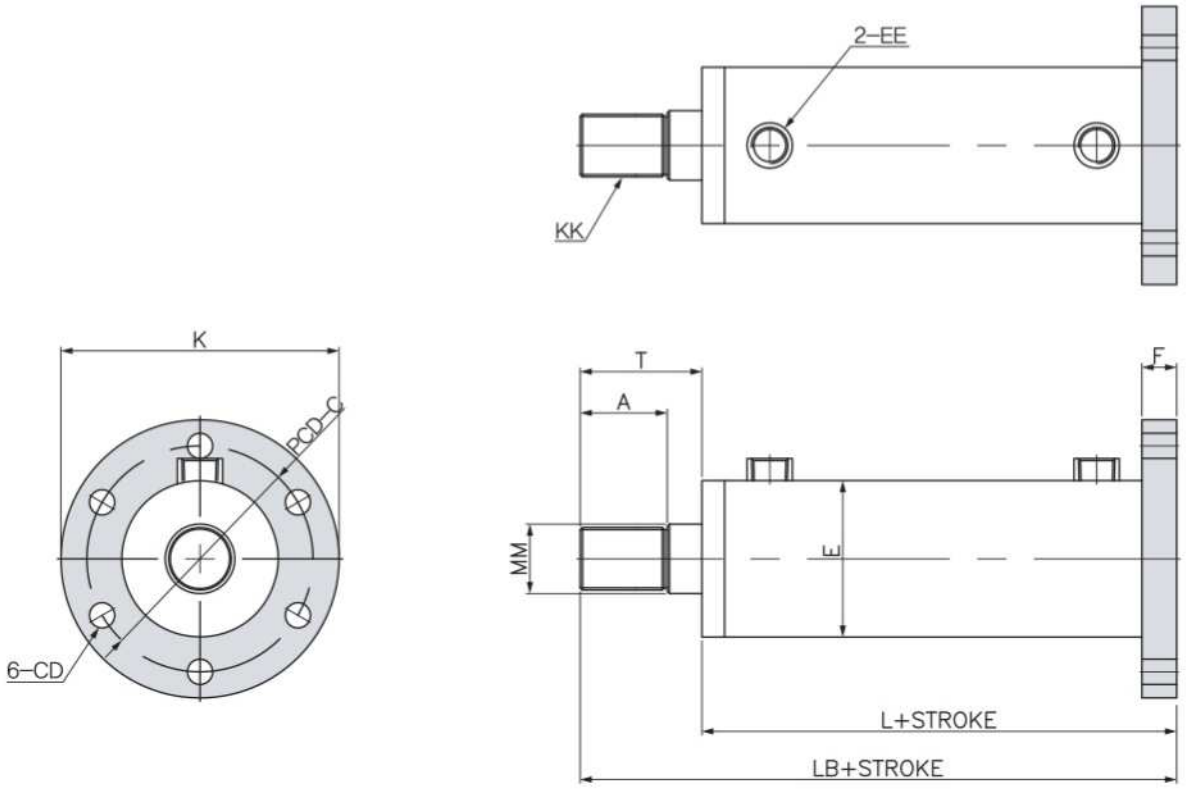

Specifications

기호 / 내경	A	C	CD	E	EE	F	K	L	LB	MM	T	KK
ø50	45	95	ø14.5	ø60	PT ⅜"	15	ø120	157	222	ø30	65	M25×P1.5
ø60	50	105	ø14.5	ø70	PT ⅜"	15	ø130	164	234	ø40	70	M36×P1.5
ø70	50	115	ø14.5	ø80	PT ½"	18	ø140	171	241	ø40	70	M36×P1.5
ø80	50	130	ø14.5	ø90	PT ½"	20	ø160	173	243	ø40	70	M40×P1.5
ø90	50	150	ø17.5	ø100	PT ½"	20	ø180	178	258	ø45	80	M45×P1.5
ø100	50	160	ø17.5	ø110	PT ½"	20	ø190	178	258	ø50	80	M56×P2.0
ø120	50	190	ø17.5	ø140	PT ½"	25	ø220	194	274	ø60	80	M56×P2.0
ø140	50	210	ø17.5	ø160	PT ½"	25	ø240	194	274	ø65	80	M56×P2.0
ø150	50	220	ø17.5	ø168	PT ½"	35	ø250	199	279	ø65	80	M56×P2.0
ø160	60	230	ø17.5	ø180	PT ½"	30	ø260	200	290	ø70	100	M64×P2.0
ø180	60	254	ø17.5	ø202	PT ¾"	30	ø285	236	336	ø80	100	M72×P2.0
ø200	80	290	ø20	ø230	PT ¾"	35	ø330	245	365	ø90	120	M80×P2.0

02. 타입별 실린더 외형 치수도 (일반 산업용 실린더)

FA형 – 로드측 사각 플랜지

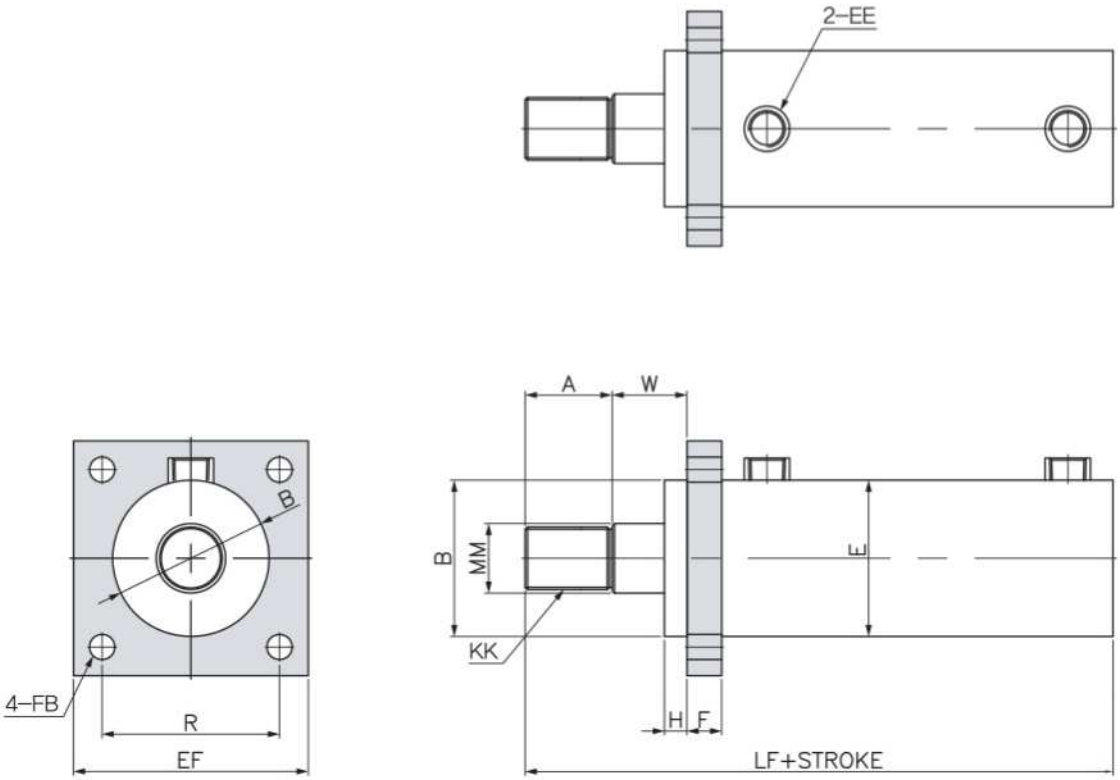

Specifications

기호 / 내경	A	B	E	EE	EF	F	FB	H	LF	MM	R	KK	W
ø50	45	ø60	ø60	PT ⅜"	□90	15	ø14.5	13	222	ø30	□65	M25×P1.5	33
ø60	50	ø70	ø70	PT ⅜"	□110	15	ø14.5	13	234	ø40	□80	M36×P1.5	33
ø70	50	ø80	ø80	PT ½"	□110	18	ø14.5	13	238	ø40	□80	M36×P1.5	33
ø80	50	ø90	ø90	PT ½"	□135	20	ø14.5	13	238	ø40	□102	M40×P1.5	33
ø90	50	ø100	ø100	PT ½"	□135	20	ø17.5	13	253	ø45	□102	M45×P1.5	43
ø100	50	ø110	ø110	PT ½"	□150	20	ø17.5	13	253	ø50	□115	M56×P2.0	43
ø120	50	ø140	ø140	PT ½"	□165	25	ø17.5	13	253	ø60	□134	M56×P2.0	43
ø140	50	ø160	ø160	PT ½"	□196	25	ø17.5	13	265	ø65	□148	M56×P2.0	43
ø150	50	ø170	ø168	PT ½"	□196	35	ø17.5	13	275	ø65	□148	M56×P2.0	43
ø160	60	ø180	ø180	PT ½"	□210	30	ø20	13	275	ø70	□170	M64×P2.0	43
ø180	60	ø200	ø202	PT ¾"	□220	30	ø20	13	331	ø80	□180	M72×P2.0	53
ø200	80	ø220	ø230	PT ¾"	□260	35	ø20	13	363	ø90	□220	M80×P2.0	53

02. 타입별 실린더 외형 치수도 (일반 산업용 실린더)

FB형 – 헤드측 사각 플랜지

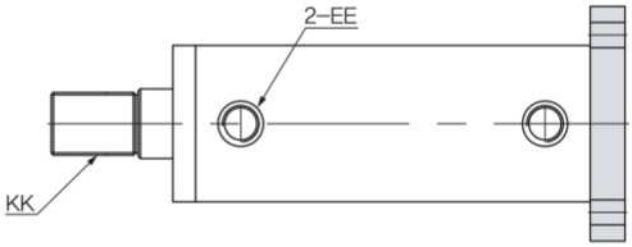

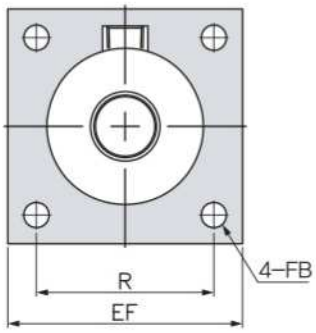

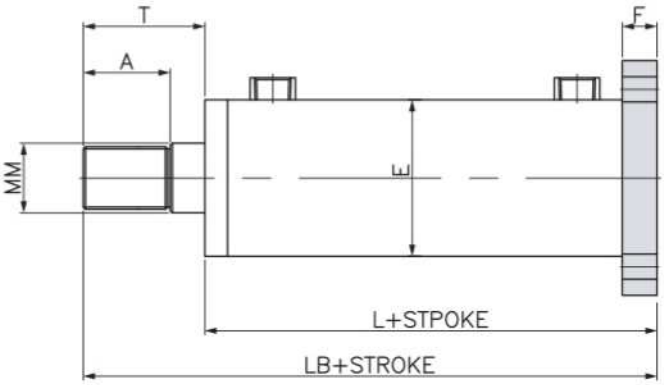

Specifications

기호 / 내경	A	E	EE	EF	F	FB	L	LB	MM	R	T	KK
ø50	45	ø60	PT ⅜"	□90	15	ø14.5	157	222	ø30	□65	65	M25×P1.5
ø60	50	ø70	PT ⅜"	□110	15	ø14.5	164	234	ø40	□80	70	M36×P1.5
ø70	50	ø80	PT ½"	□110	18	ø14.5	171	241	ø40	□80	70	M36×P1.5
ø80	50	ø90	PT ½"	□135	20	ø14.5	173	243	ø40	□102	70	M40×P1.5
ø90	50	ø100	PT ½"	□135	20	ø17.5	178	258	ø45	□102	80	M45×P1.5
ø100	50	ø110	PT ½"	□150	20	ø17.5	178	258	ø50	□115	80	M56×P2.0
ø120	50	ø140	PT ½"	□165	25	ø17.5	194	274	ø60	□134	80	M56×P2.0
ø140	50	ø160	PT ½"	□196	25	ø17.5	194	274	ø65	□148	80	M56×P2.0
ø150	50	ø168	PT ½"	□196	35	ø17.5	199	279	ø65	□148	80	M56×P2.0
ø160	60	ø180	PT ½"	□210	30	ø20	200	290	ø70	□170	100	M64×P2.0
ø180	60	ø202	PT ¾"	□220	30	ø20	236	336	ø80	□180	100	M72×P2.0
ø200	80	ø230	PT ¾"	□260	35	ø20	245	365	ø90	□220	120	M80×P2.0

02. 타입별 실린더 외형 치수도 (대형 실린더)

FA형 – 로드측 플랜지형

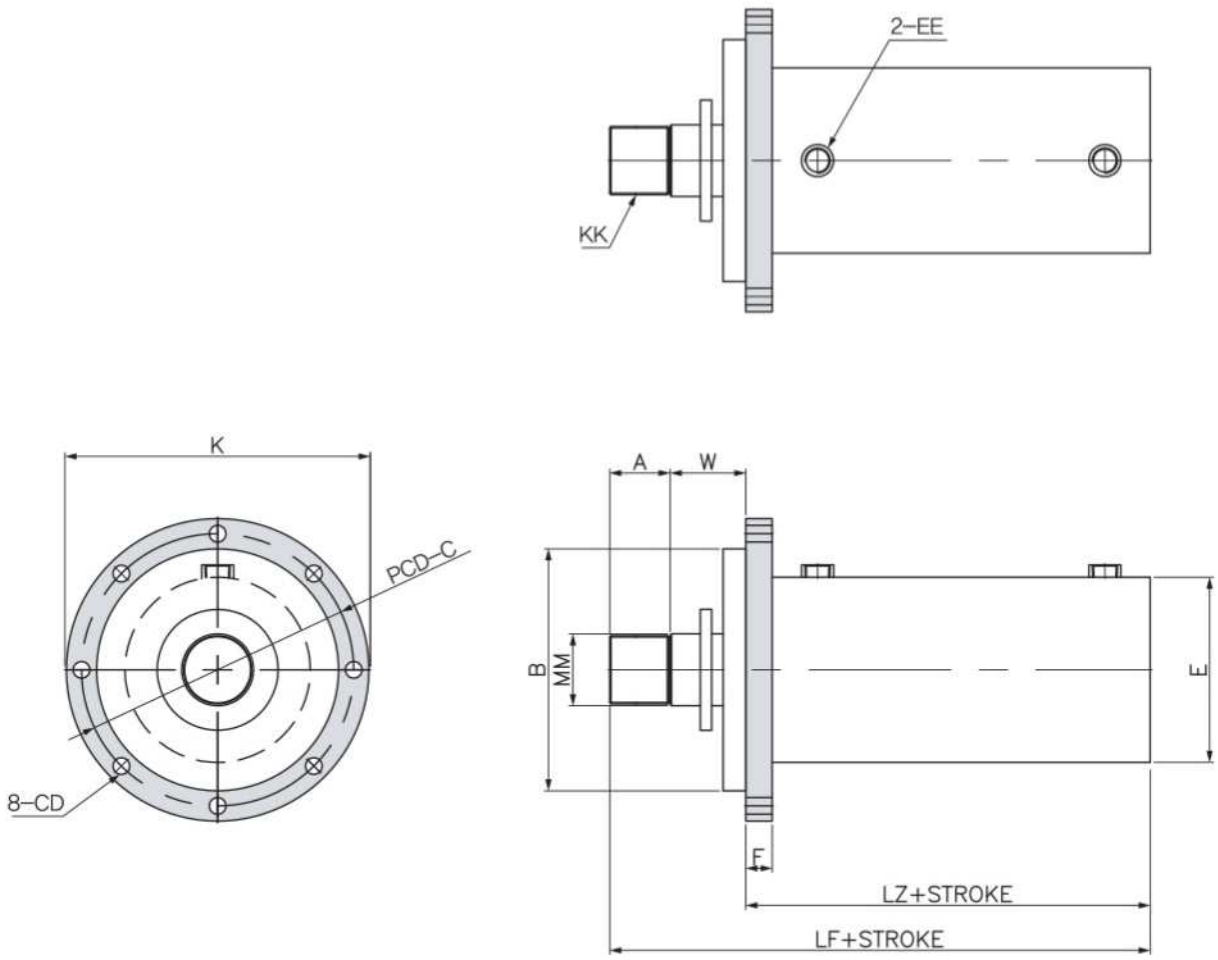

Specifications

기호 / 내경	A	B	C	CD	E	EE	F	K	KK	LF	LZ	MM	W
ø200	80	ø320	360	ø22	ø245	PT 1"	35	ø400	M90×P2.0	415	200	ø95	100
ø220	80	ø350	390	ø22	ø260	PT 1"	35	ø440	M100×P2.0	415	200	ø105	100
ø250	90	ø390	440	ø22	ø300	PT 1"	40	ø490	M110×P2.0	452	222	ø115	100
ø280	90	ø430	470	ø25	ø330	PT1 ¼"	45	ø520	M120×P2.0	492	257	ø125	100
ø300	100	ø450	520	ø25	ø350	PT1 ¼"	45	ø580	M125×P3.0	522	257	ø130	120
ø350	120	ø550	620	ø25	ø410	PT1 ¼"	50	ø680	M150×P3.0	552	262	ø160	120
ø400	120	ø620	700	ø25	ø480	PT1 ½"	55	ø760	M150×P3.0	592	267	ø160	150

02. 타입별 실린더 외형 치수도 (대형 실린더)

FB형 – 헤드측 플랜지형

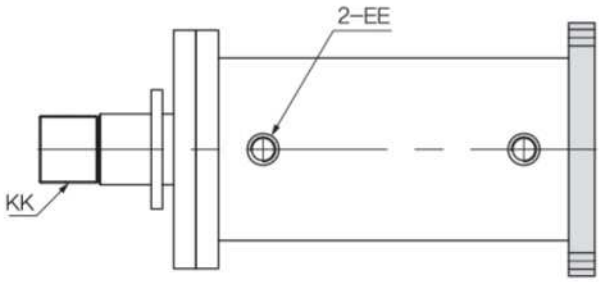

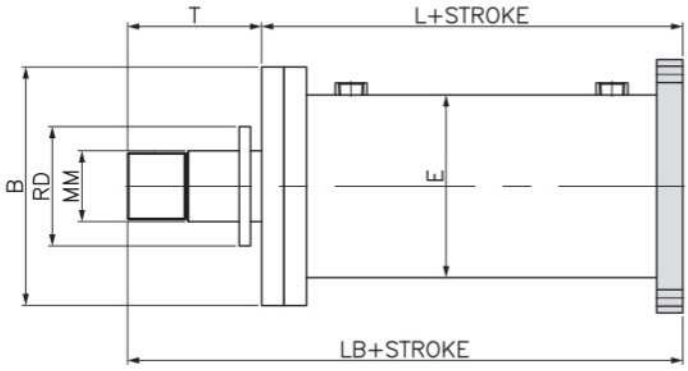

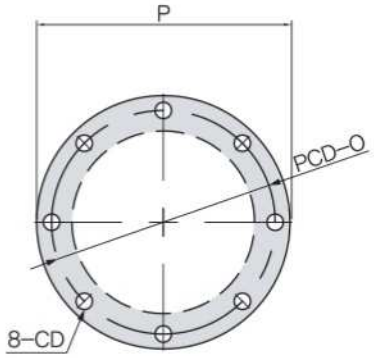

Specifications

기호 / 내경	B	CD	E	EE	KK	L	LB	MM	O	P	RD	T	W
ø200	ø320	ø22	ø245	PT 1"	M90×P2.0	160	445	ø95	ø300	ø340	ø160	180	100
ø220	ø350	ø22	ø260	PT 1"	M100×P2.0	170	445	ø105	ø310	ø360	ø170	180	100
ø250	ø390	ø22	ø300	PT 1"	M110×P2.0	180	499	ø115	ø360	ø410	ø180	190	100
ø280	ø430	ø25	ø330	PT1 ¼"	M120×P2.0	200	544	ø125	ø400	ø450	ø200	190	100
ø300	ø450	ø25	ø350	PT1 ¼"	M125×P3.0	210	579	ø130	ø420	ø470	ø210	220	120
ø350	ø550	ø25	ø410	PT1 ¼"	M150×P3.0	240	614	ø160	ø500	ø560	ø240	240	120
ø400	ø620	ø25	ø480	PT1 ½"	M150×P3.0	240	659	ø160	ø580	ø640	ø240	270	150

HYDRAULIC CYLINDER

The best technology and experience

DAEHEUNG HYDRAULICS CO., LTD

(주)대흥유압

9

특수실린더

DAEHEUNG HYDRAULICS

01. 특수용도 실린더 104

01. 특수용도 실린더

특수용도 실린더

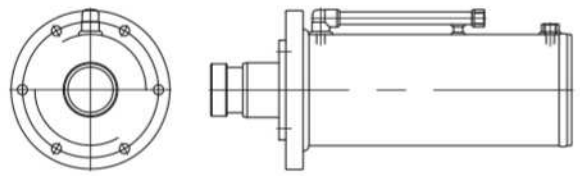

Specifications

1. CYL' BORD : ø200
2. ROD DIA' : ø120
3. MAX PRESSURE : 210kgf/cm²

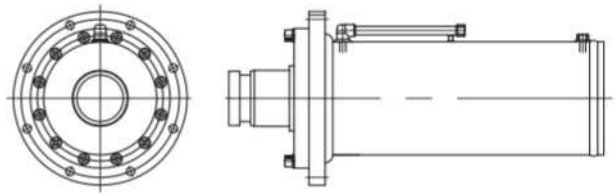

Specifications

1. CYL' BORD : ø300
2. ROD DIA' : ø180
3. MAX PRESSURE : 250kgf/cm²

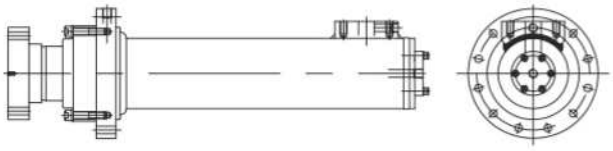

Specifications

1. CYL' BORD : ø140
2. ROD DIA' : ø130
3. MAX PRESSURE : 210kgf/cm²

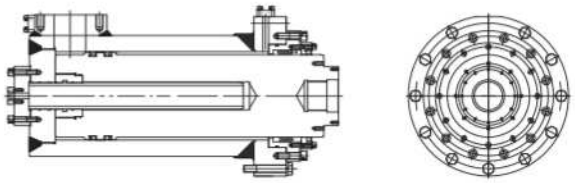

Specifications

1. POWER : 150 TON
2. 용도 : C형 PRESS

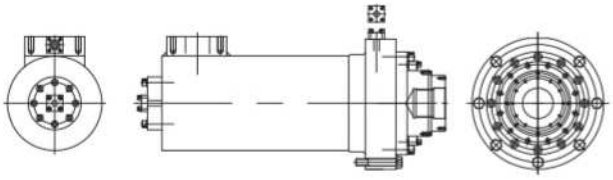

Specifications

1. POWER : 100 TON
2. 용도 : C형 PRESS

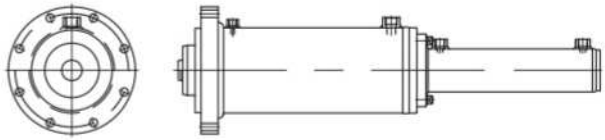

Specifications

1. POWER : 50 TON
2. 용도 : 2중 2단 실린더

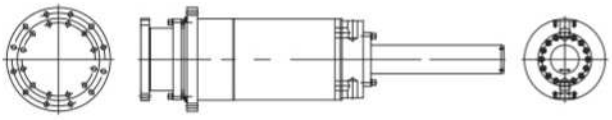

Specifications

1. POWER : 150 TON
2. 용도 : 파이프 성형기

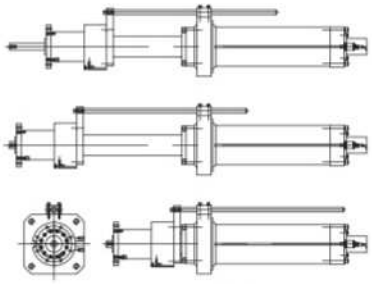

Specifications

1. POWER : 80 TON
2. 용도 : 펀칭용 PRESS

10

홈페이지를 통한 견적 및 주문방법

DAEHEUNG HYDRAULICS

01. 유압실린더 선정 106

02. 견적받기 109

03. 견적서 수령 및 발주하기 110

01. 홈페이지를 통한 견적 및 주문방법

유압실린더 선정 – 01

① (주)대흥유압 홈페이지 **http://www.dhu.co.kr**를 입력하시어
다음과 같은 곳을 클릭합니다.

01. 홈페이지를 통한 견적 및 주문방법

유압실린더 선정 – 02

② 카탈로그를 활용하여 선정한 실린더 종류를 선택합니다.
③ 원하는 타입의 실린더를 클릭합니다.

01. 홈페이지를 통한 견적 및 주문방법

유압실린더 선정 – 03

01. 홈페이지를 통한 견적 및 주문방법

견적받기

⑦ 내용 작성 후
"확인" 버튼을 클릭합니다.

01. 홈페이지를 통한 견적 및 주문방법

견적서 수령 및 발주하기

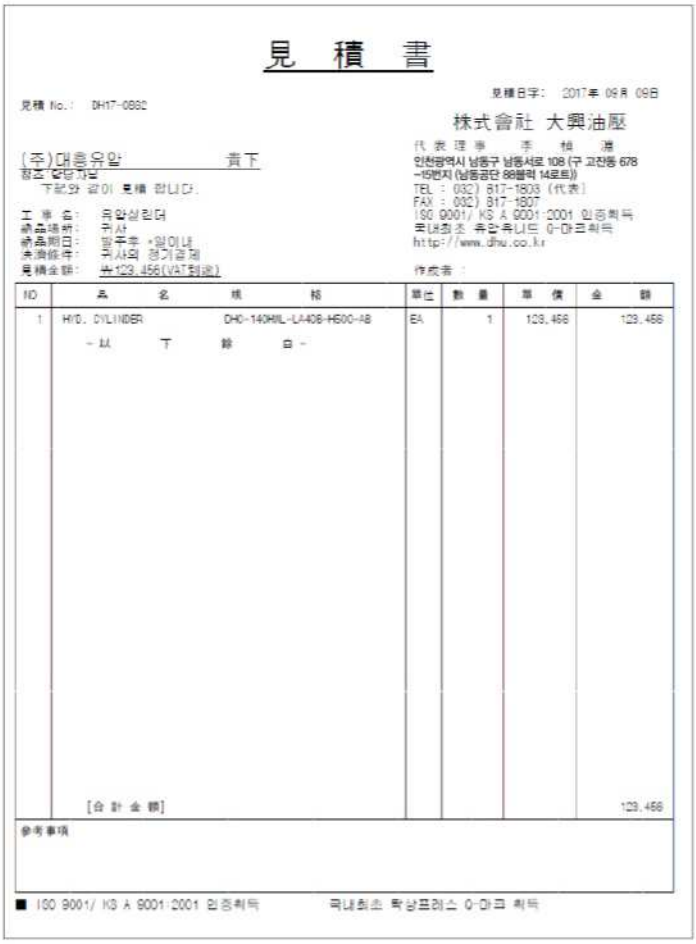

見 積 書

見積 No.: DH17-0882

見積日字: 2017年 09月 09日

株式會社 大興油壓

代表理事 李 炳 潤
인천광역시 남동구 남동서로 108 (구 고잔동 678 ~15번지 (남동공단 88블럭 14로트))
TEL : 032) 817-1803 (代表)
FAX : 032) 817-1807
ISO 9001/ KS A 9001:2001 인증획득
국내최초 유압·유니트 O-마크획득
http://www.dhu.co.kr

(주)대흥유압 貴下
참조: 담당자님
下記와 같이 見積 합니다.

工事名: 유압실린더
納品場所: 귀사
納品期日: 발주후 +일이내
決濟條件: 귀사의 정기결제
見積金額: 金129,456(VAT별도)

作成者 :

NO	品 名	規 格	單位	數 量	單 價	金 額
1	HYD. CYLINDER	DHC-140H1L-LA40B-H600-AB	EA	1	129,456	129,456
	-以 下 餘 白-					
	[合 計 金 額]					129,456

參考事項

■ ISO 9001/ KS A 9001:2001 인증획득 국내최초 확상프레스 O-마크 획득

견적문의에 대한 내용은 당사 메일로 전송되어 담당자의 확인을 거쳐
빠른 시일 내에 해당 상품에 대한 견적서를 발송해 드립니다.
또한, 받으시는 견적서를 통하여 유선으로 발주하실 수 있습니다.

MEMO

HYDRAULIC CYLINDER
DAEHEUNG HYDRAULICS CO., LTD

SINCE 1986

(주)대흥유압

유압유니트 유압실린더 유압프레스 수압유니트 수압시험기 유압시험기

CONTACT

HYDRAULIC CYLINDER

Contact.

Call. 032-817-1803~6
Fax. 032-817-1807
E-mail. dico@dhu.co.kr
**http:// ** www.dhu.co.kr

Address.

인천광역시 남동구 남동서로 108
(구 고잔동 678-15번지 (남동공단 88블럭 14로트))